Al final del presente documento encontrará enlaces a los productos relacionados con este catálogo.
Puede acceder directamente a nuestra tienda haciendo click AQUÍ

LUXOMAT® PD4-DIM-KNX/EIB-SU/-FT/-EM

Para Bus KNX/EIB

SU

FT

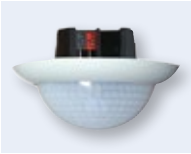

EM

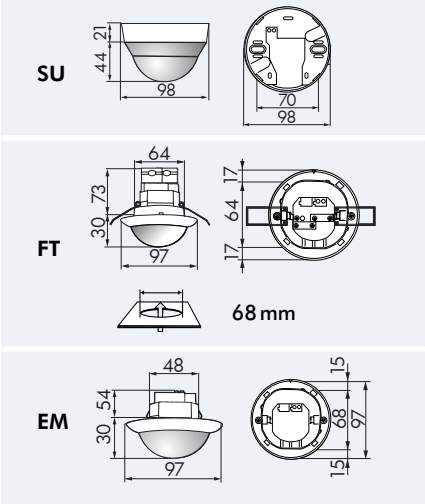

DATOS TÉCNICOS

24 VDC del BUS KNX/EIB

360°

sentado Ø 6,40 m
transversal Ø 24,00 m
frontal Ø 8,00 m

SU/FT/EM = IP20 / Clase II / CE

SU Ø 98 x A 65 mm
FT Ø 97 x A 103 mm
EM Ø 97 x A 84 mm

-25°C hasta +55°C

policarbonato de alta calidad resistente a los rayos ultravioleta

para integración en sistemas de BUS KNX/EIB

! Antes de realizar la programación, verifique la versión del detector y del software.

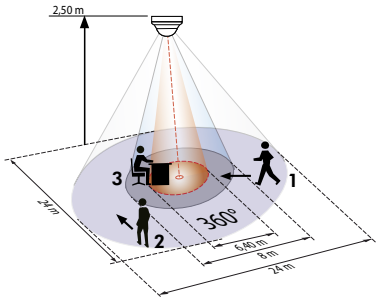

1 Avance frontal
2 Avance transversal
3 Actividad sedentaria

CARACTERÍSTICAS PRINCIPALES

- Detector de presencia **LUXOMAT®** PD4-DIM-KNX/EIB para la automatización de edificios con tecnología BUS KNX/EIB
- **Ejemplos de aplicaciones:** vigilancia de grandes áreas, como garajes subterráneos, pabellones deportivos, naves industriales, muelles de carga, salas

Versión de regulación:

- Con acoplador de bus integrado. Conexión mediante conector de bus estándar WAGO.
- Si se usa el software de aplicación BEG_DIM_HKL_V4.0, existen cuatro modos de operación disponibles:
  - Modo normal (semiautomático o totalmente automático **(conmutación)**)
  - Modo semiautomático o totalmente automático con **adaptación constante de la luz (regulación)**
  - Modo Esclavo
  - **NOVEDAD:** Regulador permanente (adaptación de la luz independientemente de la presencia)
- Definición de tres valores teóricos: dos valores teóricos preestablecidos (especificados en lux) y un valor teórico fijo (especificado en %)
- Los valores teóricos pueden cambiarse utilizando un objeto de comunicación.
- Arranque progresivo en conmutación de iluminación hasta llegar al valor prefijado
- **NOVEDAD:** Factor de reflexión para adaptarse óptimamente a las condiciones ambientales
- **NOVEDAD:** Canales HVAC (canales de conmutación) ahora activables mediante pulsador

ACCESORIOS (OPCIONALES)

Rejilla de protección metálica

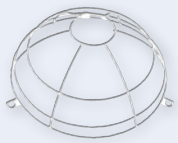

Zócalo IP54

Base IP65

Carátulas obturadoras consulte la página 90

Modelos Esclavos PD4-DIM-KNX/EIB consulte la página 84

Descripción	Color	Referencia
PD4-DIM-KNX/EIB-SU	blanco	92433
PD4-DIM-KNX/EIB-FT	blanco	92434
PD4-DIM-KNX/EIB-EM	blanco	92435
Accesorios (opcionales)		
Rejilla de protección metálica	blanco	92199
Zócalo IP54 para PD4-SU	blanco	92161
Base IP65 para PD4-SU (IP20)	blanco	92375

A continuación tiene a su disposición un listado de artículos con enlaces directos a nuestra tienda Electric Automation Network donde podrá consultar:

- Cotización por volumen de compra en tiempo real.
- Documentación y Fichas técnicas.
- Plazo estimado de entrega en tiempo real.
- Envío de los materiales a casi cualquier parte del mundo.
- Gestión de Compras, Histórico de pedidos y Seguimiento de envíos.

Para acceder al producto, click en el botón verde.

Artículo	Código	Referencia	Enlace al producto
PD4-DIM-KNX/EIB-SU blanco	92433		Comprar en EAN
PD4-DIM-KNX/EIB-FT blanco	92434		Comprar en EAN
PD4-DIM-KNX/EIB-EM blanco	92435		Comprar en EAN