Al final del presente documento encontrará enlaces a los productos relacionados con este catálogo.
Puede acceder directamente a nuestra tienda haciendo click AQUÍ

LUXOMAT® PD4-M-2C-C-SU/-FT/-EM

Para la vigilancia de zonas estrechas

SU

FT

EM

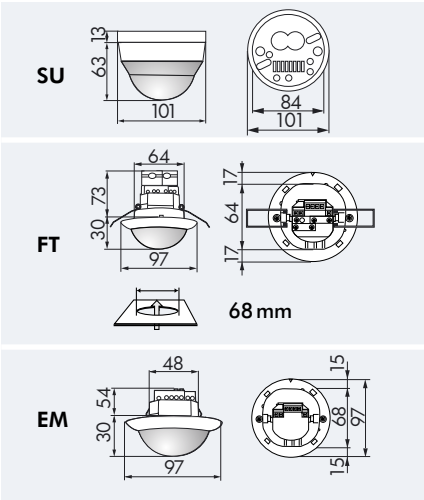

DATOS TÉCNICOS

230 V~ ±10 %

360°

transversal Ø 40,00 m
frontal Ø 20,00 m

SU = IP54; FT/EM = IP20 / Clase II / CE

SU Ø 101 x A 76 mm
FT Ø 97 x A 103 mm
EM Ø 97 x A 84 mm

-25°C hasta +50°C

policarbonato de alta calidad resistente a los rayos ultravioleta

IR-PD-2C, IR-PD-Mini

Canal 1 (control de iluminación)

2300 W, cosφ = 1;
1150 VA, cosφ = 0,5

15 seg. - 30 min. o impulso

10 - 2000 Lux

Canal 2 (control de aparatos)

Contacto normalmente abierto NA, 3 A, 230 V, cosφ = 1

Impulso alarma, impulso o 5 - 120 min.

- Mandos a distancia: págs. 115, 113
- Esquemas de conexión: pág. 134
- Ejemplos de aplicaciones: pág. 145
- N° máximo de luminarias controlables: pág. 38

CARACTERÍSTICAS PRINCIPALES

- Detector de presencia/movimiento para interiores **LUXOMAT®** PD4-M-2C-C controlable a distancia en versión Master para montaje en superficie, falso techo y empotrado, para la vigilancia de zonas estrechas, especialmente, pasillos
- Dos canales de conmutación, uno para la iluminación, y el segundo, libre de potencial, para HVAC (calefacción, aire acondicionado, ventilación)
- Permite ampliar, cómoda y económicamente, el área de detección añadiendo detectores Esclavos adicionales.
- Numerosos programas con el mando a distancia **LUXOMAT®** IR-PD-2C
- **Ejemplos de aplicaciones:** vigilancia de pasillos largos
- **NOTA IMPORTANTE:** todos los detectores suministrados antes de 2011, deben ser programados con el mando a distancia IR-PD (consultar pág. 112).

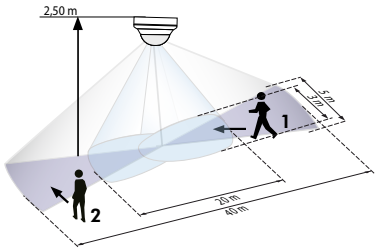

1 Avance frontal
2 Avance transversal

ACCESORIOS (OPCIONALES)

IR-PD-2C

(no incluido de serie)

IR-PD-Mini

(no incluido de serie)

Rejilla de protección metálica

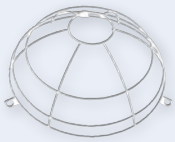

Soporte de pared para PD4-C-SU (adecuado también para PD2-/PD4-SU)

Base IP65

Carátulas obturadoras **consulte la página 90**

Elemento supresor RC **consulte la página 90**

Modelos Esclavos PD4-S-C **consulte la página 77**

Descripción	Color	Referencia
PD4-M-2C-C-SU	blanco	92440
PD4-M-2C-C-FT	blanco	92143
PD4-M-2C-C-EM	blanco	92443
Accesorios (opcionales)		
LUXOMAT® IR-PD-2C	gris	92475
LUXOMAT® IR-PD-Mini	gris	92159
Rejilla de protección metálica	blanco	92199
Soporte de pared para PD4-C-SU	blanco	92441
Base IP65 para PD4-SU (IP54)	blanco	92376

A continuación tiene a su disposición un listado de artículos con enlaces directos a nuestra tienda Electric Automation Network donde podrá consultar:

- Cotización por volumen de compra en tiempo real.
- Documentación y Fichas técnicas.
- Plazo estimado de entrega en tiempo real.
- Envío de los materiales a casi cualquier parte del mundo.
- Gestión de Compras, Histórico de pedidos y Seguimiento de envíos.

Para acceder al producto, click en el botón verde.

Artículo	Código	Referencia	Enlace al producto
PD4-M-2C-C-FT blanco	92143		Comprar en EAN
PD4-M-2C-C-SU blanco	92440		Comprar en EAN
Soporte de pared para PD4-C-SU blanco	92441		Comprar en EAN
PD4-M-2C-C-EM blanco	92443		Comprar en EAN
IR-PD-2C gris	92475		Comprar en EAN