Al final del presente documento encontrará enlaces a los productos relacionados con este catálogo.
Puede acceder directamente a nuestra tienda haciendo click AQUÍ

Características

1 fase 230 V
Supervisión del valor mínimo y máximo de la tensión

71.11.8.230.0010
- **Campo de supervisión fijo**
- **Retardo a la intervención de 5 minutos o 10 minutos ajustable mediante puente**

71.11.8.230.1010
- **Campo de supervisión regulable**
- **Retardo a la intervención de 5 minutos o 10 minutos ajustable mediante selector**

- Montaje en carril 35 mm (EN 60715)
- Indicador LED
- Lógica a seguridad positiva (el contacto se abre cuando el valor medido sale del campo programado)

71.11.8.230.0010

- Campo de supervisión fijo (0.75...1.2)U_N
- Retardo a la intervención de 5 minutos o 10 minutos ajustable mediante puente

71.11.8.230.1010

- Campo de supervisión simétrico y regulable entre ±5% y ±20% U_N
- Retardo a la intervención de 5 minutos o 10 minutos ajustable mediante selector

- Vigila la tensión L-N y protege contra excesivos "encendidos/hora"
- Utilizado típicamente para la protección de compresores y lámparas de presión

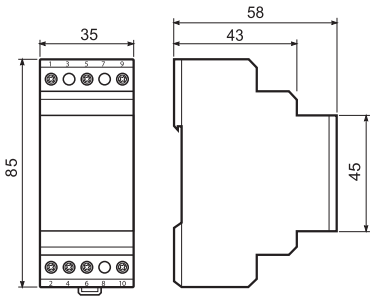

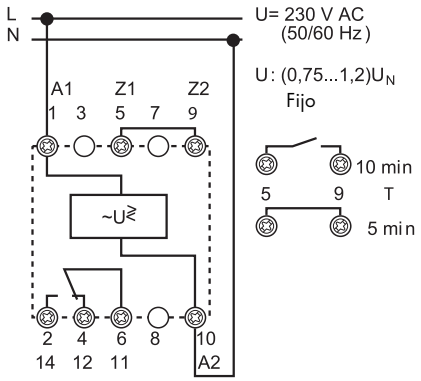

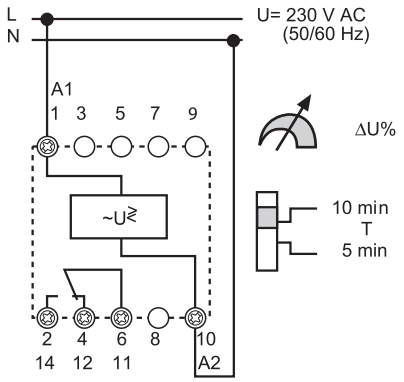

Características de los contactos			
Configuración de contactos		1 contacto conmutado	1 contacto conmutado
Corriente nominal/Máx. corriente instantánea	A	10/15	10/15
Tensión nominal/Máx. tensión de conmutación	V AC	250/400	250/400
Carga nominal en AC1	VA	2500	2500
Carga nominal en AC15 (230 V AC)	VA	500	500
Motor monofásico (230 V AC)	kW	0.5	0.5
Capacidad de ruptura en DC1: 30/110/220 V	A	10/0.3/0.12	10/0.3/0.12
Carga mínima conmutable	mW (V/mA)	300 (5/5)	300 (5/5)
Material estándar de los contactos		AgCdO	AgCdO
Características de la alimentación			
Tensión nominal	V AC (50/60 Hz)	230	230
de alimentación (U_N)	V DC	—	—
Potencia nominal en AC/DC	VA (50 Hz)/W	4/—	4/—
Campo de funcionamiento	AC	(0.75...1.2)U_N	(0.8...1.2)U_N
	DC	—	—
Características generales			
Vida útil eléctrica a carga nominal AC1	ciclos	$100 \cdot 10^3$	$100 \cdot 10^3$
Campo de supervisión		Fijo (0.75...1.2)U_N	Regulable (±5...±20)% U_N
Retardo a la intervención/Tiempo de intervención		(5 o 10)min / < 0.5 s	(5 o 10)min / < 0.5 s
Memorización de fallo		—	—
Aislamiento entre la red y el circuito de medida		Ninguno – circuitos electricamente comunes	Ninguno – circuitos electricamente comunes
Temperatura ambiente	°C	–20...+55	–20...+55
Categoría de protección		IP 20	IP 20
Homologaciones (según los tipos)		CE EAC	

Características

3 fases 400 V
Supervisión del valor mínimo y máximo de la tensión

71.31.8.400.1010
- **Campo de supervisión regulable**
- **Retardo a la intervención de 5 minutos o 10 minutos ajustable mediante selector**

- Montaje en carril 35 mm (EN 60715)
- Indicador LED
- Lógica a seguridad positiva (el contacto se abre cuando el valor medido sale del campo programado)

71.31.8.400.1010

- Campo de supervisión simétrico y regulable entre ±5% y ±20% U_N
- Retardo a la intervención de 5 minutos o 10 minutos ajustable mediante selector

- Vigila la tensión entre L-L y protege contra excesivos "encendidos/hora"
- Utilizado típicamente para la protección de compresores y lámparas de presión

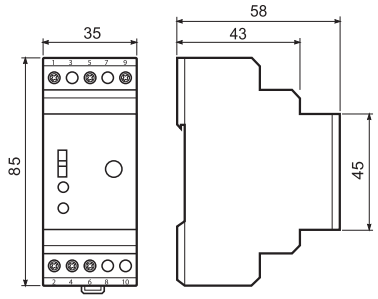

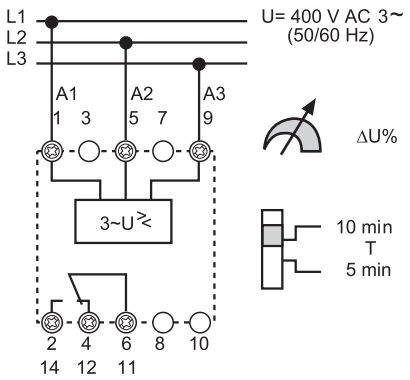

Características de los contactos	
Configuración de contactos	1 contacto conmutado
Corriente nominal/Máx. corriente instantánea A	10/15
Tensión nominal/Máx. tensión de conmutación V AC	250/400
Carga nominal en AC1 VA	2500
Carga nominal en AC15 (230 V AC) VA	500
Motor monofásico (230 V AC) kW	0.5
Capacidad de ruptura en DC1: 30/110/220 V A	10/0.3/0.12
Carga mínima conmutable mW (V/mA)	300 (5/5)
Material estándar de los contactos	AgCdO
Características de la alimentación	
Tensión nominal V AC (50/60 Hz)	400
de alimentación (U_N) V DC	—
Potencia nominal en AC/DC VA (50 Hz)/W	4/—
Campo de funcionamiento AC	(0.8...1.2)U_N
DC	—
Características generales	
Vida útil eléctrica a carga nominal AC1 ciclos	$100 \cdot 10^3$
Campo de supervisión V (50/60 Hz)	Regulable (±5...±20)% U_N
Retardo a la intervención/Tiempo de intervención	(5 o 10)min / < 0.5 s
Memorización de fallo	—
Aislamiento entre la red y el circuito de medida	Ninguno – circuitos electricamente comunes
Temperatura ambiente °C	–20...+55
Categoría de protección	IP 20
Homologaciones (según los tipos)	CE

XI-2012, www.findernet.com

Características

3 fases 400 V
Supervisión de la tensión de red

71.31.8.400.1021
- **Supervisión de la tensión máxima y mínima con retardo a la apertura**
- **Memorizació del fallo**

71.31.8.400.2000
- **Asimetria de las 3 fases**
- **Secuencia da fases**
- **Fallo de fases**

- Montaje en carril 35 mm (EN 60715)
- Indicador LED
- Lógica a seguridad positiva (el contacto se abre cuando el valor medido sale del campo programado)

71.31.8.400.1021

- 3 fases 400 V - Supervisión de la tensión
- Supervisa el valor mínimo o máximo de la tensión en función de un campo regulable
- Retardo a la intervención
- Selector para la memorización del fallo

- Supervisión de la tensión mínima (0.8...0.95)U_N - Regulable
- Supervisión de la tensión máxima 1.15 U_N - Fijo
- Retardo a la intervención regulable (0.1...12)s
- Restablecimiento manual del funcionamiento actuando el selector de ON-OFF-ON o quitando la alimentación

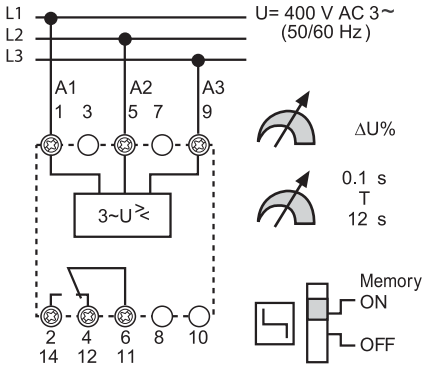

71.31.8.400.2000

- Asimetria de las 3 fases
- Secuencia de fases
- Fallo de fases

- Asimetria de una o dos fases regulable (–5... –20)% U_N
- Vigilancia de la tensión de red U en A1 (1) y/o A2 (5) > 1.11 U_N

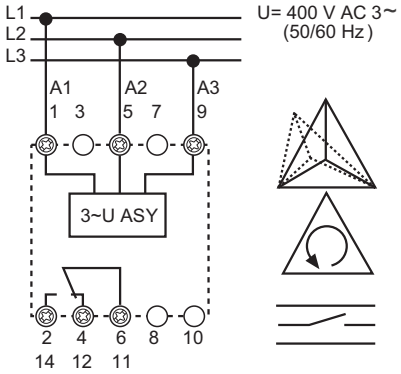

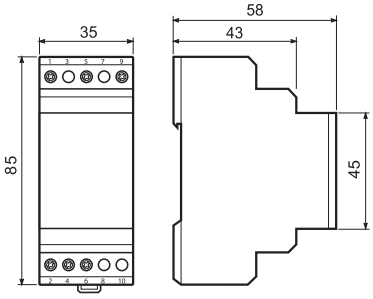

		71.31.8.400.1021	71.31.8.400.2000
Características de los contactos			
Configuración de contactos		1 contacto conmutado	1 contacto conmutado
Corriente nominal/Máx. corriente instantánea	A	10/15	10/15
Tensión nominal/Máx. tensión de conmutación	V AC	250/400	250/400
Carga nominal en AC1	VA	2500	2500
Carga nominal en AC15 (230 V AC)	VA	500	500
Motor monofásico (230 V AC)	kW	0.5	0.5
Capacidad de ruptura en DC1: 30/110/220 V	A	10/0.3/0.12	10/0.3/0.12
Carga mínima conmutable	mW (V/mA)	300 (5/5)	300 (5/5)
Material estándar de los contactos		AgCdO	AgCdO
Características de la alimentación			
Tensión nominal	V AC (50/60 Hz)	400	400
de alimentación (U_N)	V DC	—	—
Potencia nominal en AC/DC	VA (50 Hz)/W	4/ —	4/—
Campo de funcionamiento	AC	(0.8...1.15)U_N	(0.8...1.15)U_N
	DC	—	—
Características generales			
Vida útil eléctrica a carga nominal AC1	ciclos	$100 \cdot 10^3$	$100 \cdot 10^3$
Campo de supervisión	U_{min}/U_{max}/Asimetria	(0.8...0.95)U_N / 1.15 U_N /—	0.8 U_N / 1.11 U_N /(–5...–20)% U_N
Retardo a la intervención/Tiempo de intervención		(0.1...12)s / < 0.5 s	— / < 0.5 s
Memorización de fallo		Si	—
Aislamiento entre la red y el circuito de medida		Ninguno – circuitos electricamente comunes	Ninguno – circuitos electricamente comunes
Temperatura ambiente	°C	–20...+55	–20...+55
Categoría de protección		IP 20	IP 20
Homologaciones (según los tipos)		CE PG	

Características

Relé de vigilancia universal tensión o corriente

71.41.8.230.1021 - Supervisión de tensión

71.51.8.230.1021 - Supervisión de corriente

- Protección contra la interrupción de la alimentación según EN 60204-7-5
- Tipo de supervisión DC o AC:
  - campo entre valor alto y bajo
  - valor bajo más una histéresis (5...50)%
  - valor alto más una histéresis (5...50)%
- Memorización del defecto
- Circuitos de alimentación y medida electricamente aislados
- Inmune a interrupciones de la red < 200 ms
- Amplio campo de supervisión:
  - tensión: DC (15...700)V, AC (15...480)V
- Montaje en carril 35 mm (EN 60715)

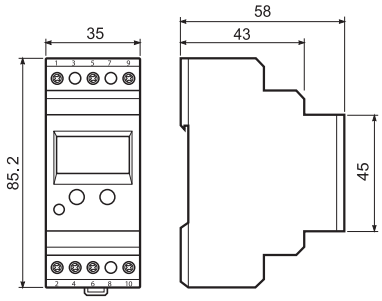

71.41.8.230.1021

- Relé de supervisión de tensión programable

- Supervisión de tensiones AC/DC regulable:
  - AC (50/60 Hz) (15...480)V
  - DC (15...700)V
- Histéresis (5...50)% del umbral determinado
- Tiempo de retardo (0.1...12)s

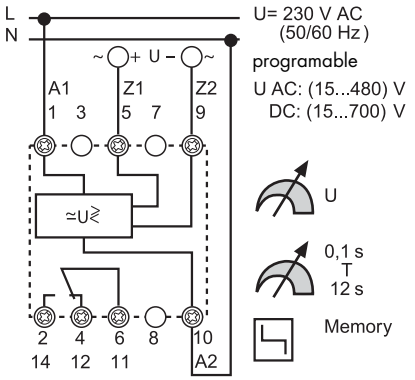

71.51.8.230.1021

- Relé de supervisión de corriente programable
- Util con transformadores de intensidad 50/5, 100/5, 150/5, 250/5, 300/5, 400/5 o 600/5

- Supervisión de corriente AC/DC regulable
- AC(50/60Hz) (0.1...10)A con transformador hasta 600 A
- DC (0.1...10)A
- Histéresis (5...50)% del umbral determinado
- Retardo a la intervención OFF (0.1...12)s
- Retardo a la intervención ON (0.1...20)s

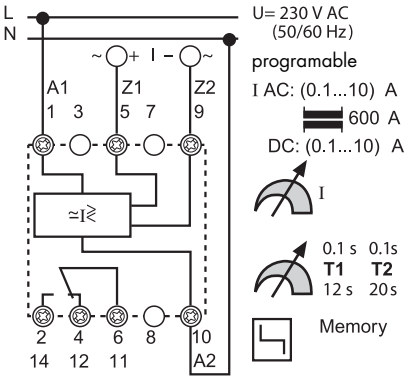

		71.41.8.230.1021	71.51.8.230.1021
Características de los contactos			
Configuración de contactos		1 contacto conmutado	1 contacto conmutado
Corriente nominal/Máx. corriente instantánea	A	10/15	10/15
Tensión nominal/Máx. tensión de conmutación	V AC	250/400	250/400
Carga nominal en AC1	VA	2500	2500
Carga nominal en AC15 (230 V AC)	VA	500	500
Motor monofásico (230 V AC)	kW	0.5	0.5
Capacidad de ruptura en DC1: 30/110/220 V	A	10/0.3/0.12	10/0.3/0.12
Carga mínima conmutable	mW (V/mA)	300 (5/5)	300 (5/5)
Material estándar de los contactos		AgCdO	AgCdO
Características de la alimentación			
Tensión nominal	V AC (50/60 Hz)	230	230
de alimentación (U_N)	V DC	—	—
Potencia nominal en AC/DC	VA (50 Hz)/W	4 / —	4 / —
Campo de funcionamiento	AC	(0.85...1.15)U_N	(0.85...1.15)U_N
	DC	—	—
Características generales			
Vida útil eléctrica a carga nominal AC1	ciclos	$100 \cdot 10^3$	$100 \cdot 10^3$
Campo de supervisión	AC(50/60 Hz)/DC	(15...480)V/(15...700)V	(0.1...10)A con transformador 600A / (0.1...10)A
Retardo a la intervención:OFF/Tiempo de intervención/ON		(0.1...12)s / < 0.35 s / < 0.5 s	(0.1...12)s / < 0.35 s / (0.1...20)s
Histéresis regulable	%	5...50	5...50
Memorización de fallo		Si	Si
Aislamiento entre la red y el circuito de medida		Si	Si
Temperatura ambiente	°C	–20...+55	–20...+55
Categoría de protección		IP 20	IP 20
Homologaciones (según los tipos)		CE	

XI-2012, www.findernet.com

Características

Relé de protección térmica para aplicaciones industriales

71.91 - 1 contacto NA, sin memoria del fallo
71.92 - 2 contactos conmutados, con memoria del fallo

- Protección contra sobrecarga según EN 60204-7-3
- Lógica a seguridad positiva (el contacto se abre cuando el valor medido sale del campo programado)
- Dimensiones adaptadas a aplicaciones industriales
- Indicador LED
- Montaje en carril 35 mm (EN 60715)

71.91.x.xxx.0300

- Relé de protección térmica
- 1 NA
- Alimentación 24 V AC/DC, o 230 V AC

- Detección de la temperatura PTC
- Detección de cortocircuito del PTC
- Detección de circuito del PTC abierto

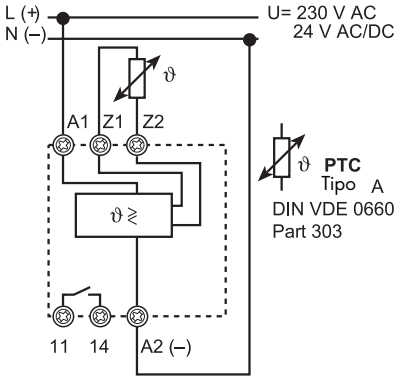

71.92.x.xxx.0001

- Relé de protección térmica con memoria de fallo
- 2 contactos conmutados
- Alimentación a 24 V AC/DC, o 230 V AC

- Detección de la temperatura por PTC
- Memorización del fallo – seleccionable
- Restablecer mediante pulsador de Reset o quitando la tensión de alimentación
- Detección de cortocircuito del PTC
- Detección de circuito del PTC abierto

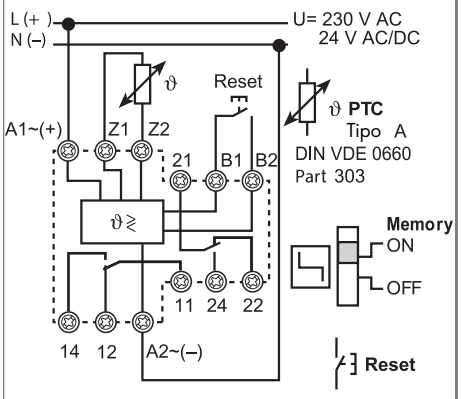

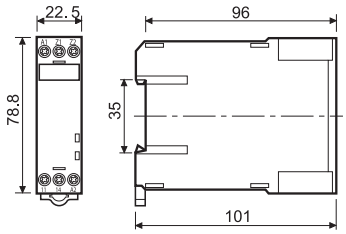

71.91

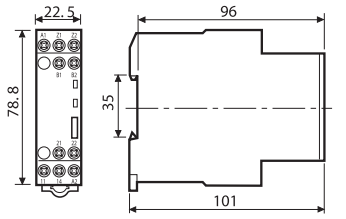

71.92

		71.91.x.xxx.0300	71.92.x.xxx.0001
Características de los contactos			
Configuración de contactos		1 NA	2 contactos conmutados
Corriente nominal/Máx. corriente instantánea	A	10/15	10/15
Tensión nominal/Máx. tensión de conmutación	V AC	250/400	250/400
Carga nominal en AC1	VA	2500	2500
Carga nominal en AC15 (230 V AC)	VA	500	500
Motor monofásico (230 V AC)	kW	0.5	0.5
Capacidad de ruptura en DC1: 30/110/220 V	A	10/0.3/0.12	10/0.3/0.12
Carga mínima conmutable	mW (V/mA)	300 (5/5)	300 (5/5)
Material estándar de los contactos		AgCdO	AgCdO
Características de la alimentación			
Tensión nominal	V AC (50/60 Hz)	230	230
de alimentación (U_N)	V DC	24	24
Potencia nominal en AC/DC	VA (50 Hz)/W	1/0.5	1/0.5
Campo de funcionamiento	AC	(0.85...1.15)U_N	(0.85...1.15)U_N
	DC	–	–
Características generales			
Vida útil eléctrica a carga nominal AC1	ciclos	$100 \cdot 10^3$	$100 \cdot 10^3$
Detección de PTC: Cortocircuito/Temperatura OK		<20 Ω / >20 Ω ... <3 kΩ	<20 Ω / >20 Ω ... <3 kΩ
Reset/Circuito abierto		<1.3 kΩ / >3 kΩ	<1.3 kΩ / >3 kΩ
Retardo a la intervención/Tiempo de intervención		– / < 0.5 s	– / < 0.5 s
Memorización de fallo (seleccionable)		–	Si
Aislamiento entre la red y el circuito de medida		Si	Si
Temperatura ambiente	°C	–20...+55	–20...+55
Categoría de protección		IP 20	IP 20
Homologaciones (según los tipos)		CE	

Codificación

Ejemplo: serie 71 relé de vigilancia universal de la tensión AC/DC con display LCD, 1 contacto conmutado 10 A 250 V y tensión de alimentación 230 V, retardo a la intervención programable y memorización del fallo.

7 1 . 4 1 . 8 . 2 3 0 . 1 0 2 1

Serie

Tipo
1 = Supervisión monofásica AC
3 = Supervisión trifásica AC
4 = Supervisión de tensión AC/DC
5 = Supervisión de corriente AC/DC
9 = Relé de protección térmica con PTC

Número contactos
1 = 1 contacto conmutado para 71.11, 31, 41 51
1 = 1 NA para 71.91
2 = 2 contactos conmutados para 71.92

Tipo de alimentación
0 = AC(50/60Hz)/DC
8 = AC (50/60 Hz)

Tensión de alimentación
024 = 24 V AC/DC
230 = 230 V
400 = 400 V

Funciones adicionales
0 = Funciones basicas
1 = Valor de supervisión regulable
2 = Asimetria, fallo de fase y secuencia de fase regulables

Versiones especiales
0 = Sin memoria
1 = Con memoria del fallo

Variantes
0 = Ningún retardo
1 = 2 retardos fijos
2 = Retardo regulable

Configuración de contactos
0 = contacto conmutado
3 = NA

Características generales

Aislamiento				
Aislamiento según EN 61810-1			tensión nominal de aislamiento V	250
			tensión soportada al impulso nominal kV	4
			grado de contaminación	3
			categoria de sobretensión	III
Rigidez dieléctrica entre (A1, A2, A3, B1, B2), y		V AC	2500	
terminales de contactos (11, 12, 14) y terminales (Z1, Z2)		kV (1.2/50 µs)	6	
Rigidez dieléctrica entre contactos abiertos		V AC	1000	
Características CEM				
Tipo de prueba			**Norma de referencia**	
Descarga electrostática	en el contacto		EN 610004-2	8 kV
	en aire		EN 610004-2	8 kV
Campo electromagnético de radiofrecuencia (80…1000)MHz			EN 610004-3	3 V/m
Transitorios rápidos (burst) (5-50 ns, 5 kHz) a (A1, A2, A3, B1, B2) y (Z1, Z2)			EN 610004-4	2 kV
Impulsos de tensión (1.2/50 µs) sobre	modo común		EN 610004-5	4 kV
los terminales (A1, A2, A3, B1, B2) y (Z1, Z2)	modo diferencial		EN 610004-5	4 kV
Interferencias de radiofrecuencia de modo diferencial (0.15 ÷ 80 MHz) sobre los terminales A1-A2			EN 610004-6	10 V
Emisiones conducidas e irradiadas			EN 55022	clase B
Otros datos				
Tensión y corriente en los terminales Z1 Z2	Tipo 71.11		Puente para el retardo de la intervención V/mA	230 V / —
	Tipo 71.91, 71.92		Medición de la temperatura mediante PTC V/mA	24 V / 2.4
Longitud máxima del cableado hasta los terminales	Tipo 71.11, 71.31		Puente para el retardo de la intervención m	150 / —
de alimentación /de medida	Tipo 71.41		Control de tensión m	150 / 50
	Tipo 71.51		Control de corriente m	150 / 50
(Capacida del cableado no mayor de 10 nF/100 m)	Tipo 71.91, 71.92		Medición de la temperatura mediante PTC m	50 / 50
Medición de los valores	Tipo 71.11, 71.31, 71.41, 71.51, 71.91, 71.92		El valor se determina por la media de 500 medidas en un periodo de 100 ms. Las interrupciones <200 ms se ignoran.	
Seguridad-positiva	Tipo 71.11, 71.31, 71.41, 71.51, 71.91, 71.92		Logica a seguridad positiva - el contacto se abre quando el valor medido sobrepasa los margenes establecidos.	
Tiempo de intervención	Tipo 71.11, 71.31, 71.41, 71.51, 71.91, 71.92		≤ 0.5 s	
Potencia disipada al ambiente	en vacío	W	4	
	a corriente nominal	W	5	
Temperatura de almacenaje		°C	–40…+85	
Grado de protección			IP 20	
Par de apriete		Nm	0.8	
Capacidad de conexión de los bornes			hilo rígido	hilo flexible
		mm²	0.5…(2 x 2.5)	(2 x 1.5)
		AWG	20…(2 x 14)	(2 x 16)

Funciones

Relé de vigilancia	Tipos												Retardos a la intervención			Tensión de alimentación			Longitud		Configu-ración contactos
	1 - fase 230 V, supervisión de la tensión de red	3 - fases 400 V, supervisión de la tensión de red	3 - fases 400 V, asimetría de las 3 fases	3 - fases 400 V, fallo de fase	3 - fases 400 V, asimetría de fases	Supervisión de tensión DC (15...700)V	Supervisión de tensión AC (15...484)V	Supervisión de corriente DC (0.1...10)A	Supervisión de corriente AC (0.1...10)A (o 600 A mediante transformador de intensidad)	Relé de protección termica (PTC)	Regulable	Memoria del fallo para 71.41 y 71.51	Retardo a la intervención 5 / 10 min	Retardo a la intervención (0.1...12)s regulable	Retardo a la intervención (0.1...20)s para evitar problemas por picos de conexión	24 V AC/DC	230 V AC	400 V AC	Ancho 35 mm	Ancho 22.5 mm	Contacto del relé, 250 V AC/10A
71.11.8.230.0010	•												•				•		•		1 c. c.
71.11.8.230.1010	•										•		•				•		•		1 c. c.
71.31.8.400.1010		•									•		•					•	•		1 c. c.
71.31.8.400.1021		•									•	•		•				•	•		1 c. c.
71.31.8.400.2000			•	•	•						•							•	•		1 c. c.
71.41.8.230.1021	•					•	•				•	•		•			•		•		1 c. c.
71.51.8.230.1021								•	•		•	•		•	•		•		•		1 c. c.
71.91.0.024.0300										•	•					•				•	1 NA
71.91.8.230.0300										•	•						•			•	1 NA
71.92.0.024.0001										•	•	•				•				•	2 c. c.
71.92.8.230.0001										•	•	•					•			•	2 c. c.
Transformador de corriente	No suministrado por Finder																				

Simbologia y funcionamiento de los LED/Display

Relé de vigilancia sin display	
ON	LED verde fijo: alimentación ON y circuito de medida activado.
DEF	Identifica si el valor ha sobrepasado el margen establecido. (La asimetria se indica con el LED: ASY). LED rojo intermitente: temporización en marcha. Ver tabla de funciones. LED rojo fijo: relé de salida desexcitado. El contacto entre 11-14 (6-2) está abierto.
ASY	La asimetría de las fases está fuera del margen establecido. LED rojo fijo: relé de salida desexcitado. El contacto entre 11-14 (6-2) está abierto.
LEVEL	[%] Margen de regulación.
TIME	Retardo a la intervención (min = minutos) o (s = segundos).
MEMORY ON	Memoria ON: despues de la lectura de un valor que sobrepasa los margenes establecidos, el contacto de salida se abre y se mantiene abierto 11-14 (6-2), aun cuando el valor vuelve a estar en los margenes establecidos. Para reestablecer la función en el 71.31.8.400.1021 ejercer con el selector la secuencia ON-OFF-ON o quitar la alimentación; en el tipo 71.91.8.230.0401 presionar el pulsador externo RESET entre Z1 y Z2.
MEMORY OFF	Memoria OFF: tras la lectura de un valor que sobrepasa los margenes establecidos, el contacto 11-14 (6-2) de salida se abre, cerrandose tan pronto como el valor penetra en el campo ajustado. El aparato se rearma automaticamente.

Relé de vigilancia con display			
SET/RESET	Relé 71.41 y 71.51. Pulsadores Set y Reset para la programación — ver las instrucciones en el interior del embalaje.		
SELECT	Relé 71.41 y 71.51. Selecciona los parametros de programación — ver las instrucciones en el interior del embalaje.		
DEF	LED rojo fijo o intermitente indica que el valor ha salido del campo de supervisión.		
PROG	Presionando simultáneamente las teclas “SET/RESET” y “SELECT”durante 3s se accede a la modalidad de programación y aparece escrito “prog” durante 1s. Mediante la tecla “SELECT” seleccionar el tipo de señal “AC” o “DC”, luego confirmar con “SET/RESET”, sucesivamente pulsar la tecla “SELECT” y seleccionar el tipo de función “Up”, “Lo”, o “UpLo” luego confirmar con “SET/RESET” y así todos los pasos o valores hasta la modalidad de memoria (seleccionada con un “YES” o “NO”). Si se han completado todos los pasos se visualizará la palabra "end" en el display.		
Instrucciones de programación	Despues de pulsar la tecla “SET/RESET” se mostrara en el display el valor medido, o “0” si Z1 y Z2 (5 y 9) no están conectados. Si la programación se interrumpe antes de que aparezca “end" en pantalla, permanecera activo el programa precedente y salvado con anterioridad.		
Programa memorizado	Pulsando la tecla “SELECT” durante 1 s y mediante pulsaciones posteriores, posibilita leer el programa almacenado y permite visualizar los valores establecidos.		
Memoria M	Memorización del fallo (para borrar, pulsar durante 1 segundos la tecla “SET/RESET”)		
Display	V = voltios A = amperios Up = umbral alto (con histeresis hacia el bajo) Lo = umbral bajo (con histeresis hacia el alto) UpLo = umbral alto y bajo - campo de supervisión	Level = valor Hys = histéresis M = memorización fallo Yes = si - con memoria no = no - sin memoria	t_1 = T_1 - tiempo de retardo para no considerar pequeñas fluctuaciones t_2 = T_2 - (en el tipo 71.51) tiempo de retardo para no considerar los picos de arranque de la corriente.

Stado de los LED y del LCD

Tipo	Indicación al inicio	Funcionamiento normal	Funcionamiento anormal		Reset
71.11.8.230.0010 **71.11.8.230.1010** **71.31.8.400.1010**	Despues de alimentar T = 5 o 10 min 11-14 abierto	Funcionamiento normal Valor medido OK 11-14 cerrado	Temporización T en marcha Valor medido no importa 11-14 abierto **Cerrará despues de T, si el valor medido es OK**	Despues que el tiempo T a transcurrido el valor no es OK 11-14 abierto **Cerrará despues de T, si el valor medido es OK**	
71.31.8.400.1021 **Memory OFF** ON OFF		Funcionamiento normal Valor medido OK 11-14 cerrado	Temporización T en marcha Valor medido no OK 11-14 cerrado	Despues que el tiempo T a transcurrido el valor no es OK 11-14 abierto **Cerrará despues de T, si el valor medido es OK**	
71.31.8.400.1021 **Memory ON** ON OFF		Funcionamiento normal Valor medido OK 11-14 cerrado	Temporización T en marcha Valor medido no OK 11-14 cerrado	Despues que el tiempo T a transcurrido el valor no es OK 11-14 abierto **No cerrará al RESET**	Despues que el tiempo T a transcurrido el valor no es OK 11-14 abierto **El contacto cerrará al RESET**
71.31.8.400.2000		Funcionamiento normal Valor medido OK 11-14 cerrado	Falta la tensión de alimentación en A1 (1) y/o A2 (5) 11-14 abierto **El contacto cerrará cuando retorne la alimentacióon y si el valor de medida es OK** Secuencia de fases falsa o falta o la tensión en A1 (1) y/o A2 (5) es > 1.11 U_N 11-14 abierto **Cerrarà si el valor es OK**	Asimetria de las fases 11-14 abierto **Cerrará si el valor es OK**	
71.41.8.230.1021 **Memory OFF**		**Valor medido en pantalla** Funcionamiento normal Valor medido OK 11-14 cerrado	**Valor medido en pantalla** Temporización T en marcha Valor medido no OK 11-14 cerrado	**Valor medido en pantalla** Despues que el tiempo T a transcurrido el valor no es OK 11-14 abierto **Cerrará si el valor es OK**	
71.41.8.230.1021 **Memory ON**		**Valor medido en pantalla** Funcionamiento normal Valor medido OK 11-14 cerrado	**Valor medido en pantalla** Temporización T en marcha Valor medido no OK 11-14 cerrado	**"M"** intermitente en pantalla **Valor medido en pantalla** Despues que el tiempo T a transcurrido el valor no es OK 11-14 abierto **No cerrará al RESET**	**"M"** intermitente en pantalla **Valor medido en pantalla** Despues que el tiempo T a transcurrido el valor no es OK 11-14 abierto **Cerrará al RESET**
71.51.8.230.1021 **Memory OFF**	**Valor medido en pantalla** Temporización T2 en marcha Valor medido no considerado **11-14 cerrado**	**Valor medido en pantalla** Funcionamiento normal Valor medido OK 11-14 cerrado	**Valor medido en pantalla** Temporización T en marcha Valor medido no OK 11-14 cerrado	**Valor medido en pantalla** Despues que el tiempo T a transcurrido el valor no es OK 11-14 abierto **Cerrará si el valor es OK**	
71.51.8.230.1021 **Memory ON**	**Valor medido en pantalla** Temporización T2 en marcha Valor medido no considerado **11-14 cerrado**	**Valor medido en pantalla** Funcionamiento normal Valor medido OK 11-14 cerrado	**Valor medido en pantalla** Temporización T en marcha Valor medido no OK 11-14 cerrado	**"M"** intermitente en pantalla **Valor medido en pantalla** Despues que el tiempo T a transcurrido el valor no es OK 11-14 abierto **No cerrará al RESET**	**"M"** intermitente en pantalla **Valor medido en pantalla** Despues que el tiempo T a transcurrido el valor no es OK 11-14 abierto **Cerrará al RESET**
71.91.x.xxx.0300		Funcionamiento normal Valor medido OK 11-14 cerrado	Temperatura demasiado alta o circuito PTC abierto o PTC cortocircuitado 11-14 abierto **Cerrará si el valor es OK**		
71.92.x.xxx.0001 **Memory OFF** ON OFF		Funcionamiento normal Valor medido OK 11-14 cerrado	Temperatura demasiado alta o circuito PTC abierto o PTC cortocircuitado 11-14 abierto **Cerrará si el valor es OK**		
71.92.x.xxx.0001 **Memory ON** ON OFF		Funcionamiento normal Valor medido OK 11-14 cerrado	Temperatura demasiado alta o circuito PTC abierto o PTC cortocircuitado 11-14 abierto		Temperatura es OK 11-14 abierto Cerrará al RESET

Funciones

Tipo 71.11.8.230.0010

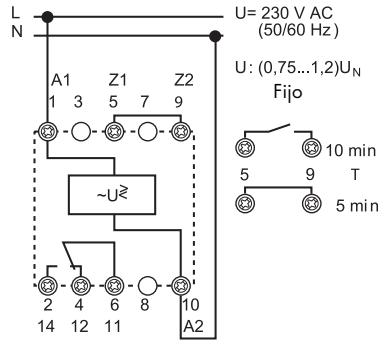

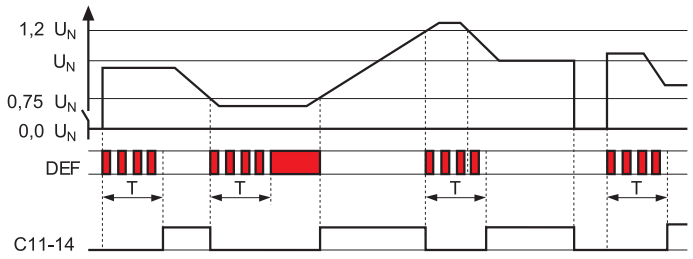

Desconexión:
inmediata si el valor está fuera del campo.

Conexión:
despues que haya transcurrido el tiempo T y el valor esté dentro del campo.

C = contacto NA del relé
11-14 (6-2)

Tipo 71.11.8.230.1010

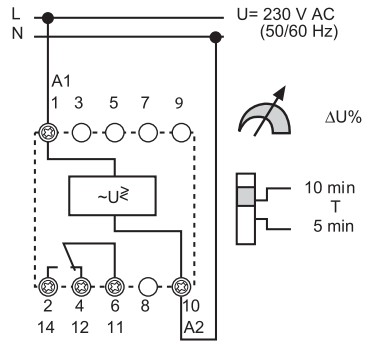

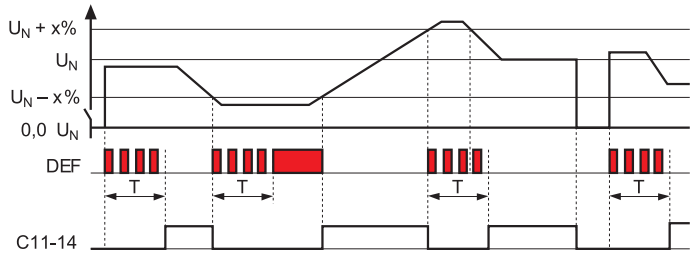

Desconexión:
Inmediata si el valor está fuera del campo.

Conexión:
despues que haya transcurrido el tiempo T y el valor esté dentro del campo.

C = contacto NA del relé
NA 11-14 (6-2)

Tipo 71.31.8.400.1010

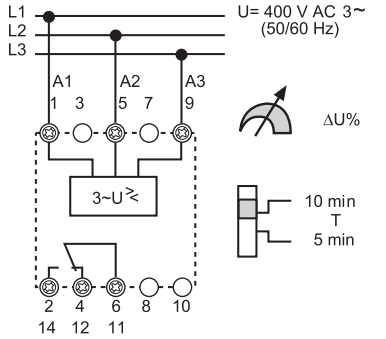

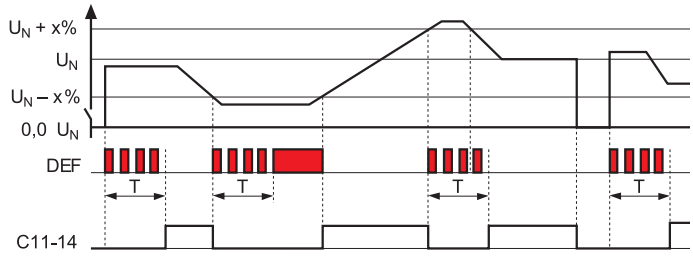

Desconexión:
Inmediata si el valor sale del campo.

Conexión:
despues que haya transcurrido el tiempo T y el valor esté dentro del campo.

C = contacto NA del relé
NA 11-14 (6-2)

Tipo 71.31.8.400.1021

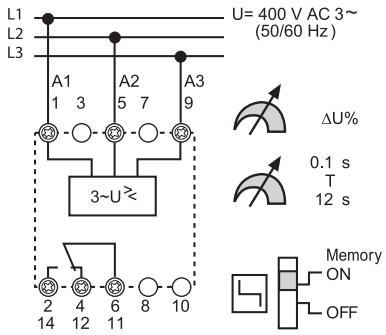

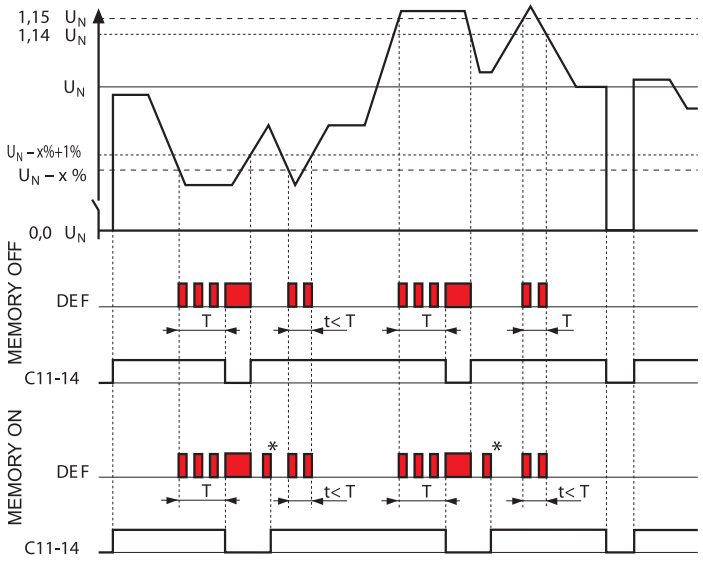

*RESET de la memoria = quitar la alimentación o proceder en selector ON - OFF - ON.

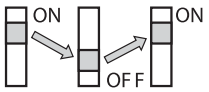

Desconexión:
si el valor sale del campo seleccionado y solo despues que haya transcurrido el tiempo de retardo T.

Conexión:
MEMORY OFF:
inmediata si el valor reentra en el campo de regulación (histeresis 1%).

Conexión:
MEMORY ON:
si el valor reentra en el campo de supervisión y se actua el RESET manualmente.

RESET:
actuar sobre el selector "Memory" con la secuencia ON-OFF-ON o quitar la alimentación.

C = contacto NA del relé
NA 11-14 (6-2)

Funciones

Tipo 71.31.8.400.2000

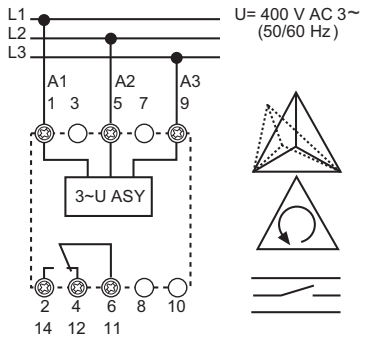

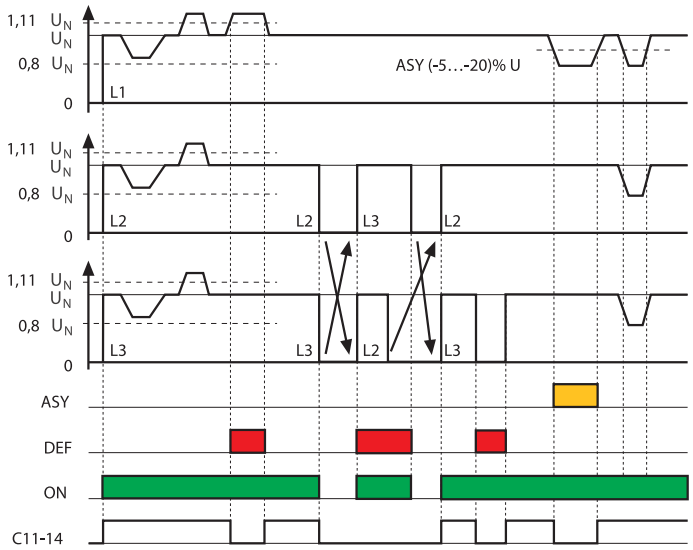

Desconexión:
Asimetria de fases.
Rotación de fases.
erronea. Fallo de fase

LED • ASY amarillo
Asimetria de fases

LED • DEF rojo
Tensión en A1 (1) y/o A2 (5) > 1.11 U_N
Rotación de fases erronea
Fallo de fase en A3 (9)

LED • ON verde
Relé de vigilancia activado y la tensión de alimentación 400 V está conectada a bornes 1-5 o A1- A2.

C = contacto NA del relé
NA 11-14 (6-2)

Tipo 71.41.8.230.1021

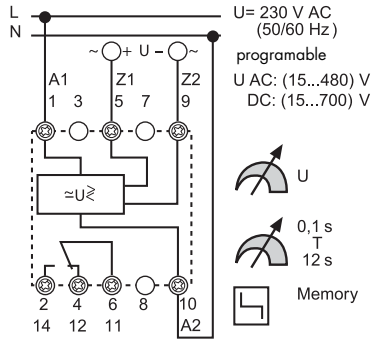

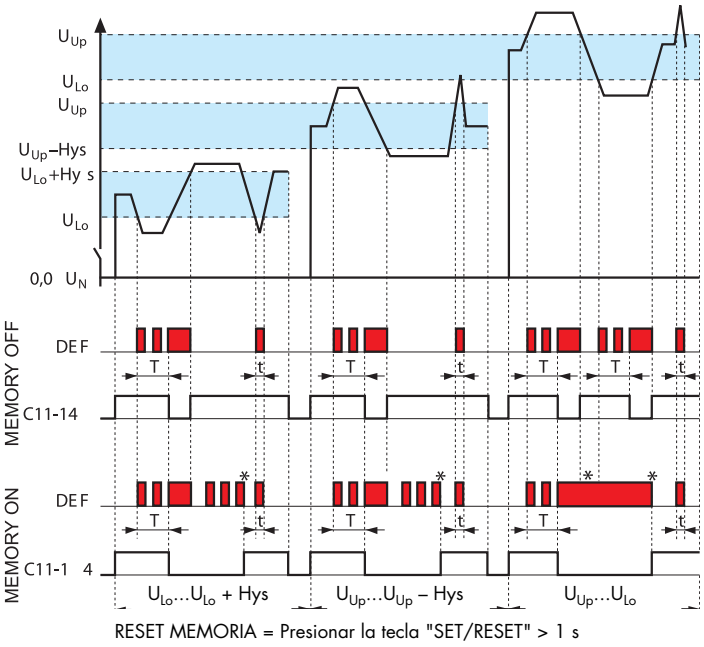

Desconexión:
U_{Lo}
Si el valor medido es menor que el umbral inferior y solo si ha transcurrido el tiempo T.

U_{Up}
Si el valor medido es mayor que el umbral superior y solo si ha transcurrido el tiempo T.

$U_{Lo}U_{Up}$
Si el valor medido sale del campo establecido y solo si ha transcurrido el tiempo T.

La tensión fuera del campo por un tiempo < T es ignorada.

Conexión:
U_{Lo} o U_{Up}
Cuando supera el valor de la histeresis.

$U_{Lo}U_{Up}$ mode
Cuando supera U_{Lo} o U_{Up}.

RESET MEMORY:
Presionar la tecla "SET/RESET" > 1 s

C = contacto NA del relé
NA 11-14 (6-2)

Funciones

Tipo 71.51.8.230.1021

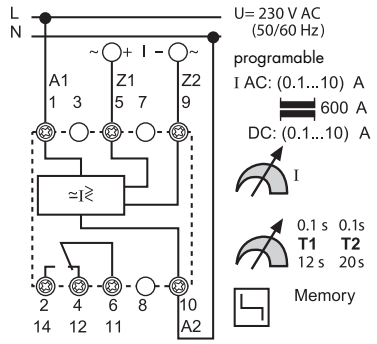

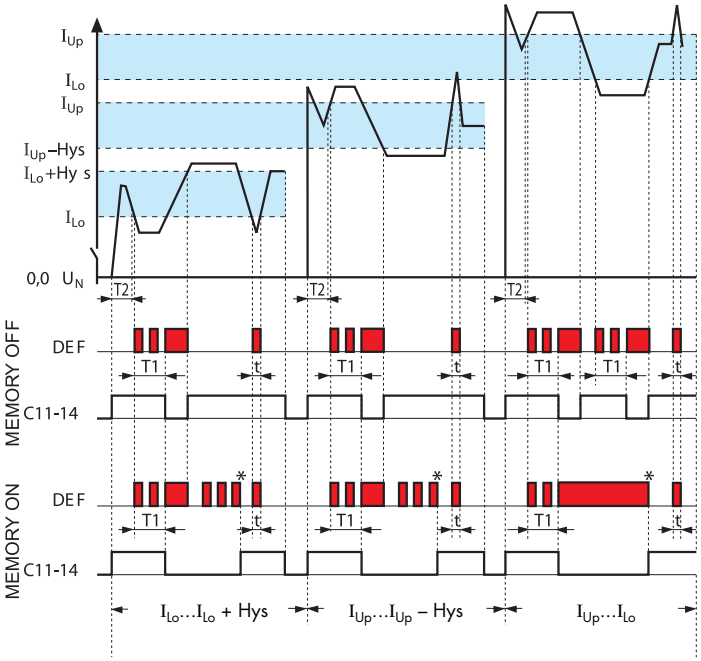

RESET MEMORIA = Presionar la tecla "SET/RESET" > 1 s

Desconexión:

I_{Lo}
Si el valor medido es menor que el umbral inferior y solo si ha transcurrido el tiempo T.

I_{Up}
Si el valor medido es mayor que el umbral superior y solo si ha transcurrido el tiempo T.

I_{Lo} I_{Up}
Si el valor medido sale del campo establecido y solo si ha transcurrido el tiempo T.

Picos de conexión < T2 són ignorados.

Corrientes fuera del campo por un tiempo < T1 són ignoradas.

Conexión:

I_{Lo} o I_{Up}
Cuando supera el valor de la histeresis.

I_{Lo} I_{Up}
Cuando supera I_{Lo} o I_{Up}

RESET MEMORY:
Presionar la tecla "SET/RESET" >1 sec

C = contacto NA del relé
NA 11-14 (6-2)

Tipo 71.91.x.xxx.0300

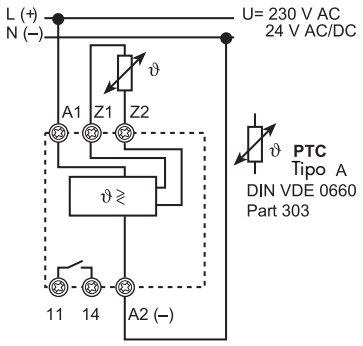

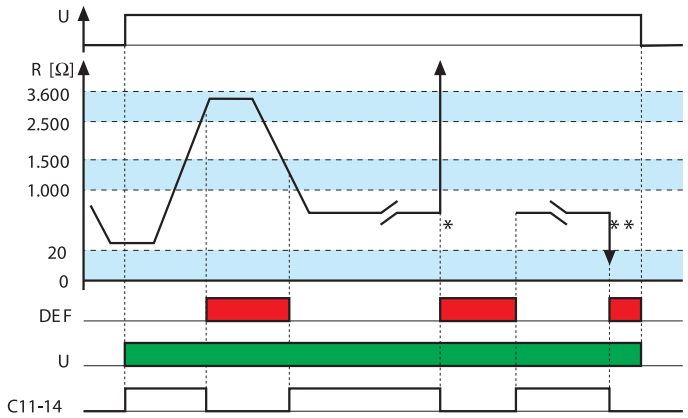

*PTC - Circuito abierto **PTC - Cortocircuito

Desconexión:
- PTC con circuito abierto
- Sobretemperatura R_{PTC} >(2.5…3.6)kΩ,
- PTC cortocircuitado (R_{PTC} <20Ω)
- Fallo de alimentación

Conexión:
Temperatura entre limites R_{PTC} (1.0…1.5)kΩ en enfriamiento (1…1.5)kΩ.

C = contacto NA del relé
NA (11-14)
Cerrado cuando la temperatura está dentro de los limites.

Funciones

Tipo 71.92.x.xxx.0001

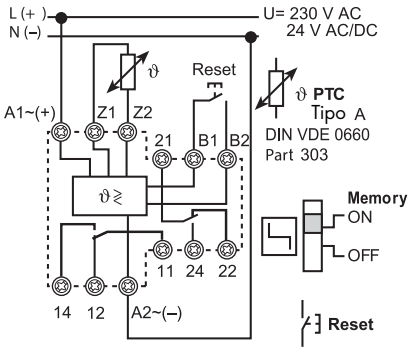

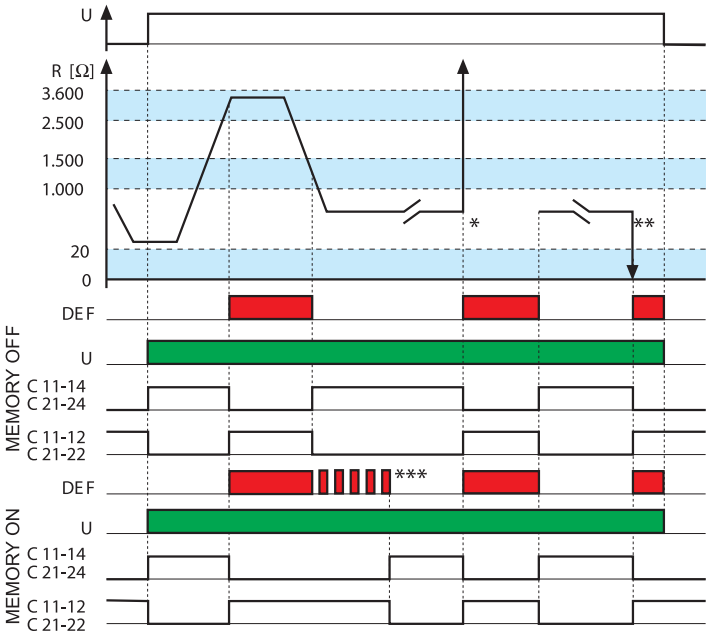

*PTC - Circuito abierto **PTC - Cortocircuitado
***RESET MEMORIA = efectuar sobre el selector Memory ON-OFF-ON o interrumpir la alimentación

Desconexión:
- PTC con circuito abierto
- Sobretemperatura R_{PTC} >(2.5…3.6)kΩ
- PTC cortocircuitado R_{PTC} <20Ω
- Fallo de alimentación

Conexión:
Temperatura entre limites R_{PTC} >(20…2.5)kΩ en enfriamiento (1…1.5)kΩ.

Selectore en MEMORY OFF:
si el valor medido está dentro de los valores establecidos.

MEMORY ON:
si el valor medido está dentro de los valores establecidos y activa.

RESET efectuando sobre el selector Memory ON-OFF-ON.

C = contacto del relé
NA (11-14)
Cerrado cuando la temperatura está dentro de los limites.

NC (21-22)
Cerrado cuando la temperatura sobrepasa los limites o falta la tensión de alimentación.

XI-2012, www.findernet.com

finder

Automatización Eléctrica
Especialistas en Automatización

A continuación tiene a su disposición un listado de artículos con enlaces directos a nuestra tienda Electric Automation Network donde podrá consultar:

- Cotización por volumen de compra en tiempo real.
- Documentación y Fichas técnicas.
- Plazo estimado de entrega en tiempo real.
- Envío de los materiales a casi cualquier parte del mundo.
- Gestión de Compras, Histórico de pedidos y Seguimiento de envíos.

Para acceder al producto, click en el botón verde.

Artículo	Código	Referencia	Enlace al producto
Relé de control	711182300010	71.11.8.230.0010	Comprar en EAN
Relé de control	711182300010PAS	71.11.8.230.0010PAS	Comprar en EAN
Relé de control	711182301010	71.11.8.230.1010	Comprar en EAN
Relé de control	711182301010PAS	71.11.8.230.1010PAS	Comprar en EAN
Relé de control	713184001010	71.31.8.400.1010	Comprar en EAN
Relé de control	713184001010PAS	71.31.8.400.1010PAS	Comprar en EAN
Relé de control	713184001021	71.31.8.400.1021	Comprar en EAN
Relé de control	713184001021PAS	71.31.8.400.1021PAS	Comprar en EAN
Relé de control	713184002000	71.31.8.400.2000	Comprar en EAN
Relé de control	713184002000PAS	71.31.8.400.2000PAS	Comprar en EAN
Relé de control	714182301021	71.41.8.230.1021	Comprar en EAN
Relé de control	714182301021PAS	71.41.8.230.1021PAS	Comprar en EAN
Relé de control	715182301021	71.51.8.230.1021	Comprar en EAN
Relé de control	715182301021PAS	71.51.8.230.1021PAS	Comprar en EAN
Reléde proteccion termica	719100240300	71.91.0.024.0300	Comprar en EAN
Reléde proteccion termica	719100240300PAS	71.91.0.024.0300PAS	Comprar en EAN

Reléde proteccion termica	719182300300	71.91.8.230.0300	Comprar en EAN
Reléde proteccion termica	719182300300PAS	71.91.8.230.0300PAS	Comprar en EAN
Reléde proteccion termica	719200240001	71.92.0.024.0001	Comprar en EAN
Reléde proteccion termica	719200240001PAS	71.92.0.024.0001PAS	Comprar en EAN
Reléde proteccion termica	719282300001	71.92.8.230.0001	Comprar en EAN
Reléde proteccion termica	719282300001PAS	71.92.8.230.0001PAS	Comprar en EAN