Al final del presente documento encontrará enlaces a los productos relacionados con este catálogo.
Puede acceder directamente a nuestra tienda haciendo click AQUÍ

Sistema de gestión térmica

EGK, Resistencia anticondensación, pequeña.

Descripción: Pequeño calefactor semiconductor posición vertical para prevenir condensación. Fijación rápida sobre carril DIN de 35 mm (EN60715).
Elemento de calefacción: Resistencia PTC, autoregulación y temperatura limitada.
Material: Plastico y el perfil en aluminio ionizado.
Temperatura de funcionamiento: -45 a +70ºC. La capacidad de calefacción es para una temperatura ambiente de 20ºC.
Conexión: 3x0.5mm² (300mm) cable de silicola. Para calefactores UL 3XAWG20 (300mm) cable.
Protección: IP 54, Clase I (a tierra)
Aprobaciones: CE, UL. (referencia terminado en UL), GOST.
Cantidad por embalaje: 1 pieza

Capacidad (W)	Voltaje (V)	Intensidad (A)	L	Peso	Ref.
10	120-240V AC/DC	1.0	52	0.100	EGK010
20	120-240V AC/DC	2.5	60	0.200	EGK020
30	120-240V AC/DC	3.0	70	0.200	EGK030
10	110-120V AC/DC	1.0	52	0.100	EGK010UL
20	110-120V AC/DC	2.5	70	0.200	EGK020UL
30	110-120V AC/DC	3.0	100	0.200	EGK030UL

El min/max voltaje para calefactores 120-240V corresponde a 110/265V, operando con voltajes por debajo de 140V CA/CC se reduce el rendimiento térmico aproximadamente un 10%.

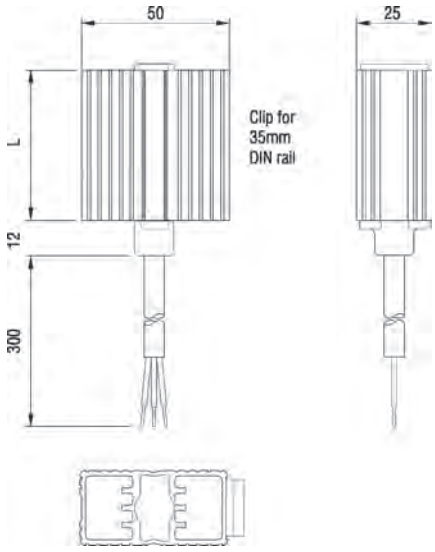

EHG, Resistencia anticondensación, grande.

Descripción: Gran calefactor para ser fijado en posición vertical para prevenir la condensación. Fijación rápida sobre carril DIN de 35 mm (EN60715).
Material: Plástico y el perfil en aluminio anodizado.
Voltaje de funcionamiento: 110 - 250 V CA, 50/60 Hz.
Temperatura de funcionamiento: -40ºC a +70ºC. La capacidad de calorífica es para una temperatura ambiente de 20ºC.
Conexión: Terminal para conexión (2x0,5-2,5mm), disponible bajo pedido con cable de conexión (500mm).
Protección: IP 20, clase I, IP 44 en versión con cable de conexión.
Aprobaciones: CE, UL, cUL, GOST.
Cantidad por embalaje: 1 Pieza.

Capacidad (W)	Intensidad (A)	L (mm)	Peso (kg)	Ref.
15	1.1	65	0.250	EHG015
30	1.2	65	0.250	EHG030
45	1.8	65	0.250	EHG045
60	2.5	140	0.450	EHG060
75	4.5	140	0.510	EHG075
100	5.0	140	0.510	EHG100
150	7.5	215	0.770	EHG150

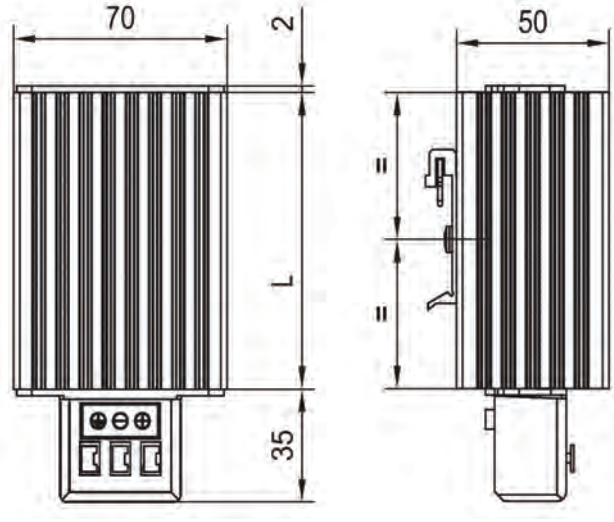

A continuación tiene a su disposición un listado de artículos con enlaces directos a nuestra tienda Electric Automation Network donde podrá consultar:

- Cotización por volumen de compra en tiempo real.
- Documentación y Fichas técnicas.
- Plazo estimado de entrega en tiempo real.
- Envío de los materiales a casi cualquier parte del mundo.
- Gestión de Compras, Histórico de pedidos y Seguimiento de envíos.

Para acceder al producto, click en el botón verde.

Artículo	Código	Referencia	Enlace al producto
Calefactor de 10 W	EGK010		Comprar en EAN
Calefactor de 10 W UL	EGK010UL		Comprar en EAN
Calefactor de 20 W	EGK020		Comprar en EAN
Calefactor de 20 W UL	EGK020UL		Comprar en EAN
Calefactor de 30 W	EGK030		Comprar en EAN
Calefactor de 30 W UL	EGK030UL		Comprar en EAN
Calefactor de 15 W	EHG015		Comprar en EAN
Calefactor de 30 W	EHG030		Comprar en EAN
Calefactor de 45 W	EHG045		Comprar en EAN
Calefactor de 60 W	EHG060		Comprar en EAN
Calefactor de 75 W	EHG075		Comprar en EAN
Calefactor de 100 W	EHG100		Comprar en EAN
Calefactor de 150 W	EHG150		Comprar en EAN