Al final del presente documento encontrará enlaces a los productos relacionados con este catálogo.
Puede acceder directamente a nuestra tienda haciendo click AQUÍ

Equipamiento contactos C = Contacto de cierre A = Contacto de apertura Función de seguridad a través de maniobra positiva de apertura, según IEC/EN 60947-5-1 C = Contacto de cierre	A = Contacto de apertura	Símbolos para esquemas	Carrera de conexión ■ = Contacto cerrado □ = Contacto abierto ▒ = Margen de regulación	Color de la tapa de la caja	Plástico **Referencia** Código		Ud. de embalaje (piezas)
Punto de contacto regulable electrónicamente, IP66, IP67							
Aparato base Indicador óptico de estado, comparable con carrera de apertura positiva Condicionalmente resistente a cortocircuitos. Después de reiniciar volver a conectar. TÜV Rheinland · Bauart geprüft Functional Safety FS Type approved							
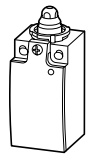 1 C	1 A	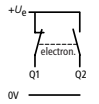	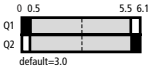		**LSE-11** 266121		1
	2 A	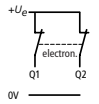	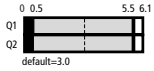		**LSE-02** 266122		1

Notas LSE-11 y LSE-02: ajuste individual del punto de contacto:

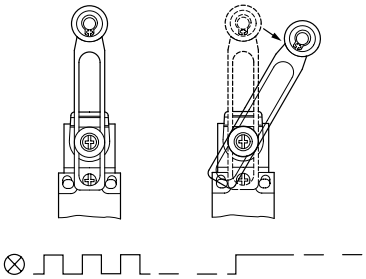

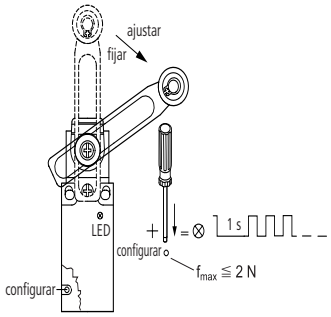

Ejemplo de conexiones para una conexión en serie:
LSE-11 y LSE-02 se pueden emplear en conexiones destinadas a la seguridad.

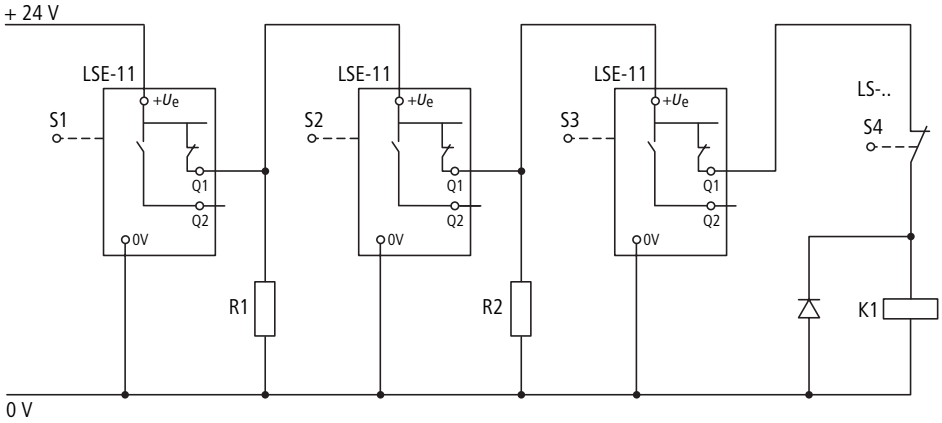

S1 está con 24 V DC
S2, S3 se conectan con un retardo de 0.7 s cada uno.
R1, R2 por ej. elemento de preconexión M22-XLED60 (2820 Ω/0.5 W)

Interruptores de posición electrónicos analógicos IP66, IP67							
Aparato base Indicador óptico de estado Q1 = salida analógica Q2 = salida de diagnóstico (En caso de defecto, la salida de diagnóstico posee la señal 0-V.)	9 … 17 mA	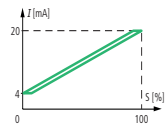			**LSE-AI** 269461		1
	0 … 10 V	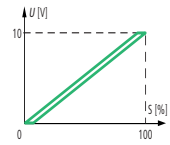			**LSE-AU** 274096		1

A continuación tiene a su disposición un listado de artículos con enlaces directos a nuestra tienda Electric Automation Network donde podrá consultar:

- Cotización por volumen de compra en tiempo real.
- Documentación y Fichas técnicas.
- Plazo estimado de entrega en tiempo real.
- Envío de los materiales a casi cualquier parte del mundo.
- Gestión de Compras, Histórico de pedidos y Seguimiento de envíos.

Para acceder al producto, click en el botón verde.

Artículo	Código	Referencia	Enlace al producto
LSE-AI	269461	LSE-AI	Comprar en EAN