Cembre

Automatización Eléctrica
Especialistas en Automatización

Al final del presente documento encontrará enlaces a los productos relacionados con este catálogo.
Puede acceder directamente a nuestra tienda haciendo click AQUÍ

EMPALMES MULTITENSION

para cables de aluminio

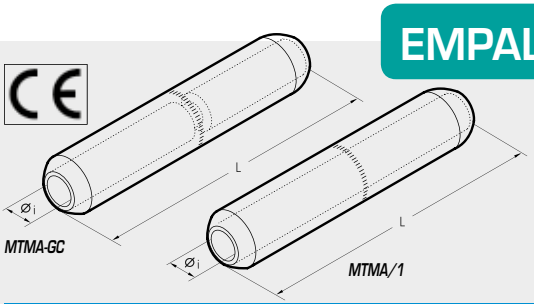

MTMA-GC
MTMA/1

Sección Conductores mm² (AWG)	Ref.	Ref.	Dimensiones mm Øi	L	Cantidad Caja/Bolsa	Herramientas Hidráulicas			
10 *(8)*	MTMA 10-GC		4,3	90,5	*60/3*	HT 131-UC / RHU 131-C / B 131-UC			
16 *(6)*	MTMA 16-GC	MTMA 16/1	5,5	90,5	*60/3*				
25 *(4)*	MTMA 25-GC	MTMA 25/1	6,5	90,5	*60/3*				
35 *(2)*	MTMA 35-GC	MTMA 35/1	8,0	90,5	*60/3*				
	MTMA 35-20-GC		8,0	106,5	*30/3*				
50 *(1/0)*	MTMA 50-GC	MTMA 50/1	9,0	106,5	*30/3*				
70 *(2/0)*	MTMA 70-GC	MTMA 70/1	11,0	106,5	*30/3*				
95 *(3/0)*	MTMA 95-GC		12,5	110,0	*30/3*				
		MTMA 95/1	12,5	106,5	*30/3*				
120 *(250 MCM)*	MTMA 120-GC	MTMA 120/1	13,7	133,0	*30/3*				
150 *(300 MCM)*	MTMA 150-GC		15,5	135,0	*30/3*				
		MTMA 150/1	15,5	133,5	*30/3*				
185 *(350 MCM)*	MTMA 185-GC	MTMA 185/1	17,0	143,5	*15/3*				
240 *(500 MCM)*	MTMA 240-GC	MTMA 240/1	19,5	143,5	*15/3*				
300 *(600 MCM)*	MTMAD 300-GC		22,5	144,5	*15/3*		HT120 HT131-C RHC 131	ECW-H3D	
		MTMAD 300/1	22,5	135,0	*15/3*				
	MTMA 300-GC		23,3	218,0	*15/3*				RHU 230-630
400 *(800 MCM)*		MTMA 400/1	26,0	218,0	*15/3*				
500 *(1000 MCM)*	MTMA 500-GC		29,1	218,5	*15/3*				
		MTMA 500-40/1	29,1	218,0	*12/3*				
630 *(1250 MCM)*		MTMA 630/1	32,5	218,5	*12/3*				

La serie de terminales MTMA-GC están hechos a partir de aluminio de una pureza igual ó superior a 99,5%. Presentan un punto de separación donde se dividen las dos partes de conductor que han sido introducidas por ambos lados. La zona de contacto ha sido rellenada con grasa especial para evitar la oxidación del conector.
El tipo MTMA/1 no presenta ningún bloqueo por lo cual es óptimo para la unión de cables aislados compactos.

EMPALMES REDUCTORES MULTITENSION

para cables de aluminio y cobre

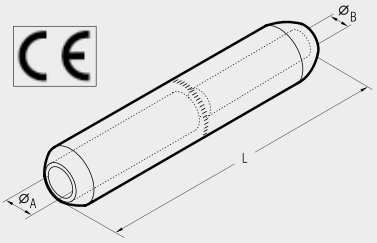

MTMA-GC

Sección Conductores mm² (AWG) Cara A Al	Cara B Al/Cu	Ref.	Dimensiones mm ØA	ØB	L	Cantidad Caja/Bolsa	Herramientas Hidráulicas			
16 *(6)*	10 *(8)*	MTMA 16-10-GC	5,5	4,3	90,5	*60/3*	HT 131-UC / RHU 131-C / B 131-UC			
25 *(4)*	10 *(8)*	MTMA 25-10-GC	6,5	4,3	90,5	*60/3*				
	16 *(6)*	MTMA 25-16-GC	6,5	5,5	90,5	*60/3*				
50 *(1/0)*	25 *(4)*	MTMA 50-25-GC	9,0	6,5	106,5	*30/3*				
	35 *(2)*	MTMA 50-35-GC	9,0	8,0	106,5	*30/3*				
70 *(2/0)*	35 *(2)*	MTMA 70-35-GC	11,0	8,0	106,5	*30/3*				
	50 *(1/0)*	MTMA 70-50-GC	11,0	9,0	106,5	*30/3*				
95 *(3/0)*	50 *(1/0)*	MTMA 95-50-GC	12,5	9,0	109,4	*30/3*				
	70 *(2/0)*	MTMA 95-70-GC	12,5	11,0	106,5	*30/3*				
120 *(250 MCM)*	70 *(2/0)*	MTMA 120-70-GC	13,7	11,0	133,0	*30/3*				
	95 *(3/0)*	MTMA 120-95-GC	13,7	12,5	133,0	*30/3*				
150 *(300 MCM)*	70 *(2/0)*	MTMA 150-70-GC	15,5	11,0	133,0	*30/3*				
	95 *(3/0)*	MTMA 150-95-GC	15,5	12,5	134,4	*30/3*				
	120 *(250 MCM)*	MTMA 150-120-GC	15,5	13,7	133,0	*30/3*				
185 *(350 MCM)*	120 *(250 MCM)*	MTMA 185-120-GC	17,0	13,7	143,5	*15/3*				
	150 *(300 MCM)*	MTMA 185-150-GC	17,0	15,5	143,5	*15/3*				
240 *(500 MCM)*	150 *(300 MCM)*	MTMA 240-150-GC	19,5	15,5	143,5	*15/3*				
	185 *(350 MCM)*	MTMA 240-185-GC	19,5	17,0	143,5	*15/3*				
300 *(600 MCM)*	95 *(3/0)*	MTMAD 300-95-GC	22,5	12,5	144,5	*15/3*		HT120 HT131-C RHC 131	ECW-H3D	
	150 *(300 MCM)*	MTMAD 300-150-GC	22,5	15,5	144,5	*15/3*				
	185 *(350 MCM)*	MTMAD 300-185-GC	22,5	17,0	144,5	*15/3*				
	240 *(500 MCM)*	MTMAD 300-240-GC	22,5	19,5	144,5	*15/3*				
400 *(800 MCM)*	240 *(500 MCM)*	MTMA 400-240-GC	26,0	19,5	218,0	*15/3*				RHU 230-630
	300 *(600 MCM)*	MTMA 400-300-GC	26,0	23,3	218,0	*15/3*				
500 *(1000 MCM)*	300 *(600 MCM)*	MTMA 500-300-GC	29,1	23,3	218,5	*12/3*				
	400 *(800 MCM)*	MTMA 500-400-GC	29,1	26,0	218,5	*12/3*				

Este tipo de terminales reductores están fabricados de la misma manera que la serie MTMA-GC.
Si son usados para establecer una conexión Cu-Al, tener en cuenta que la unión debe ser "limpia" para evitar que cualquier agente exterior provoque oxidación.

Cembre

Automatización Eléctrica
Especialistas en Automatización

A continuación tiene a su disposición un listado de artículos con enlaces directos a nuestra tienda Electric Automation Network donde podrá consultar:

- Cotización por volumen de compra en tiempo real.
- Documentación y Fichas técnicas.
- Plazo estimado de entrega en tiempo real.
- Envío de los materiales a casi cualquier parte del mundo.
- Gestión de Compras, Histórico de pedidos y Seguimiento de envíos.

Para acceder al producto, click en el botón verde.

Artículo	Código	Referencia	Enlace al producto
MTMAD300-185GC REDUCCION ALUMINIO	2722160	MTMAD300-185-GC	Comprar en EAN
MTMA240/1 EMPALME ALUMINIO	2720400	MTMA240/1	Comprar en EAN
MTMA95-GC EMPALME ALUMINIO	2720232	MTMA95-GC	Comprar en EAN
MTMA25-GC EMPALME ALUMINIO	2720090	MTMA25-GC	Comprar en EAN
MTMAD300-150-GC REDUCCION ALUMINIO	2722140	MTMAD300-150-GC	Comprar en EAN
MTMA150-70 GC REDUCCION ALUMINIO	2721550	MTMA150-70-GC	Comprar en EAN
MTMA25-16-GC REDUCCION ALUMINIO	2720580	MTMA25-16-GC	Comprar en EAN
MTMA50-GC EMPALME ALUMINIO	2720152	MTMA50-GC	Comprar en EAN
MTMA35-GC EMPALME ALUMINIO	2720130	MTMA35-GC	Comprar en EAN
MTMA400-240-GC REDUCCION ALUMINIO	2722245	MTMA400-240-GC	Comprar en EAN
MTMA50-25-GC REDUCCION ALUMINIO	2720650	MTMA50-25-GC	Comprar en EAN
MTMA150-GC EMPALME AL.	2720330	MTMA150-GC	Comprar en EAN
MTMAD300-240GC REDUCCION ALUMINIO	2722220	MTMAD300-240-GC	Comprar en EAN
MTMA70-GC EMPALME ALUMINIO	2720195	MTMA70-GC	Comprar en EAN
MTMA120-95 GC REDUCCION ALUMINIO	2721450	MTMA120-95-GC	Comprar en EAN

MTMA500-40/1 EMPALME AL	2720509	MTMA500-40/1	Comprar en EAN
MTMA150-95GC REDUCCION ALUMINIO	2721590	MTMA150-95-GC	Comprar en EAN
SIGLA PMP-30 23123- (OR)	4311010	23123-	Comprar en EAN
MTMA120-70 GC REDUCCION ALUMINIO	2721410	MTMA120-70-GC	Comprar en EAN
MTMA240-150-GC REDUCCION ALUMINIO	2722050	MTMA240-150-GC	Comprar en EAN
MTMA10-GC EMPALME ALUMINIO	2720025	MTMA10-GC	Comprar en EAN
MTMA16-10-GC REDUCCION ALUMINIO	2720560	MTMA16-10-GC	Comprar en EAN
MTMA400/1 EMPALME ALUMINIO	2720475	MTMA400/1	Comprar en EAN
MTMA300-GC EMPALME ALUMINIO	2720430	MTMA300-GC	Comprar en EAN
MTMA35/1 EMPALME ALUMINIO	2720111	MTMA35/1	Comprar en EAN
MTMA240-GC EMPALME ALUMINIO	2720410	MTMA240-GC	Comprar en EAN
MTMA240-185 GC REDUCCION ALUMINIO	2722090	MTMA240-185-GC	Comprar en EAN
MTMA185-GC EMPALME ALUMINIO	2720360	MTMA185-GC	Comprar en EAN
TUBETTO PM-DT 55010 (12 TR)	4010520	55010	Comprar en EAN
MTMA50-35-GC REDUCCION ALUMINIO	2720660	MTMA50-35-GC	Comprar en EAN
2329 TERMINAL LATON 1 TORNILLOS	3052030	2329	Comprar en EAN
53050 TUBO TRANSPARENTE PM-ET (23)	4010060	53050	Comprar en EAN
MTMA500-GC EMPALME ALUMINIO	2720515	MTMA500-GC	Comprar en EAN
MTMA70-50 GC REDUCCION ALUMINIO	2720980	MTMA70-50-GC	Comprar en EAN
MTMA150-120 GC REDUCCION ALUMINIO	2721630	MTMA150-120-GC	Comprar en EAN
MTMA70-35 GC REDUCCION ALUMINIO	2720940	MTMA70-35-GC	Comprar en EAN
MTMA25-10-GC REDUCCION ALUMINIO	2720575	MTMA25-10-GC	Comprar en EAN
MTMA16-GC EMPALME ALUMINIO	2720035	MTMA16-GC	Comprar en EAN
MTMA185-150 GC REDUCCION ALUMINIO	2721910	MTMA185-150-GC	Comprar en EAN
MTMAD300/1 EMPALME ALUMINIO	2720460	MTMAD300/1	Comprar en EAN
MTMA95-50GC REDUCCION ALUMINIO	2721030	MTMA95-50-GC	Comprar en EAN

MTMAD300-95-GC REDUCCION ALUMINIO	2722121	MTMAD300-95-GC	Comprar en EAN
MTMAD300-GC EMPALME ALUMINIO	2720440	MTMAD300-GC	Comprar en EAN
MTMA120-GC EMPALME ALUMINIO	2720272	MTMA120-GC	Comprar en EAN
MTMA185-120 GC REDUCCION ALUMINIO	2721900	MTMA185-120-GC	Comprar en EAN
MTMA95-70-GC REDUCCION ALUMINIO	2721070	MTMA95-70-GC	Comprar en EAN