Артикул: DUG 350-3R4SL70
код: 7400521

Монтажная крышка, стр. приложения для тяжелых условий эксплуатации, 382,5x382,5, оцинкованная полоса, DIN EN 10147, Сталь, St

Покупка от Electric Automation Network

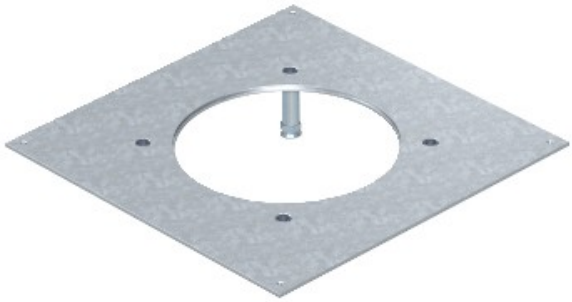

Сверхмощный крепления крышки для UZD350-3 Для установки круглых тяжелых кассета номинальной Размер P4. С четырех прочных опорах, которые подключены к крепления крышки и регулируемые по высоте. Регулировка высоты болтами с контргайками фиксируют на высоте. Монтажное отверстие 3 мм встраиваемые для последующего гашения блокировки с крышкой-заглушкой.