Referência: RAAM 150 FS
Código: 6041928

derivações simples, com conexão rápida, 110x500, banda galvanizado, DIN EN 10147, de aço, St

A partir de Electric Automation Network

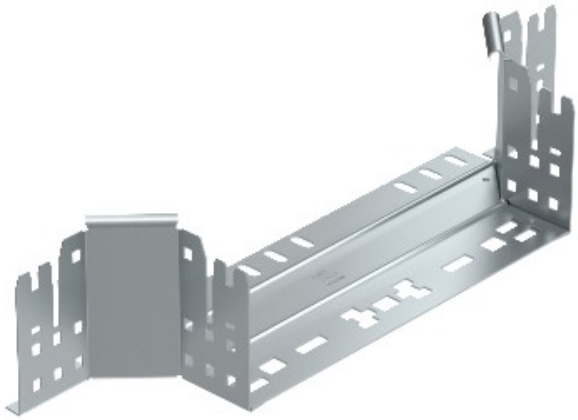

Montagem/peça ramo com conector rápido do sistema. Para todos os bandeja de cabo tipos de 110 mm de altura da lateral.