finder

Série 20 - Relé de impulso modular 16 A

Características

1 ou 2 contatos 16 A - Relé de impulso modular para montagem direta em trilho 35 mm (EN 60715)

- Largura um módulo, 17.4 mm
- Botão de teste e indicador mecânico
- 6 sequências disponíveis
- Bobina AC ou DC
- Placa de identificação
- Pode ser usado com botões luminosos através do adaptador 026.00
- Montagem em trilho 35 mm (EN 60715)
- Contatos sem Cádmio
- Patente Italiana

20.21	20.22, 24, 26, 28	20.23
• Interruptor unipolar 1 NA • Montagem em trilho 35 mm (EN 60715)	• Interruptor bipolar • Montagem em trilho 35 mm (EN 60715)	• Interruptor bipolar 1 NA + 1 NF • Montagem em trilho 35 mm (EN 60715)
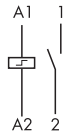	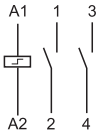	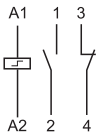
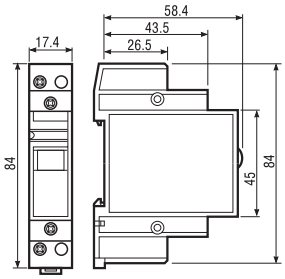	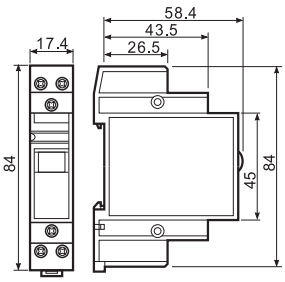	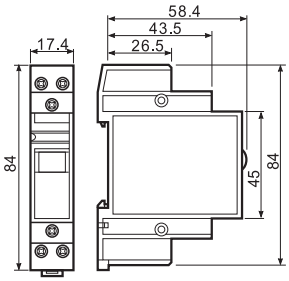

Para Carga de Motor e Carga Pilot Duty Homologadas Pela UL, Veja "Informações técnica gerais" página V

Características dos contatos				
Configurações dos contatos		1 NA	2 NA	1 NA + 1 NF
Corrente nominal/Máx corrente instantânea	A	16/30	16/30	16/30
Tensão nominal/Máx tensão comutável	V AC	250/400	250/400	250/400
Carga nominal em AC1	VA	4000	4000	4000
Carga nominal em AC15 (230 V AC)	VA	750	750	750
Carga máx. da lâmpada: incandescente (230 V)	W	2000	2000	2000
fluorescente compensada (230 V)	W	750	750	750
fluorescente não compensada (230 V)	W	1000	1000	1000
halógena (230 V)	W	2000	2000	2000
Carga mínima comutável	mW (V/mA)	1000 (10/10)	1000 (10/10)	1000 (10/10)
Material dos contatos standard		AgNi	AgNi	AgNi
Características de alimentação				
Tensão de alimentação	V AC (50/60 Hz)	8 - 12 - 24 - 48 - 110 - 120 - 230 - 240		
nominal (U_N)	V DC	12 - 24 - 48 - 110	12 - 24 - 48 - 110	12 - 24 - 48 - 110
Potência nominal AC/DC	VA (50 Hz)/W	6.5/5	6.5/5	6.5/5
Campo de funcionamento	AC	(0.85...1.1)U_N (50 Hz)/(0.9...1.1)U_N (60 Hz)		
	DC	(0.9...1.1)U_N	(0.9...1.1)U_N	(0.9...1.1)U_N
Características gerais				
Vida mecânica AC/DC	ciclos	$300 \cdot 10^3$	$300 \cdot 10^3$	$300 \cdot 10^3$
Vida elétrica a carga nominal em AC1	ciclos	$100 \cdot 10^3$	$100 \cdot 10^3$	$100 \cdot 10^3$
Mín./Máx. duração do impulso		0.1s/1h (segundo EN 60669)	0.1s/1h (segundo EN 60669)	0.1s/1h (segundo EN 60669)
Isolamento entre bobina e contatos (1.2/50 µs)	kV	4	4	4
Temperatura ambiente	°C	–40...+40	–40...+40	–40...+40
Grau de proteção		IP 20	IP 20	IP 20
Homologações (segundo o tipo)		CE PG Lloyd's Register NF RINA cULus		

finder

Série 20 - Relé de impulso modular 16 A

Codificação

Exemplo: Série 20, montagem em trilho 35 mm (EN 60715), interruptor bipolar, 2 NA - 16 A, alimentação 12 V DC, com contatos $AgSnO_2$.

2 0 . 2 2 . 9 . 0 1 2 . 4 0 0 0

Série

Tipo
2 = Montagem em trilho 35 mm (EN 60715)

Número de contatos
1 = Interruptor unipolar 1 NA
2 = Interruptor bipolar 2 NA
3 = Inversor 1 NA + 1 NF
4 = Comutador 4 sequências 2 NA
6 = Comutador 3 sequências 2 NA
8 = Inversor 4 sequências 2 NA

Versão da bobina
8 = AC (50/60 Hz)
9 = DC

Tensão nominal bobina
Vide características da bobina

Material dos contatos
0 = AgNi standard
4 = $AgSnO_2$

Características gerais

Isolação					
Rigidez dielétrica					
entre bobina e contatos	V AC	3500			
entre contatos abertos	V AC	2000			
entre contatos adjacentes	V AC	2000			
Outros dados					
Potência dissipada no ambiente com carga nominal e bobina desexcitada	W	1.3 (20.21, 20.23, 20.28)		2.6 (20.22, 20.24, 20.26)	
Torque	Nm	0.8		0.8	
Terminais guiados secção disponível		**Terminal bobina**		**Terminal contato**	
		fio rígido	fio flexível	fio rígido	fio flexível
	mm^2	1x4 / 2x2.5	1x2.5 / 2x2.5	1x6 / 2x4	1x4 / 2x2.5
	AWG	1x12 / 2x14	1x14 / 2x14	1x10 / 2x12	1x12 / 2x14

No caso da bobina permanecer alimentada durante longo tempo, é necessário garantir uma ventilação adequada para o relé. Por exemplo, deixando um espaço vazio de aproximadamente 9 mm entre pares de relés.

Características da bobina

Dados da versão DC

Tensão nominal U_N	Código bobina	Campo de funcionamento U_{min}	U_{max}	Resistência R	Corrente nominal I a U_N
V		V	V	Ω	mA
12	**9**.012	10.8	13.2	27	440
24	**9**.024	21.6	26.4	105	230
48	**9**.048	43.2	52.8	440	110
110	**9**.110	99	121	2330	47

Dados da versão AC

Tensão nominal U_N	Código bobina	Campo de funcionamento U_{min}	U_{max}	Resistência R	Corrente nominal I a U_N (50 Hz)
V		V	V	Ω	mA
8	**8**.008	6.8	8.8	4	800
12	**8**.012	10.2	13.2	7.5	550
24	**8**.024	20.4	26.4	27	275
48	**8**.048	40.8	52.8	106	150
110	**8**.110	93.5	121	590	64
120	**8**.120	102	132	680	54
230	**8**.230	196	253	2500	28
240	**8**.240	204	264	2700	27.5

Tipo	Número de impulsos	Sequências 1	2	3	4
20.21	2				
20.22	2				
20.23	2				
20.24	4				
20.26	3				
20.28	4				

I-2013, www.findernet.com

finder

Série 20 - Relé de impulso modular 16 A

Esquemas de ligação

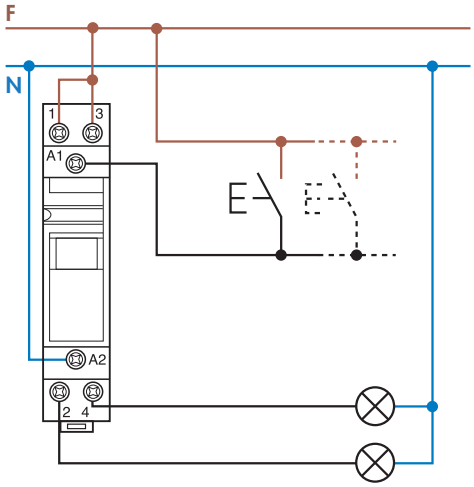

Exemplo: tensão de alimentação 230 V AC.

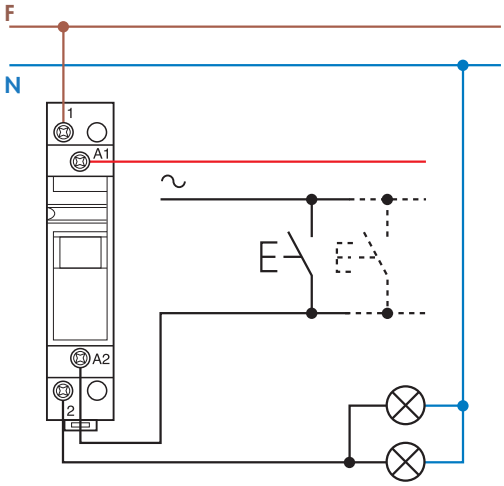

Exemplo: tensão de alimentação 24 V AC.

Acessórios

Módulo para pulsadores luminosos

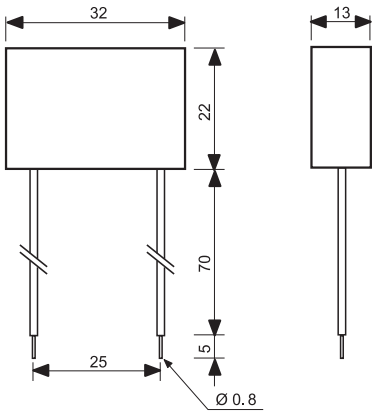

Tipo 026.00
Versão hermética com prensa-cabo isolado e flexivel de 7.5 cm.

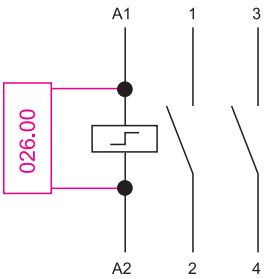

Exemplo de esquema de ligação do tipo 02600
Em caso de aplicação do relé Série 20 com botões luminosos, é necessária a montagem em parlalelo de módulo capacitor à bobina do relé (máximo até 15 botões luminosos 1 mA 230 V).

020.01

Suporte para fixação em painel, largura 17.5 mm	020.01

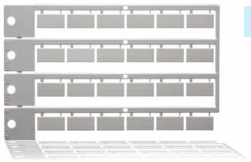

020.24

Cartela de etiquetas de identificação com 24 etiquetas, 9x17 mm	020.24