Referência: LT65-30
Código: 1SBN123401R1000

LT65-30 Terminal Sudário

A partir de Electric Automation Network

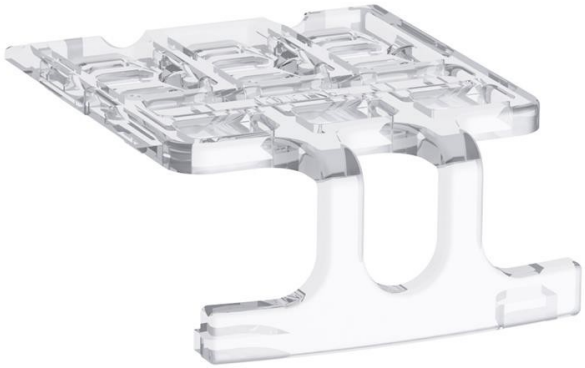

LT65-30 terminal de mortalhas são projetados para proteger os terminais principais contra acidental de contato direto e para fornecer um abrangente IP 20 grau de proteção. Projetado para cabos rígidos ou flexíveis, cabos com isolamento de virolas, incluindo um comprimento de decapagem ≥ 18 mm. Segurança e proteção: faça uma instalação segura, usando um pacto de proteção IP20 nos principais terminais de AF40 .. AF65 3-pólo de contatores. Fácil de instalar: economizar tempo graças a um design compacto e rápido de recorte em cada partes superior e inferior dos contatores. Ótima interface: Usar a mesma proteção de qualquer que seja a seção transversal do cabo no contator.

Pedido

EAN:	3471523131187
Quantidade De Ordem Mínima:	1 peça
Pauta Aduaneira Número:	39211200

Informação Do Recipiente

Pacote De Nível 1 Unidades:	1 peça
Pacote De Nível 1 De Largura:	125 mm
Pacote De Nível 1, Altura:	40 mm
Pacote De Nível 1 Comprimento:	180 mm
Pacote De Nível 1 Peso Bruto:	0.016 kg
Pacote de Nível 1 EAN:	3471523131187
Produto Tipo De Embalagem:	Saco

Informações Adicionais

Grau de Proteção:	acc. a norma IEC 60529 / IEC 60947-1, EN 60529 Terminais Principais IP20
IIT Estado de Publicação:	Nível 0 - Informações habilitado
Produto Principal Digite:	Acessórios para o Bloco de Contatores
Nome Do Produto:	Terminal Sudário
Adequado Para:	AF40 AF52 AF65

Classificações

ETIM 4:	EC002498 - Acessórios de baixa tensão, com tecnologia de chaveamento
ETIM 5:	EC002498 - Acessórios de baixa tensão, com tecnologia de chaveamento