SIEMENS

Hoja de datos 3VA6110-5KL31-0AA0



Interruptor automático 3VA6 UL bastidor 150 Clase de poder de corte M 35kA @ 480V 3 polos, protección de distribuciones ETU820, LI, In=100 A protección de sobrecarga Ir=40 A...100 A protección de cortocircuito Ii=1,5...12 x In Sin conexión

La versión	
nombre comercial del producto	SENTRON
designación del producto	Interruptor automático de caja moldeada
designación del producto / según UL File	MDAE
tipo de producto	Protección de distribuciones
tipo de interruptor / según UL 489 / interruptor automático Heating, Air Conditioning, and Refrigeration (tipo HACR)	Sí
tipo del disparador de sobreintensidad	ETU820
función de protección del disparador de sobreintensidad	LI
número de polos	3
Datos técnicos generales	
Tensión de aislamiento asignada Ui	800 V
pérdidas [W] / máx.	13 W
pérdidas [W] / con valor asignado de la intensidad / con AC / en estado operativo caliente / por polo	4,33 W
vida útil mecánica (ciclos de maniobra) / típico	25 000
vida útil eléctrica (ciclos de maniobra) / con AC-1 / con 380/415 V	14 000
vida útil eléctrica (ciclos de maniobra) / con AC-1 / con 690 V	9 800
vida útil eléctrica (ciclos de maniobra) / con 480 V	14 000
vida útil eléctrica (ciclos de maniobra) / con 600 V	9 800
propiedad del producto / para neutro / ampliable/reequipable / protección de cortocircuito y sobrecarga	No
tipo de la vigilancia de defectos a tierra	Sin
función del producto	
● función de comunicación	Sí
● otras funciones de medición	Sí
Peso neto por UC	2.5 kg
Electricidad	
marcado / según UL 489 / 100%-rated breaker	No
intensidad de empleo	
● con 40 °C	100 A
● con 45 °C	100 A
● con 50 °C	100 A
● con 55 °C	100 A
● con 60 °C	100 A
● con 65 °C	100 A
● con 70 °C	100 A
Capacidad de conmutación IEC 60947	

© Copyright Siemens

clase de poder de corte del interruptor automático	M
poder de corte corriente de cortocircuito límite (Icu)	
● con 240 V	85 kA
● con 415 V	55 kA
● con 690 V	2,5 kA
poder de corte corriente de cortocircuito de servicio (Ics)	
● con 240 V	85 kA
● con 415 V	55 kA
● con 690 V	2,5 kA
poder de cierre corriente de cortocircuito (Icm)	
● con 240 V	187 kA
● con 415 V	121 kA
● con 690 V	3,8 kA
Capacidad de conmutación UL 489	
poder de corte corriente	
● con 240 V	100 kA
● con 480 V	35 kA
● con 600 V	18 kA
Parámetros ajustables	
clase de disparo / del disparador L / con característica I2t / valor inicial	0,5 s
clase de disparo / del disparador L / con característica I2t / valor final	25 s
valor de respuesta ajustable para corriente / del disparador instantáneo de cortocircuito / mín.	150 A
valor de respuesta ajustable para corriente / del disparador instantáneo de cortocircuito / máx.	1 200 A
función del producto / protección de defecto a tierra	No
Diseño Mecánico	
altura [pulgadas]	7,8 in
Altura	198 mm
anchura [pulgadas]	4,13 in
Anchura	105 mm
profundidad [pulgadas]	3,39 in
profundidad	86 mm
Conexiones	
disposición de la conexión eléctrica / para circuito principal	sin conexión
tipo de conexión eléctrica / para circuito principal	sin
Circuito auxiliar	
componente del producto	
● disparador de mínima tensión	No
● disparador de tensión	No
● señalizador de disparo	No
número de contactos conmutados / para contactos auxiliares	0
Accesorios	
ampliación del producto / opcional / accionamiento del motor	Sí
Condiciones ambientales	
grado de protección IP / frontal	IP40
temperatura ambiente	
● durante el funcionamiento / mín.	-25 °C
● durante el funcionamiento / máx.	70 °C
● durante el almacenamiento / mín.	-40 °C
● durante el almacenamiento / máx.	80 °C
Certificados	
designaciones de referencia / según IEC 81346-2:2009	Q
certificado de aptitud / como homologación para Marine (no buques de guerra) / suplemento SB	Sí
General Product Approval	

© Copyright Siemens

Confirmation

General Product Approval	EMC	Declaration of Conformity

Miscellaneous

UK Declaration of Conformity

Marine / Shipping	other

Miscellaneous

other

Miscellaneous

Más información

Information- and Downloadcenter (Catálogos, Folletos,…)
http://www.siemens.com/lowvoltage/catalogs
Industry Mall (sistema de pedido online)
https://mall.industry.siemens.com/mall/es/es/Catalog/product?mlfb=3VA6110-5KL31-0AA0
Service&Support (Manuales, certificados, características, FAQ,…)
https://support.industry.siemens.com/cs/ww/es/ps/3VA6110-5KL31-0AA0
Base de datos de imágenes (fotos de producto, dibujos acotados 2D, modelos 3D, esquemas de conexiones, …)
http://www.automation.siemens.com/bilddb/cax_en.aspx?mlfb=3VA6110-5KL31-0AA0
CAx-Online-Generator
http://www.siemens.com/cax
Tender specifications
http://www.siemens.com/specifications

© Copyright Siemens

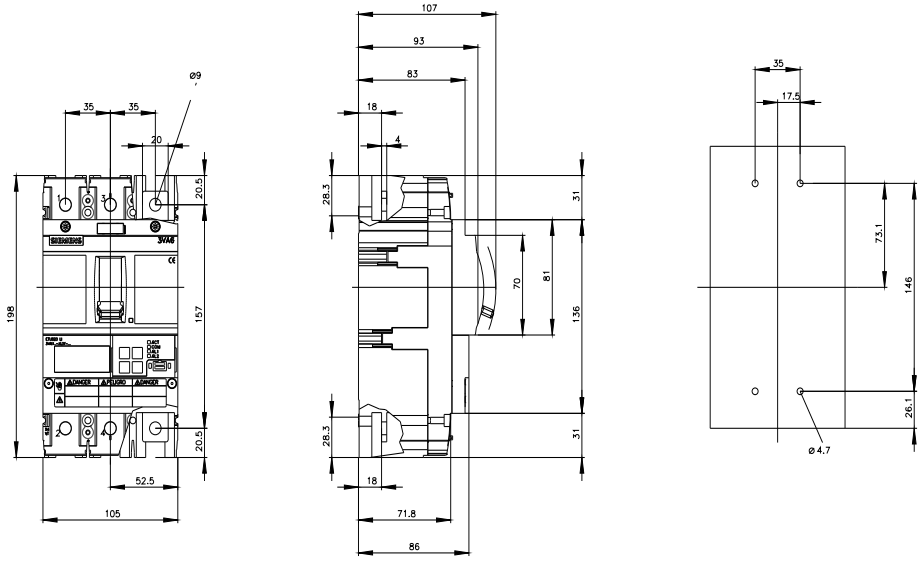

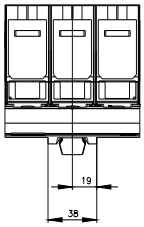

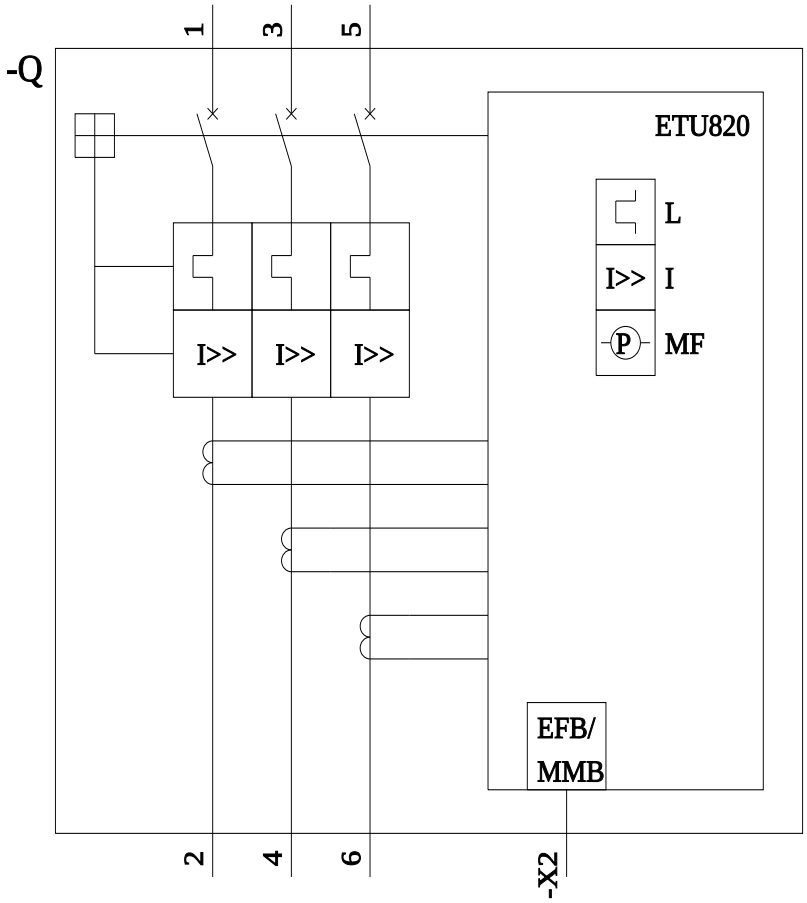

© Copyright Siemens

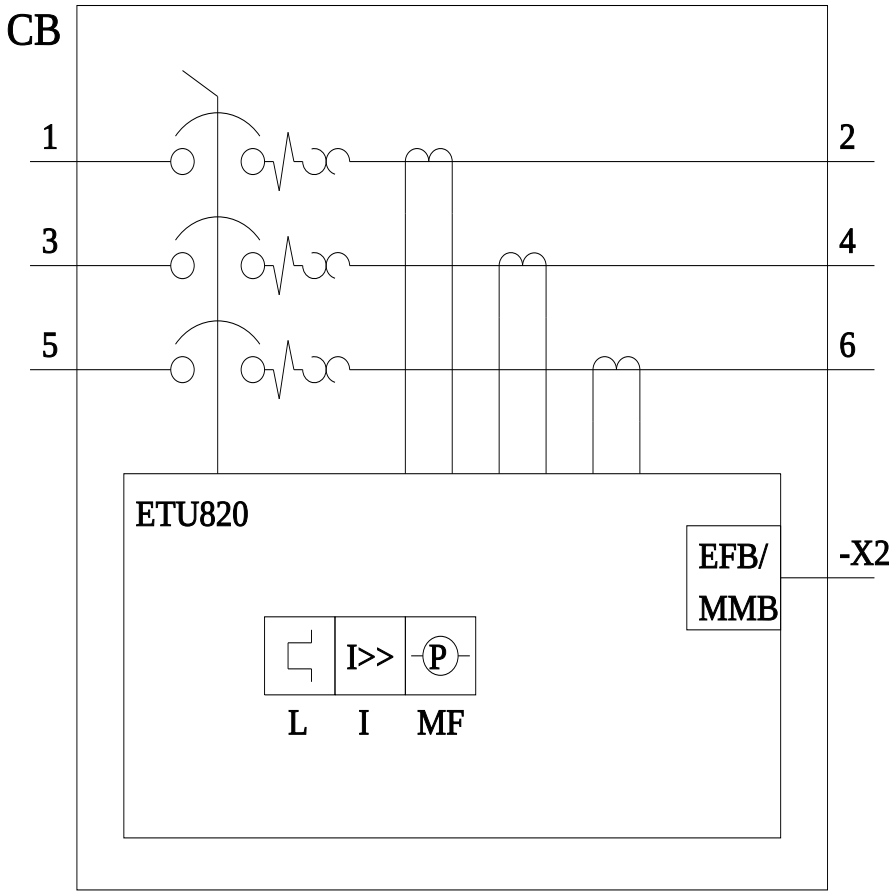

Última modificación: 26/11/2021

© Copyright Siemens

© Copyright Siemens