calotta precablata per MVP12 6 vie 5 poli

senza separazione del potenziale 3mPUR/PVC 3x0,75+12x0,34

per distributori 6 vie, 5 poli
PUR/PVC
3.0 m
Custodie plastica con buona resistenza contro agenti chimici e oli
La resistenza agli agenti aggressivi deve essere testata per la singola applicazione. Ulteriori dettagli su richiesta.

Link al prodotto

Immagine

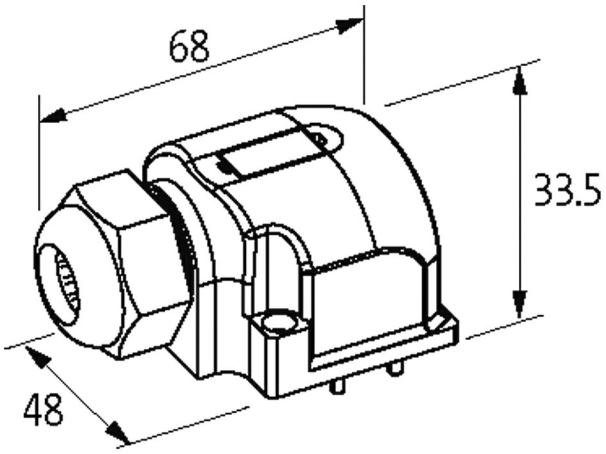

Immagine rappresentativa

Certificazioni

c UL us Listed

Dati tecnici

Corrente totale	max. 8 A

Dati generali

Dimensioni H×L×P	33×48×68 mm

Cavi

Numero del cavo	388

Le informazioni contenute nel presente prospetto sono state redatte con la massima cura.
Murrelektronik non è responsabile delle variazioni apportate ai prodotti o alle informazioni in esso contenute. 02/21

N°/diametro del filo	12× 0.34 + 3× 0.75 mm²
Isolamento del filo	PVC (gia-ma, ro, gr-rosa, bi, ro-bl, ve, bi-ve, gia, ma-ve, gr, bi-gia, rosa, ma, ve-gia, bl)
Valori catena portacavo	2 Mio.
Colore	grigio
Materiale (rivestimento)	PUR/PVC
Ø esterno	9.8 mm ±5%
raggio di curvatura (fisso)	10× Ø esterno
Raggio di curvatura (mobile)	12× Ø esterno
Range temperatura (fissa)	-30...+80 °C
Range temperatura (mobile)	-5...+70 °C
Colore (rivestimento)	grigio
dati commerciali	
EAN	4048879058377
eClass	27143423
Lotto minimo ordinabile	1
Numero di tariffa doganale	85444290
paese di origine	CZ

Le informazioni contenute nel presente prospetto sono state redatte con la massima cura.
Murrelektronik non è responsabile delle variazioni apportate ai prodotti o alle informazioni in esso contenute. 02/21