M12 St. 0° / RJ45 St. 0° geschirmt Ethernet

TPE 2x2xAWG24 geschirmt bl UL/CSA+schleppk. 0,6m

Ethernet CAT5
Longueurs de câble différentes livrables sur demande.
Mâle droit – mâle droit
M12 – RJ45, 4 pôles
Codage D
blindé
8 pôles affecté partiellement
USA
sans gaines de câble
Le câble est homologué pour 600 V

Lien vers le produit

Illustration

Les informations de cette brochure ont été compilées avec le plus grand soin.
Responsabilité quant à l'exhaustivité de l'exactitude et l'actualité des informations est limitée à une négligence grave. Version: 02/21

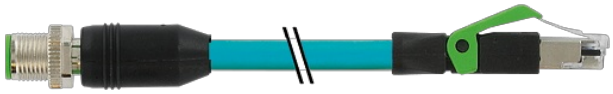

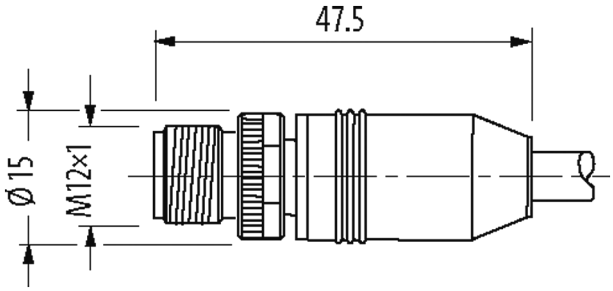

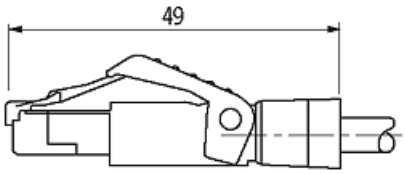

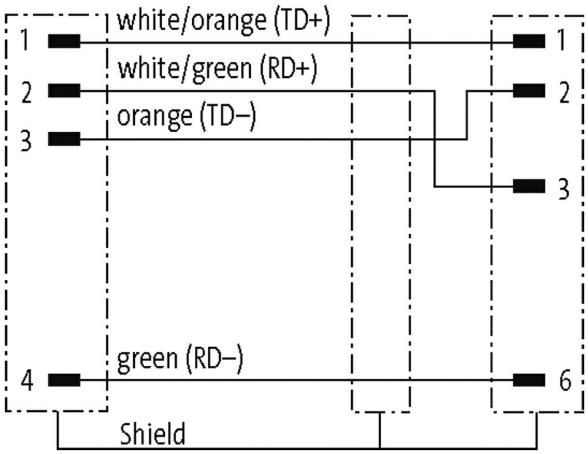

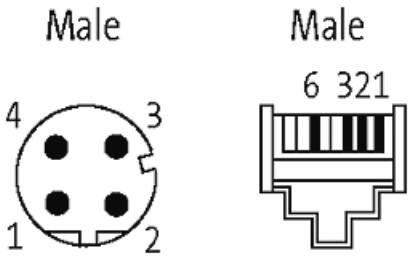

Photo non contractuelle

Validations

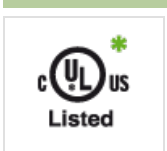

* uniquement les produits avec câble homologué UL/CSA

Plus d'info

Les informations de cette brochure ont été compilées avec le plus grand soin.
Responsabilité quant à l'exhaustivité de l'exactitude et l'actualité des informations est limitée à une négligence grave. Version: 02/21

MURR ELEKTRONIK
stay connected

Forme	
Forme	44711
Caractéristiques techniques	
Tension de service	max. 60 V DC
Tension de service (listé UL)	max. 30 V DC
Tension de choc assignée	1.0 kV
Courant de service par contact	max. 1.5 A (20 °C)
Groupe de matériaux isolants	IEC 60664-1, category I
Nombre de pôles	4
Paramètres de transmission	CAT5, Class D (ISO/IEC 11801:2002), (EN 50173-1)
Débits de transmission	100 Mbit/s full duplex max.
Codage	M12, codage D
Indicateur à LED	non
Verrouillage des emplacements	Filetage (M12×1 mm) couple de serrage recommandé 0.6 Nm, autobloquant
Raccord presse-étoupe	M12 (SW13)
Degré de protection	IP67 (M12) - IP20 (RJ45)
Matériau verrouillage	Zinc moulé sous pression, nickelé mat (M12)
Matériau	PUR
convient pour gaine striée (Ø intérieur)	sans
Caractéristiques générales	
Normes	DIN EN 61076-2-101 (M12)
Mode de fixation	enfiché, vissé
Degré de pollution	3
Plage de température	-25...+85 °C, suivant le câble raccordé
Câbles	
Identification du câble	S4U
Poids de câble [G/m]	55,66
Matériel (fils)	Cordon Cu, étamé
Structure (conducteur)	7× 0.203 mm
Section (conducteur)	2× 2× 0.25 mm²
AWG	similaire à AWG 24
Matériau (isolation des fils)	HDPE
Ø de conducteur avec isolation	1.22 mm ±5%
Couleur de fil/numérotation	(bla-or) + (bla-ve, ve)
Blindage	oui
	min. 75%
Matériel (gaine)	TPE
Ø extérieur (gaine)	6.6 mm ±5%
Tension nominale	1500 V AC
Plage de températures (fixe)	-40...+80 °C
Plage de températures (mobile)	-40...+80 °C
Rayon de flexion (en mouvement)	10× Ø ext.

Les informations de cette brochure ont été compilées avec le plus grand soin.
Responsabilité quant à l'exhaustivité de l'exactitude et l'actualité des informations est limitée à une négligence grave. Version: 02/21

Nombre cycles de flexion (chaînes porte-câbles)	max. 1 Mio. (25 °C)
Course de déplacement (chaîne porte-câbles)	max. 0.6 m
Vitesse de déplacement (chaîne porte-câbles)	max. 1.2 m/s
Accélération (chaîne porte-câbles)	max. 2.4 m/s²
Contrainte due à la torsion	max. 3 Mio. (25 °C)
Nombre de cycles de torsion	max. 3 Mio. (25 °C)
No./section des conducteurs	2× 2× 0.25 mm²
Isolation des conducteurs	HDPE (bla-or, or, bla-ve, ve)
Chaînes porte-câbles	1 Mio.
Matériel (gaine)	TPE (UL/CSA)
Couleur de gaine	bleu
Ø extérieur	6.6 mm ±5%
Rayon de flexion (en mouvement)	10× Ø ext.
Plage de températures (fixe)	-40...+80 °C
Plage de températures (mobile)	-40...+80 °C
données commerciales	
EAN	4048879619677
eClass	27061801
Numéro du tarif douanier	85444210
pays d'origine	DE
Unité de conditionnement	1

Les informations de cette brochure ont été compilées avec le plus grand soin.
Responsabilité quant à l'exhaustivité de l'exactitude et l'actualité des informations est limitée à une négligence grave. Version: 02/21