**MSUD VALVE PLUG FORM A 18MM**

PVC 3X0.75 black 3.5m

MSUD
Forma A (18mm)
0...230 V AC/DC
sin componentes
Otras longitudes bajo demanda.
Carcasas de plástico con resistencia óptima contra elementos químicos y aceites
La resistencia a ambientes agresivos debe ser testada de forma individual para cada aplicación. Más información bajo demanda.

**Enlace al producto**

**Ilustración**

La información contenida en este folleto ha sido elaborada con el mayor cuidado
La responsabilidad por la exacta integridad y actualidad de la información se limita a una negligencia grave. Versión: 02/21

Murrelektronik Spain, S.L.U. | Parc Tecnològic del Vallès Centre d' Empreses de Noves Tecnologies | 08290 Cerdanyola del Vallès | Fon +34 93 582-0145 | Fax +34 93 582-4413 | shop@murrelektronik.es | shop.murrelektronik.es

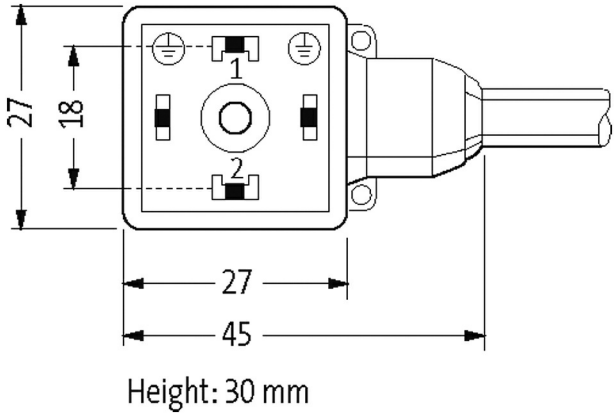


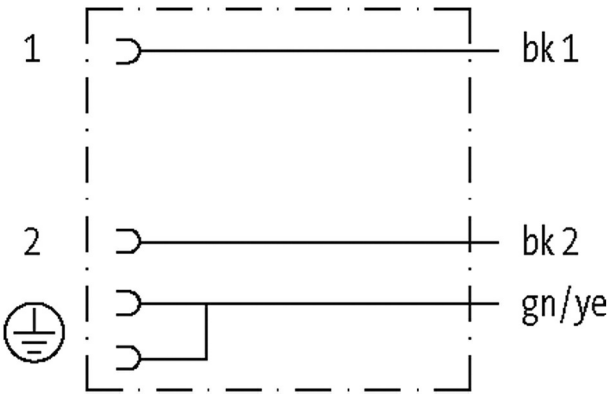


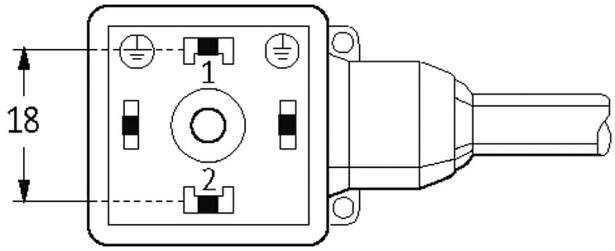


El producto puede diferir de la imagen

## Homologaciones

| | |
|---|---|
| cCSAus | * solo para cables con normativa UL/CSA |

## Forma

La información contenida en este folleto ha sido elaborada con el mayor cuidado
La responsabilidad por la exacta integridad y actualidad de la información se limita a una negligencia grave. Versión: 02/21

| | |
|---|---|
| Forma | 18081 |
| **Datos técnicos** | |
| Voltaje de funcionamiento | max. 230 V AC/DC |
| Corriente de trabajo por contacto | max. 10 A |
| Tensión de servicio | 4.0 kV |
| Grupo de material | IEC 60664-1, category I |
| Cierre de las vías | M3 (apriete recomendado 0.4 Nm) |
| Protección | IP67 en estado montado y enroscado según (EN 60529) |
| Material | PBT |
| Carcasa | Plástico, negro (gris bajo demanda) |
| **Características generales** | |
| Grado de contaminación | 3 |
| Rango de temperatura | -25...+85 °C, dependiendo del tipo de cable |
| **Cables** | |
| N°/diámetro de hilos | 3× 0.75 mm² |
| Aislamiento del cable | PVC (ne núm, ve-am) |
| Material (cubierta) | PVC |
| Ø exterior del cable | 5.9 mm ±5% |
| Radio de curvatura (móvil) | 10× Ø exterior |
| Rango de temperatura (fijo) | -30...+70 °C |
| Rango de temperatura (móvil) | -5...+70 °C |
| Identificación de cable | 616 |
| Tipo de cable | 1 (PVC) |
| Homologación (cable) | CE conform |
| Peso del cable [G/m] | 61,60 |
| Material (cable) | Cable Cu, pelado |
| resistencia (principal) | max. 26 Ω/km (20 °C) |
| Unifilar Ø (principal) | 0.2 mm |
| Fabriación (cable) | 24× 0.2 mm (cable multifilar clase 5) |
| Diámetro (cable) | 3× 0.75 mm² |
| AWG | similar to AWG 18 |
| Material (aislamiento de cable) | PVC |
| Propiedades del material (aislamiento del cable) | Libre de CFC, cadmio, silicona y plomo |
| Resistencia shore (aislamiento del cable) | 43 ±5 D |
| Cable-Ø incl. Aislamiento | 1.8 mm ±5% |
| Color/numeración de cables | ne numerado, ve-am a rayas longitudinales |
| Combinación de torsión | 3 cables trenzados |
| Apantallado | no |
| Material (cubierta) | PVC |
| Características del material (cubierta) | Libre de CFC, cadmio, silicona y plomo |
| Dureza shore (cubierta) | 80 ±5 A |
| Ø exterior (cubierta) | 5.9 mm ±5% |
| Color (cubierta) | negro |
| resistencia química | buena resistencia a aceites, gasolina y productos químicos |
| Tensión nominal | 300/500 V AC |
| Tensión de test | 3000 V AC |
| Capacidad de carga de corriente | a DIN VDE 0298-4 |
| Rango de temperatura (fijo) | -30...+70 °C |

La información contenida en este folleto ha sido elaborada con el mayor cuidado
La responsabilidad por la exacta integridad y actualidad de la información se limita a una negligencia grave. Versión: 02/21

| | |
|---|---|
| Rango de temperatura (móvil) | -5...+70 °C |
| radio de curvatura (fijo) | 5× Ø exterior |
| Radio de curvatura (móvil) | 10× Ø exterior |
| Color de la cubierta | negro |
| **Datos comerciales** | |
| EAN | 4048879191678 |
| eClass | 27279218 |
| Número de tarifa arancelaria | 85444290 |
| País de origen | CZ |
| Unidad de embalaje | 1 |

La información contenida en este folleto ha sido elaborada con el mayor cuidado
La responsabilidad por la exacta integridad y actualidad de la información se limita a una negligencia grave. Versión: 02/21