MURR ELEKTRONIK
stay connected

CAP FOR D-BOX M12 8-WAY 5-POLE

Pot.-sep. 15m PUR/PVC-JB, 16x0,34+5x0,75

para distribuidors de 8 vías, 5 polos
PUR/PVC
15.0 m
potencial separados
Nuevo Art. Nr. 8000-88659-4041500
Carcasas de plástico con resistencia óptima contra elementos químicos y aceites

Enlace al producto

Ilustración

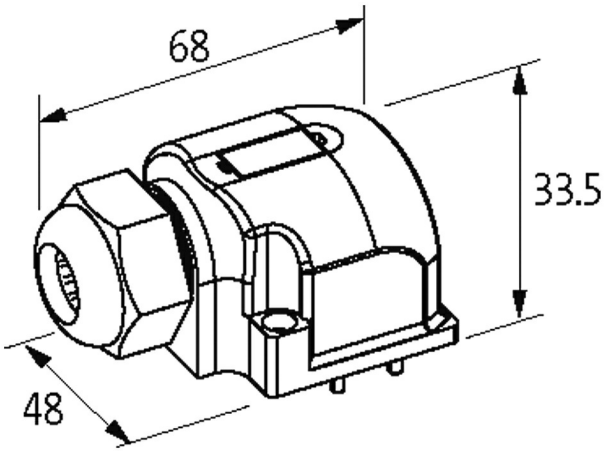

El producto puede diferir de la imagen

Homologaciones

c UL us Listed

Datos técnicos

Corriente total	max. 2× 8 A

Características generales

Dimensiones alto × ancho × fondo	33×48×68 mm

Cables

Número de cable	404

La información contenida en este folleto ha sido elaborada con el mayor cuidado
La responsabilidad por la exacta integridad y actualidad de la información se limita a una negligencia grave. Versión: 02/21

N°/diámetro de hilos	16× 0.34 + 5× 0.75 mm²
Aislamiento del cable	PVC
Cadenas portacables	1.5 Mio.
Color de la cubierta	gris
Material (cubierta)	PUR/PVC
Material (cable)	Cable Cu, pelado
resistencia (principal)	max. 57 Ω/km (0.34 mm²), max. 26 Ω/km (0.75 mm²); (20 °C)
Ø exterior del cable	12.5 mm ±5%
radio de curvatura (fijo)	10× Ø exterior
Radio de curvatura (móvil)	12× Ø exterior
Rango de temperatura (fijo)	-30...+80 °C
Rango de temperatura (móvil)	-30...+80 °C
Datos comerciales	
EAN	4048879058087
eClass	27143423
Número de tarifa arancelaria	85444290
País de origen	CZ
Unidad de embalaje	1

La información contenida en este folleto ha sido elaborada con el mayor cuidado
La responsabilidad por la exacta integridad y actualidad de la información se limita a una negligencia grave. Versión: 02/21

Murrelektronik Spain, S.L.U. | Parc Tecnològic del Vallès Centre d' Empreses de Noves Tecnologies | 08290 Cerdanyola del Vallès | Fon +34 93 582-0145 | Fax +34 93 582-4413 | shop@murrelektronik.es | shop.murrelektronik.es