EPIC® H-B 10 TBFH-LB

Robusta custodia industriale

La custodia in metallo con una leva in lunghezza e un ingresso cavo diretto è idonea per l'impiego nei sistemi di illuminazione ed audio.

Info

Maggior spazio interno per il cablaggio
Versione a singola leva per un rapido blocco/sblocco e sistema di aiuto alla disconnessione
Indice di protezione testato UL50E





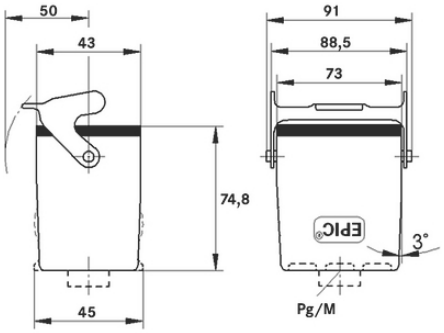

Componenti aggiuntivi di Lapp per l'automazione

Automazione industriale

Resistenza meccanica

Robusto

Impermeabile

Vantaggi

Custodia di dimensioni ridotte con leva singola e doppia. Per ogni applicazione è disponibile la custodia appropriata

Applicazione

Impianti industriali
Tecnologia per lo spettacolo
Industria plastica

Ultimo aggiornamento (29.11.2025)
©2025 Lapp Group - all rights reserved.
Gestione del prodotto http://lappitalia.lappgroup.com
Potete trovare i dati tecnici nella scheda tecnica corrispondente.
PN 0456 / 02_03.16

EPIC® H-B 10 TBFH-LB

Caratteristiche del prodotto

Custodia volante con leva e guarnizione, versione alta
Con leva singola
Versioni standard e alte
Versioni con/senza manicotto centrale

Dati tecnici

Classificazione ETIM 5:	ETIM 5.0 Class-ID: EC000437 Descrizione classe ETIM 5.0 : Custodia per connettore industriale
Classificazione ETIM 6:	ETIM 6.0 Class-ID: EC000437 ETIM 6.0 Class-Description: Custodia per connettore industriale
Materiale:	Custodia: pressofusione in lega di alluminio verniciata, grigia Leva: acciaio zincato Guarnizione: NBR
Grado di protezione:	IP 65 (chiuso) NEMA 250, UL50E: 12 (chiuso)
Testato VDE:	Test: REG. VDE. n.:B437 Testato UL: UL File Number: E75770
Campo di temperatura:	da -40 °C a +100 °C , per brevi periodi fino a +125 ° C

Nota

Le fotografie e disegni non sono in scala e non sono da intendersi come immagini con dettagli realistici dei relativi prodotti.
I prezzi sono da intendersi IVA e sovrapprezzi esclusi. Vendita riservata ai clienti commerciali.

Ultimo aggiornamento (29.11.2025)
©2025 Lapp Group - all rights reserved.

EPIC® H-B 10 TBFH-LB

Codice articolo	Article description	M	PG	Manicotto	Unità di imballaggio
Custodia H-B: custodia volante con leva (1 ingresso verticale, leva singola, versione alta)					
70042400	H-B 10 TBFH-LB 21	-	21	sì	10
70042600	H-B 10 TBFH-LB 29	-	29	sì	10
79042400	H-B 10 TBFH-LB M25	25	-	-	10
79042600	H-B 10 TBFH-LB M32	32	-	-	10

Ultimo aggiornamento (29.11.2025)
©2025 Lapp Group - all rights reserved.
Gestione del prodotto http://lappitalia.lappgroup.com
Potete trovare i dati tecnici nella scheda tecnica corrispondente.
PN 0456 / 02_03.16