EPIC® H-B 16 TGBH

Robusta custodia industriale

La custodia robusta in metallo per connettori rettangolari è costituita da un ingresso cavo diretto e 2 leve doppie. È ideale per l'impiego nella costruzione di macchinari e impianti.

Info

Maggior spazio interno per il cablaggio
Per il collegamento con la controparte con copertura integrata
Indice di protezione testato UL50E





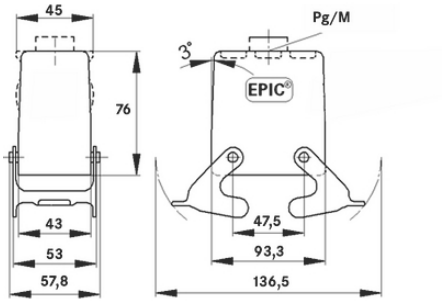

- Componenti aggiuntivi di Lapp per l'automazione
- Automazione industriale
- Resistenza meccanica
- Robusto
- Impermeabile

Vantaggi

Le custodie standard. Vasta scelta per tutte le applicazioni
Versione con doppia leva per una maggior sicurezza

Applicazione

Impianti industriali
Tecnologia per lo spettacolo
Industria plastica

Ultimo aggiornamento (08.08.2025)
©2025 Lapp Group - all rights reserved.
Gestione del prodotto http://lappitalia.lappgroup.com
Potete trovare i dati tecnici nella scheda tecnica corrispondente.
PN 0456 / 02_03.16

EPIC® H-B 16 TGBH

Caratteristiche del prodotto

Volante per perni per leva singola
Leva doppia
Versioni standard e alte
Versioni con/senza manicotto centrale

Dati tecnici

Classificazione ETIM 5:	ETIM 5.0 Class-ID: EC000437 Descrizione classe ETIM 5.0 : Custodia per connettore industriale
Classificazione ETIM 6:	ETIM 6.0 Class-ID: EC000437 ETIM 6.0 Class-Description: Custodia per connettore industriale
Materiale:	Custodia: pressofusione in lega di alluminio verniciata, grigia Leva: acciaio zincato Guarnizione: NBR
Grado di protezione:	IP 65 (chiuso)
Testato VDE:	Test: REG. VDE. n.:B437 Testato UL: UL File Number: E75770
Campo di temperatura:	da -40 °C a +100 °C , per brevi periodi fino a +125 ° C

Nota

Le fotografie e disegni non sono in scala e non sono da intendersi come immagini con dettagli realistici dei relativi prodotti.
I prezzi sono da intendersi IVA e sovrapprezzi esclusi. Vendita riservata ai clienti commerciali.

Ultimo aggiornamento (08.08.2025)
©2025 Lapp Group - all rights reserved.

EPIC® H-B 16 TGBH

Codice articolo	Article description	M	PG	Manicotto	Unità di imballaggio
Custodia H-B: custodia volante (ingresso verticale, leva doppia, versione alta)					
70105200	H-B 16TGBH 21	-	21	sì	5
70105400	H-B 16TGBH 29	-	29	sì	5
79105200	H-B 16TGBH M25	25	-	-	5
79105400	H-B 16TGBH M32	32	-	-	5

Ultimo aggiornamento (08.08.2025)
©2025 Lapp Group - all rights reserved.