SKINTOP® GRIP-M / SKINTOP® GRIP-M-XL

SKINTOP® GRIP-M, pressacavo a leva doppia con elevato scarico della trazione per condizioni ambientali gravose

Info
NOVITÀ: ora anche con filettatura di raccordo XL





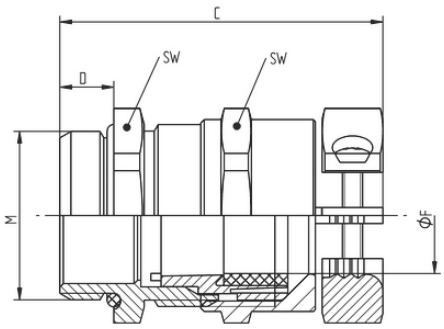

- e-Mobility
- Automazione industriale
- Ampio campo di serraggio
- Resistenza meccanica
- Tempo di montaggio
- Scarico della trazione ottimale
- Robusto
- affidabilità

Vantaggi
Protezione dalla piegatura e dallo strappo dei cavi
Elevato scarico della trazione
Per elevate sollecitazioni meccaniche
Elevata protezione antipiega e anti-schiacciamento

Ultimo aggiornamento (12.07.2025)
©2025 Lapp Group - all rights reserved.
Gestione del prodotto http://lappitalia.lappgroup.com
Potete trovare i dati tecnici nella scheda tecnica corrispondente.
PN 0456 / 02_03.16

SKINTOP® GRIP-M / SKINTOP® GRIP-M-XL

Applicazione

Pressacavo antistrappo a doppio staffa, per condizioni di applicazioni severe
Apparecchiature portatili
Macchine e impianti di cantiere
Costruzione di linee per il sollevamento e trasporto
Infrastruttura di ricarica per veicoli elettrici

Norm references / Approvals

Filettatura metrica secondo DIN EN 60423
Base per informazioni tecniche DIN IEC 62444
Testato a norma IEC 62196-1: carica conduttiva di veicoli elettrici

Dati tecnici

Classificazione ETIM 5:	ETIM 5.0 Class-ID: EC000441 Descrizione classe ETIM 5.0 : Pressacavo a vite
Classificazione ETIM 6:	ETIM 6.0 Class-ID: EC000441 ETIM 6.0 Class-Description: Pressacavo
Attenzione:	Per installazione e valori di fissaggio consultare le istruzioni
Materiale:	Corpo: ottone nichelato Inserto: poliammide Guarnizione: CR O-ring: NBR
Grado di protezione:	IP 68 - 10 bar IP 69
Campo di temperatura:	Posa mobile: da -25 ° C a + 100 ° C Statico: da -40°C a +100°C

Nota

Le fotografie e disegni non sono in scala e non sono da intendersi come immagini con dettagli realistici dei relativi prodotti.
I prezzi sono da intendersi IVA e sovrapprezzi esclusi. Vendita riservata ai clienti commerciali.

Ultimo aggiornamento (12.07.2025)
©2025 Lapp Group - all rights reserved.

SKINTOP® GRIP-M / SKINTOP® GRIP-M-XL

Codice articolo	Descrizione articolo / dimensioni	Ø F mm	Misura della chiave SW mm	Lunghezza totale C mm	Lunghezza filettatura D (mm)	Pezzi / confezione
SKINTOP® GRIP-M						
53113180	M 16 x 1,5	4.5 - 10.0	20	41.0	7	25
53113200	M 20 x 1,5	7 - 13.0	24	46.0	8	25
53113210	M 25 x 1,5	9 - 17.0	29	48.5	8	25
53113220	M 32 x 1,5	11 - 21.0	36	56.6	9	25
SKINTOP® GRIP-M-XL						
53113185	M 16 x 1,5	4.5 - 10.0	20	46.0	12	25
53113205	M 20 x 1,5	7 - 13.0	24	49.5	12	25
53113215	M 25 x 1,5	9 - 17.0	29	52.5	12	25
53113225	M 32 x 1,5	11 - 21.0	36	62.6	15	25

Ultimo aggiornamento (12.07.2025)
©2025 Lapp Group - all rights reserved.
Gestione del prodotto http://lappitalia.lappgroup.com
Potete trovare i dati tecnici nella scheda tecnica corrispondente.
PN 0456 / 02_03.16