SKINDICHT® SHVE-M

SKINDICHT® SHVE-M, pressacavo metrico in ottone con elevato grado di protezione, contatto completamente schermato a bassa resistenza ed elevato scarico della trazione

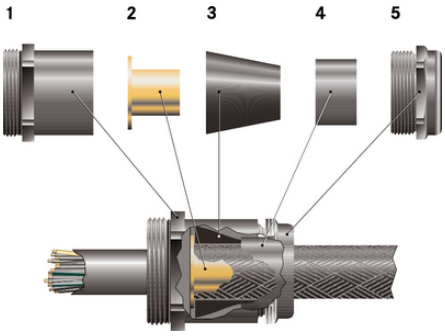

Scarico della trazione ottimale

interferenze

Impermeabile

Vantaggi

Ottimale collegamento della schermatura a 360° e bassa impedenza
Alto grado di protezione
Elevato scarico della trazione

Applicazione

Pressacavo per messa a terra per applicazioni in cui possono formarsi interferenze di campi elettrici.
Ingegneria medica
Convertitori di frequenza
Aeroporti
Tecnica di misura, di controllo e di regolazione

Costruzione

1 Corpo pressacavo
2 Bussola di messa a terra
3 Guarnizione conica
4 Bussola di ottone
5 Dado di compressione

Note

Controdadi da utilizzare: SKINDICHT® SM-M
Per pareti anodizzate o verniciate a polvere, utilizzare solo il controdado originale - SKINDICHT® SM-PE-M

Ultimo aggiornamento (20.02.2026)
©2026 Lapp Group - all rights reserved.
Gestione del prodotto http://lappitalia.lappgroup.com
Potete trovare i dati tecnici nella scheda tecnica corrispondente.
PN 0456 / 02_03.16

SKINDICHT® SHVE-M

Per ulteriori pressacavi EMC consultate la sezione relativa a SKINTOP® MS-SC-M e MS-M BRUSH, controdado adatto SKINDICHT® SM-PE-M
Esempio di descrizione del pressacavo:
SHVE-M 20/16/15/11
20 = filettatura metrica di collegamento
16 = filettatura PG di connessione del dado di pressione
15 = diametro interno del cono di tenuta (F)
11 = diametro della bussola di collegamento dello schermo (B)

Dati tecnici

Classificazione ETIM 5:	ETIM 5.0 Class-ID: EC000441 Descrizione classe ETIM 5.0 : Pressacavo a vite
Classificazione ETIM 6:	ETIM 6.0 Class-ID: EC000441 ETIM 6.0 Class-Description: Pressacavo
Attenzione:	Per le dimensioni e le coppie di serraggio consultare la tabella T21
Materiale:	Corpo: Ottone nichelato Bussola di messa a terra: Ottone Guarnizione conica: CR O-ring: NBR
Grado di protezione:	IP 68 - 10 bar
Campo di temperatura:	da -20°C a +80°C

Nota

Le fotografie e disegni non sono in scala e non sono da intendersi come immagini con dettagli realistici dei relativi prodotti.
I prezzi sono da intendersi IVA e sovrapprezzi esclusi. Vendita riservata ai clienti commerciali.

Ultimo aggiornamento (20.02.2026)
©2026 Lapp Group - all rights reserved.

SKINDICHT® SHVE-M

Codice articolo	Descrizione articolo / dimensioni	Filettatura PG	Outer sheath clamping range ØF mm	Campo di serraggio per guaina interna (mm)	SW1 / SW2 mm	Lunghezza totale C mm	Lunghezza filettatura D (mm)	Apertura EH ØB	Apertura F (mm)	Pezzi / confezione
SKINDICHT® SHVE-M										
52106860	M 16 x 1,5	9	4,5 - 5,8	2,2 - 3,2	18 / 17	26.5	5	3,2	6.0	25
52106870	M 16 x 1,5	9	4,5 - 6,8	2,2 - 3,2	18 / 17	26.5	5	3,2	7.0	25
52106880	M 16 x 1,5	9	5,5 - 5,8	2,6 - 3,6	18 / 17	26.5	5	3,6	6.0	25
52106890	M 16 x 1,5	9	5,5 - 6,8	2,6 - 3,6	18 / 17	26.5	5	3,6	7.0	25
52106910	M 20 x 1,5	11	3 - 6,8	3,5 - 4,5	22 / 20	31.0	6	4,5	7.0	25
52106920	M 20 x 1,5	11	6 - 8,8	3,5 - 4,5	22 / 20	31.0	6	4,5	9.0	25
52106930	M 20 x 1,5	13,5	6,5 - 8,8	3,5 - 5	22 / 22	32.0	6	5	9.0	25
52106940	M 20 x 1,5	13,5	6 - 8,8	4,5 - 6	22 / 22	32.0	6	6	9.0	25
52106950	M 20 x 1,5	13,5	8 - 10,8	5,5 - 7	22 / 22	32.0	6	7	11.0	25
52106960	M 20 x 1,5	16	8,5 - 10,8	6 - 8	24 / 24	34.5	6	8	11.0	25
52106970	M 20 x 1,5	16	10 - 12,8	7 - 9	24 / 24	34.5	6	9	13.0	25
52106980	M 20 x 1,5	16	10 - 12,8	8 - 10	24 / 24	34.5	6	10	13.0	25
52106990	M 20 x 1,5	16	12,5 - 14,8	9 - 11	24 / 24	34.5	6	11	15.0	25
52107000	M 25 x 1,5	21	13 - 15,8	10 - 12	30 / 30	39.0	7	12	16.0	25
52107010	M 25 x 1,5	21	13 - 15,8	11 - 13	30 / 30	39.0	7	13	16.0	25
52107020	M 25 x 1,5	21	15,5 - 17,8	12 - 14	30 / 30	39.0	7	14	18.0	25
52107030	M 25 x 1,5	21	15 - 17,8	13 - 15	30 / 30	39.0	7	15	18.0	25
52107040	M 25 x 1,5	21	17,5 - 19,8	14 - 16	30 / 30	39.0	7	16	20.0	25
52107050	M 32 x 1,5	29	19 - 21,8	15 - 17	40 / 40	45.5	8	17	22.0	10
52107060	M 32 x 1,5	29	18 - 23,8	16 - 18	40 / 40	45.5	8	18	22.0	10
52107070	M 32 x 1,5	29	20 - 23,8	17 - 19	40 / 40	45.5	8	19	24.0	10
52107080	M 32 x 1,5	29	23 - 25,8	17 - 19	40 / 40	45.5	8	19	26.0	10

Ultimo aggiornamento (20.02.2026)
©2026 Lapp Group - all rights reserved.
Gestione del prodotto http://lappitalia.lappgroup.com
Potete trovare i dati tecnici nella scheda tecnica corrispondente.
PN 0456 / 02_03.16