SKINDICHT® BLK / BLK-GL

SKINDICHT® BLK / BLK-GL, tappo di chiusura con filettatura di raccordo PG per la chiusura di fori prefilettati



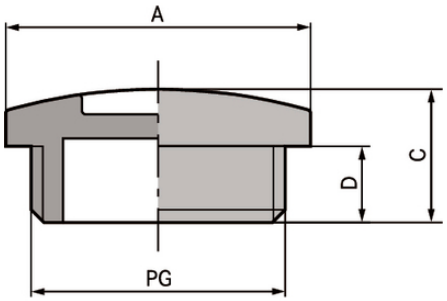

Vantaggi
Per la chiusura di fori filettati

Applicazione
Costruzione di quadri elettrici
Scatole di distribuzione
Scatole di giunzione

Caratteristiche del prodotto
Montaggio con cacciavite

Costruzione
Filettatura di raccordo PG

Note
SKINDICHT® BLK-GL offre elevata stabilità grazie al rinforzo in fibra di vetro

Dati tecnici

Classificazione ETIM 5:	ETIM 5.0 Class-ID: EC000032 Descrizione classe ETIM 5.0 : Tappo per pressacavo
Classificazione ETIM 6:	ETIM 6.0 Class-ID: EC000032 ETIM 6.0 Class-Description: Tappo a vite
Su richiesta:	Con O-ring montato
Colore standard:	Grigio chiaro (RAL 7035)
Materiale:	BLK: polistirene BLK-GL: poliammide rinforzato con fibra di vetro
Grado di protezione:	IP 54 IP 68 (con O-ring)

Ultimo aggiornamento (01.02.2026)
©2026 Lapp Group - all rights reserved.
Gestione del prodotto http://lappitalia.lappgroup.com
Potete trovare i dati tecnici nella scheda tecnica corrispondente.
PN 0456 / 02_03.16

SKINDICHT® BLK / BLK-GL

Campo di temperatura:	BLK: da -20 °C a +70 °C BLK-GL: da -40 °C a +100 °C

Nota

Le fotografie e disegni non sono in scala e non sono da intendersi come immagini con dettagli realistici dei relativi prodotti.
I prezzi sono da intendersi IVA e sovrapprezzi esclusi. Vendita riservata ai clienti commerciali.

Ultimo aggiornamento (01.02.2026)
©2026 Lapp Group - all rights reserved.

SKINDICHT® BLK / BLK-GL

Codice articolo	Descrizione articolo / dimensioni	Lunghezza filettatura D (mm)	Pezzi / confezione
SKINDICHT® BLK			
52005949	PG 7	6	100
52005950	PG 9	6	100
52005960	PG 11	6	100
52005970	PG 13,5	6	100
52005980	PG 16	6	100
52005990	PG 21	8	50
52006000	PG 29	8	50
52006010	PG 36	10	25
52006020	PG 42	10	25
52006030	PG 48	12	25
SKINDICHT® BLK-GL			
52024848	PG 7	6	100
52024849	PG 9	6	100
52024850	PG 11	6	100
52024851	PG 13,5	6	100
52024852	PG 16	6	100
52024853	PG 21	8	50
52024854	PG 29	8	50
52024855	PG 36	10	25
52024856	PG 42	10	25
52024857	PG 48	12	25

Ultimo aggiornamento (01.02.2026)
©2026 Lapp Group - all rights reserved.