SKINTOP® GMP-GL

SKINTOP® GMP-GL, contratuercas reforzadas con fibra de vidrio, para una máxima estabilidad mecánica, para fijación en agujeros no roscados



Ahorro en tiempo de instalación

Resistente a temperaturas

Variedad de certificados de aprobación

Beneficios
Fibra de vidrio reforzada para una mayor estabilidad mecánica
La superficie de apoyo para la llave de apriete evita arañazos en la superficie

Ámbito de uso
Para fijar prensaestopas SKINTOP® en orificios perforados no roscados

Norm references / Approvals
UL File Nr. E79903

Composición de producto
Tuerca de conexión PG

Aviso
Cuenta con aprobación UL, únicamente cuando se utiliza con los prensaestopas de poliamida SKINTOP® con aprobación UL diseñado para uso con SKINTOP® ST(R)

Datos técnicos
Clasificación ETIM 5:

ETIM 5.0 Class-ID: EC000441
Descripción de clase ETIM 5.0: prensaestopas

Última actualización (27.07.2025)
©2025 Lapp Group - Reservado el derecho a realizar cambios técnicos
Product Management http://lappespana.lappgroup.com
Puede encontrar los datos técnicos actualizados en la ficha técnica correspondiente.
PN 0456 / 02_03.16

SKINTOP® GMP-GL

Clasificación ETIM 6:	ETIM 6.0 Class-ID: EC000441 ETIM 6.0 Class-Description: Prensaestopas
Bajo demanda:	Disponible sin anillo (sin superficie para herramienta de montaje)
Colores disponibles:	RAL 7001 gris plateado RAL 7035 gris claro RAL 9005 negro / resistente a los rayos UV
Material:	Poliamida, fibra de vidrio reforzada
Rango de temperaturas:	-20 °C a +80 °C

Nota
Las fotografías e imágenes no son a escala ni deben considerarse representaciones fieles de los respectivos productos.
Precios netos sin IVA ni recargos. Venta a clientes profesionales.

©2025 Lapp Group - Reservado el derecho a realizar cambios técnicos

SKINTOP® GMP-GL

Referencia	Denominación de pieza/tamaño	SW tamaño de llave mm	Unidad / unid. embalaje
SKINTOP® GMP-GL gris plateado			
53019000	PG 7	19	100
53019010	PG 9	22	100
53019020	PG 11	24	100
53019030	PG 13,5	27	100
53019040	PG 16	30	100
53019050	PG 21	36	50
53019060	PG 29	46	50
53019070	PG 36	60	25
53019080	PG 42	65	25
53019090	PG 48	70	25
SKINTOP® GMP-GL negro			
53019200	PG 7	19	100
53019210	PG 9	22	100
53019220	PG 11	24	100
53019230	PG 13,5	27	100
53019240	PG 16	30	100
53019250	PG 21	36	50
53019260	PG 29	46	50
53019270	PG 36	60	25
53019280	PG 42	65	25
53019290	PG 48	70	25
SKINTOP® GMP-GL gris claro			
53019001	PG 7	19	100
53019011	PG 9	22	100
53019021	PG 11	24	100
53019031	PG 13,5	27	100
53019041	PG 16	30	100
53019051	PG 21	36	50
53019061	PG 29	46	50
53019071	PG 36	60	25
53019081	PG 42	65	25
53019091	PG 48	70	25

Última actualización (27.07.2025)
©2025 Lapp Group - Reservado el derecho a realizar cambios técnicos
Product Management http://lappespana.lappgroup.com
Puede encontrar los datos técnicos actualizados en la ficha técnica correspondiente.
PN 0456 / 02_03.16

SKINTOP® GMP-GL

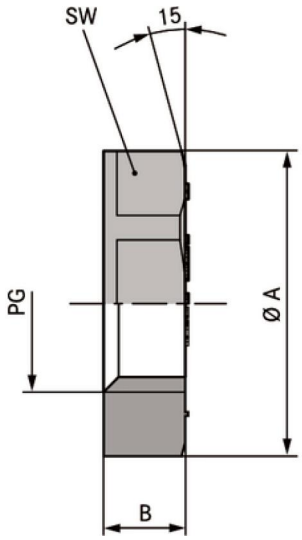

Última actualización (27.07.2025)
©2025 Lapp Group - Reservado el derecho a realizar cambios técnicos
Product Management http://lappespana.lappgroup.com
Puede encontrar los datos técnicos actualizados en la ficha técnica correspondiente.
PN 0456 / 02_03.16