SKINTOP® MS

SKINTOP® MS, prensaestopas de latón de máxima fiabilidad, para áreas en las que la exigencias mecánicas y químicas son críticas



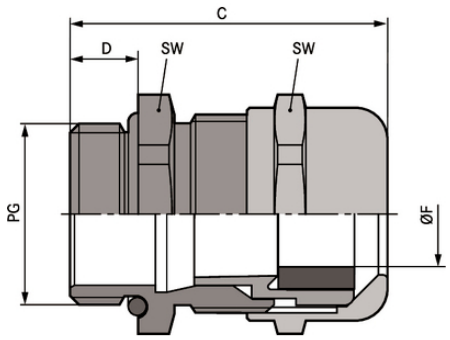

- Gran resistencia química
- Resistente a la corrosión
- Protección frente a descarga de tracción
- Robusto
- Resistente a temperaturas
- Variedad de certificados de aprobación

Beneficios

Máxima fiabilidad
descarga de tracción óptima
Alcances de sujeción amplios y variables

Ámbito de uso

En zonas con exigencias elevadas en resistencia química y mecánica
Industria química.
Tecnología de medición y control
Construcción de maquinaria y aparatos
Ingeniería de planta

Composición de producto

Última actualización (02.02.2026)
©2026 Lapp Group - Reservado el derecho a realizar cambios técnicos
Product Management http://lappespana.lappgroup.com
Puede encontrar los datos técnicos actualizados en la ficha técnica correspondiente.
PN 0456 / 02_03.16

SKINTOP® MS

Rosca de conexión PG según DIN 40430

Datos técnicos

Clasificación ETIM 5:	ETIM 5.0 Class-ID: EC000441 Descripción de clase ETIM 5.0: prensaestopas
Clasificación ETIM 6:	ETIM 6.0 Class-ID: EC000441 ETIM 6.0 Class-Description: Prensaestopas
Aviso:	Dimensiones de instalación y pares de apriete, consulte el Apéndice T21
Material:	Cuerpo: latón niquelado Inserto: poliamida Junta: CR Junta tórica: NBR
Grado de protección::	IP 68 - 5 bar
Rango de temperaturas:	Móvil: de -25 °C a +100 °C Estática: de -40 °C a +100 °C

Nota

Las fotografías e imágenes no son a escala ni deben considerarse representaciones fieles de los respectivos productos.
Precios netos sin IVA ni recargos. Venta a clientes profesionales.

©2026 Lapp Group - Reservado el derecho a realizar cambios técnicos

Referencia	Denominación de pieza/tamaño	Ø F mm	SW tamaño de llave mm	Longitud media C mm	Thread length D mm	Unidad / unid. embalaje
SKINTOP® MS						
52015700	PG 7	2.0 - 6.5	14	25.0	5	100
52015710	PG 9	4.0 - 8.0	17	29.0	6	100
52015720	PG 11	4.0 - 10.0	20	32.0	6	50
52015730	PG 13,5	5.0 - 12.0	22	34.0	6,5	50
52015740	PG 16	8.0 - 14.0	24	35.0	6,5	50
52015750	PG 21	11.0 - 18.0	30	40.0	7	25
52015760	PG 29	16.0 - 25.0	40	48.0	8	25
52015765	PG 36	19.0 - 32.0	50	62.0	15	10
52015766	PG 42	28.0 - 38.0	57	62.0	15	5
52015767	PG 48	34.0 - 44.0	64	62.0	15	5

Última actualización (02.02.2026)
©2026 Lapp Group - Reservado el derecho a realizar cambios técnicos
Product Management http://lappespana.lappgroup.com
Puede encontrar los datos técnicos actualizados en la ficha técnica correspondiente.
PN 0456 / 02_03.16