SCHEDINA TECNICA - 11DDILE

Modulo contatti ausiliari 1NA ant.+1NC rit., in custodia, collegamento a vite

Tipo	**11DDILE**
Catalog No.	**049824**
Alternate Catalog No.	**XTMCXFAL11**

Programma di fornitura

accessori			Moduli contatti ausiliari
Funzione			per applicazioni standard
Poli			a 2 poli
Tipi di collegamento			Morsetti a vite
Corrente nominale d'impiego			
AC-15			
220 V 230 V 240 V	I_e	A	4
380 V 400 V 415 V	I_e	A	2
Equipaggiamento contatti			
NA_A = contatto NA anticipato			1 NA_A
NC_R = contatto NC ritardato			1 NC_R
Tipo di montaggio			Fissaggio frontale
Simbolo circuitale			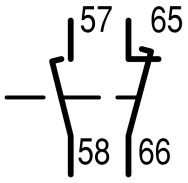
utilizzo con			DILEM-10(-G)(…) DILEM-01(-G)(…) DILEM-4(-G)(…) DILER40(-G) DILER31(-G) DILER22 DILEEM-10(-G)(…) DILEEM-01(-G)(…) DILEM12-10(-G)(…) DILEM12-01(-G)(…)
N° di identificazione/esecuzione delle combinazioni			
Numero di identificazione			51
con apparecchio base			DILER-40(-G)
			42
con apparecchio base			DILER-31(-G)
			33
con apparecchio base			DILER-22

Dati tecnici

Generalità

Conformità alle norme			IEC/EN 60947, VDE 0660, UL, CSA
Durata, meccanica			
Comando in corrente alternata	Manovre	x 10^6	10
Comando in corrente continua	Manovre	x 10^6	20
Durata dell'apparecchio U_e = 240 V			
AC-15	Manovre	x 10^6	0.2
DC			
L/R = 50 ms: 2 contatti in serie a I_e = 0.5 A	Manovre	x 10^6	0.15
Frequenza di manovra massima	Manovre/h		9000
Idoneità ai climi			Caldo umido, costante, secondo IEC 60068-2-78

			Caldo umido, ciclico secondo IEC 60068-2-30
Temperatura ambiente			
a giorno		°C	-25 - +50
in custodia		°C	- 25 - 40
Temperatura ambiente stoccaggio		°C	-40 - 80
Posizione di montaggio			
Posizione di montaggio			facoltativa, tranne verticale con morsetti A1/A2 in basso
Resistenza agli urti (IEC/EN 60068-2-27)			
Urto sinusoidale 10 ms			
Apparecchio di base con modulo ausiliario		g	
NA		g	10
NC		g	8
Grado di protezione			IP20
Protezione contro i contatti accidentali in caso di azionamento frontale (EN 50274)			Protezione contro i contatti delle dita e del dorso della mano
Peso		kg	0.03
Sezioni di collegamento		mm^2	
Morsetti a vite			
Rigido		mm^2	1 x (0,75-2,5) 2 x (0,75-2,5)
Flessibile con puntalino		mm^2	1 x (0,75-1,5) 2 x (0,75-1,5)
Rigido o semirigido		AWG	Singolo 18 - 14/Doppio 18 – 14
Vite di collegamento			M3.5
Cacciavite Pozidriv		Grandezza	2
Cacciavite a taglio		mm	0.8 x 5.5 1 x 6
Max. forza di serraggio		Nm	1.2

Contatti relè

Guida forzata degli organi di contatto all'interno di un modulo contatti ausiliari (in conformità con IEC 60947-5-1 Allegato L)			No
Tensione nominale di tenuta ad impulso	U_{imp}	V AC	6000
Categoria di sovratensione/grado di inquinamento			III/3
Tensione nominale di isolamento	U_i	V AC	690
Tensione nominale di impiego	U_e	V AC	600
Sezionamento sicuro secondo EN 61140			
tra la bobina e i contatti		V AC	300
tra contatti ausiliari		V AC	300
Corrente nominale d'impiego		A	
Corrente termica convenzionale 1 polo			
Nota			Per la massima temperatura ambiente consentita.
Corrente convenzionale termica	I_{th}	A	10
AC-15			
220 V 230 V 240 V	I_e	A	4
380 V 400 V 415 V	I_e	A	2
500 V	I_e	A	1.5
DC			
			Condizioni di inserzione e disinserzione secondo DC-13, L/R costanti secondo specifica.
DC L/R ≦ 15 ms			
Contatti in serie:		A	
1	24 V	A	2.5
2	60 V	A	2.5
3	110 V	A	1.5
3	220 V	A	0.5
Sicurezza contro false manovre	Frequenza di guasto	λ	$<10^{-8}$, < un guasto su 100 milioni di manovre (con U_e = 24 V DC, U_{min} = 17 V, I_{min} = 5,4 mA)
Resistenza al corto circuito senza saldature			

Organo di protezione max.			
220 V 230 V 240 V		PKZM0	4
380 V 400 V 415 V		PKZM0	4
Protezione contro cortocircuiti fusibile max			
500 V		A gG/gL	6
500 V		A rapido	10
Perdita ohmiche a carico con I_{th}			
Comando in corrente alternata		W	1.5
Comando in corrente continua		W	1.5
Dissipazione termica per circuito ausiliario con I_e (AC-15/230 V)		W	0.24

Dati di potenza approvati

Contatti ausiliari			
Pilot Duty			
Comando in corrente alternata			A600
Comando in corrente continua			P300
General Use			
AC		V	600
AC		A	10
DC		V	250
DC		A	0.5

Verifiche di progetto secondo IEC/EN 61439

Dati tecnici per verifiche di progetto			
Corrente nominale d'impiego per i dati relativi alla dissipazione	I_n	A	4
Dissipazione per polo, in funzione della corrente	P_{vid}	W	0.24
Dissipazione dell'apparecchio, in funzione della corrente	P_{vid}	W	0
Dissipazione statica, indipendente dalla corrente	P_{vs}	W	0
Potere di dissipazione	P_{ve}	W	0
Temperatura ambiente di servizio min.		°C	-25
Temperatura ambiente di servizio max.		°C	50
Verifiche di progetto IEC/EN 61439			
10.2 Idoneità di materiali e componenti			
10.2.2 Resistenza alla corrosione			I requisiti della norma di prodotto sono soddisfatti.
10.2.3.1 Resistenza dell'involucro al calore			I requisiti della norma di prodotto sono soddisfatti.
10.2.3.2 Resistenza dei materiali isolanti a livelli di calore normale			I requisiti della norma di prodotto sono soddisfatti.
10.2.3.3 Resistenza dei materiali isolanti a livelli di calore straordinari			I requisiti della norma di prodotto sono soddisfatti.
10.2.4 Resistenza all'irradiazione UV			I requisiti della norma di prodotto sono soddisfatti.
10.2.5 Sollevamento			Non pertinente dal momento che l'intero quadro elettrico deve essere valutato.
10.2.6 Prova d'urto			Non pertinente dal momento che l'intero quadro elettrico deve essere valutato.
10.2.7 Diciture			I requisiti della norma di prodotto sono soddisfatti.
10.3 Grado di protezione degli involucri			Non pertinente dal momento che l'intero quadro elettrico deve essere valutato.
10.4 Vie di dispersione aerea e superficiale			I requisiti della norma di prodotto sono soddisfatti.
10.5 Protezione contro scosse elettriche			Non pertinente dal momento che l'intero quadro elettrico deve essere valutato.
10.6 Montaggio incassato di apparecchi			Non pertinente dal momento che l'intero quadro elettrico deve essere valutato.
10.7 Circuiti interni e collegamenti			Rientra nella responsabilità del costruttore del quadro elettrico.
10.8 Collegamenti per conduttori introdotti dall'esterno			Rientra nella responsabilità del costruttore del quadro elettrico.
10.9 Caratteristiche d'isolamento			
10.9.2 Rigidità dielettrica a frequenza di rete			Rientra nella responsabilità del costruttore del quadro elettrico.
10.9.3 Tensione di tenuta a impulso			Rientra nella responsabilità del costruttore del quadro elettrico.
10.9.4 Verifica di involucri in materiale isolante			Rientra nella responsabilità del costruttore del quadro elettrico.
10.10 Riscaldamento			Il calcolo del surriscaldamento rientra nella responsabilità del costruttore del quadro elettrico. Eaton fornisce i dati relativi alla dissipazione delle apparecchiature.
10.11 Resistenza al corto circuito			Rientra nella responsabilità del costruttore del quadro elettrico. Rispettare i valori predefiniti delle apparecchiature.
10.12 EMC			Rientra nella responsabilità del costruttore del quadro elettrico. Rispettare i valori predefiniti delle apparecchiature.

10.13 Funzione meccanica			Per l'apparecchio i requisiti sono soddisfatti rispettando le indicazioni delle istruzioni per il montaggio (IL).

Dati tecnici secondo ETIM 7.0

apparecchi elettrici a bassa tensione (EG000017) / blocco interruttore ausiliario (EC000041)			
Tecnica Di Ar., Elettr., Energia, Tecn. Di Comm., Rete E Proc. Di Conduttura / Tecnologia Di Commutazione A Bassa Tensione / Componente Per Tecnica Commutazione A Bassa Tensione / Blocco interruttori ausiliari (ecl@ss10.0.1-27-37-13-02 [AKN342013])			
numero di contatti invertitori			0
numero di contatti di chiusura			1
numero di contatti di riposo			1
numero di commutatori di segnale			0
corrente d'esercizio nominale Ie per AC-15, 230 V		A	4
esecuzione del collegamento elettrico			raccordo a vite
esecuzione			innestabile
tipo di montaggio			fissaggio frontale
portalampada			senza

Approvazioni

Product Standards			IEC/EN 60947-4-1; UL 508; CSA-C22.2 No. 14-05; CE marking
UL File No.			E29184
UL Category Control No.			NKCR
CSA File No.			012528
CSA Class No.			3211-03
North America Certification			UL listed, CSA certified
Specially designed for North America			No

Curve caratteristiche

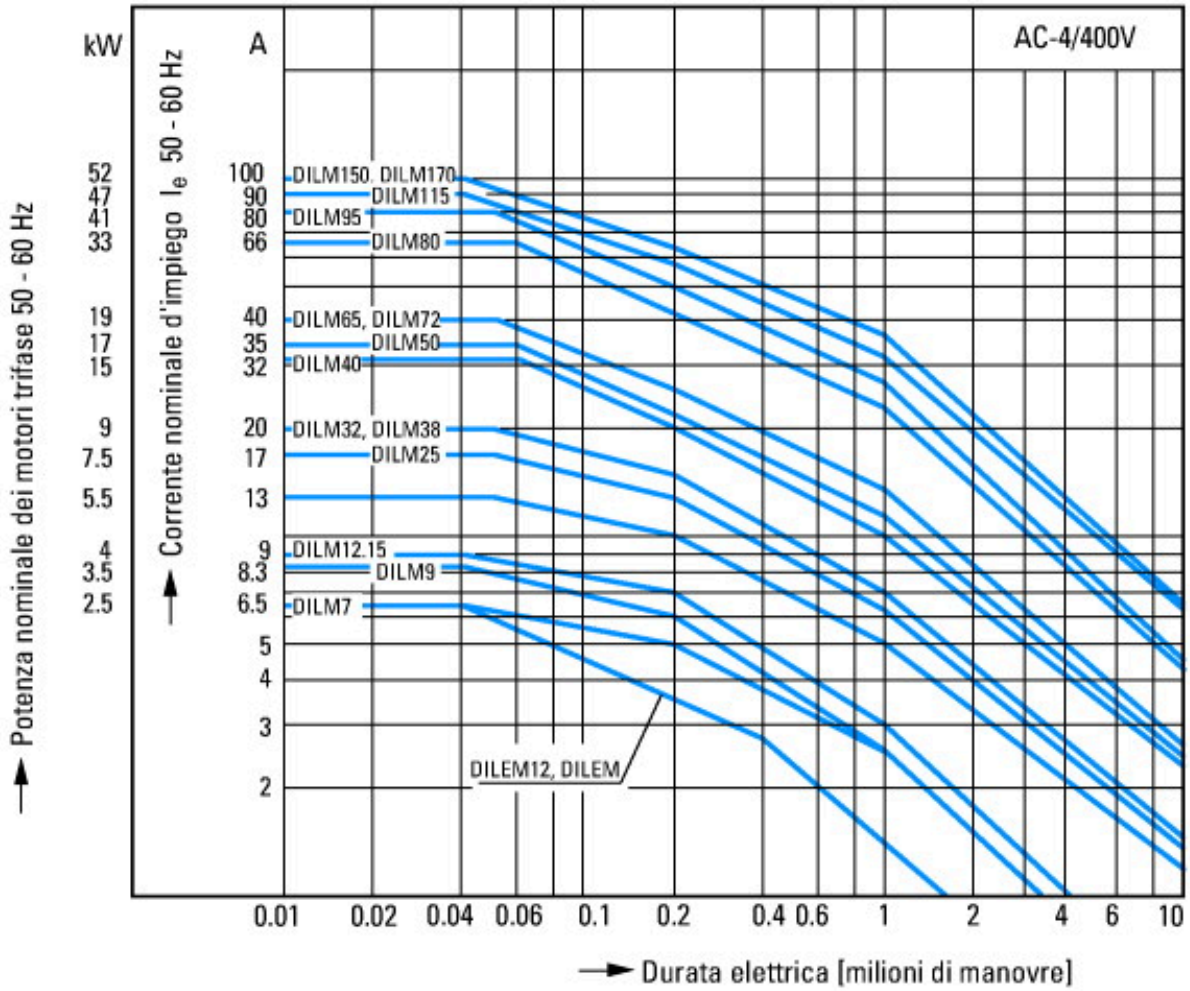

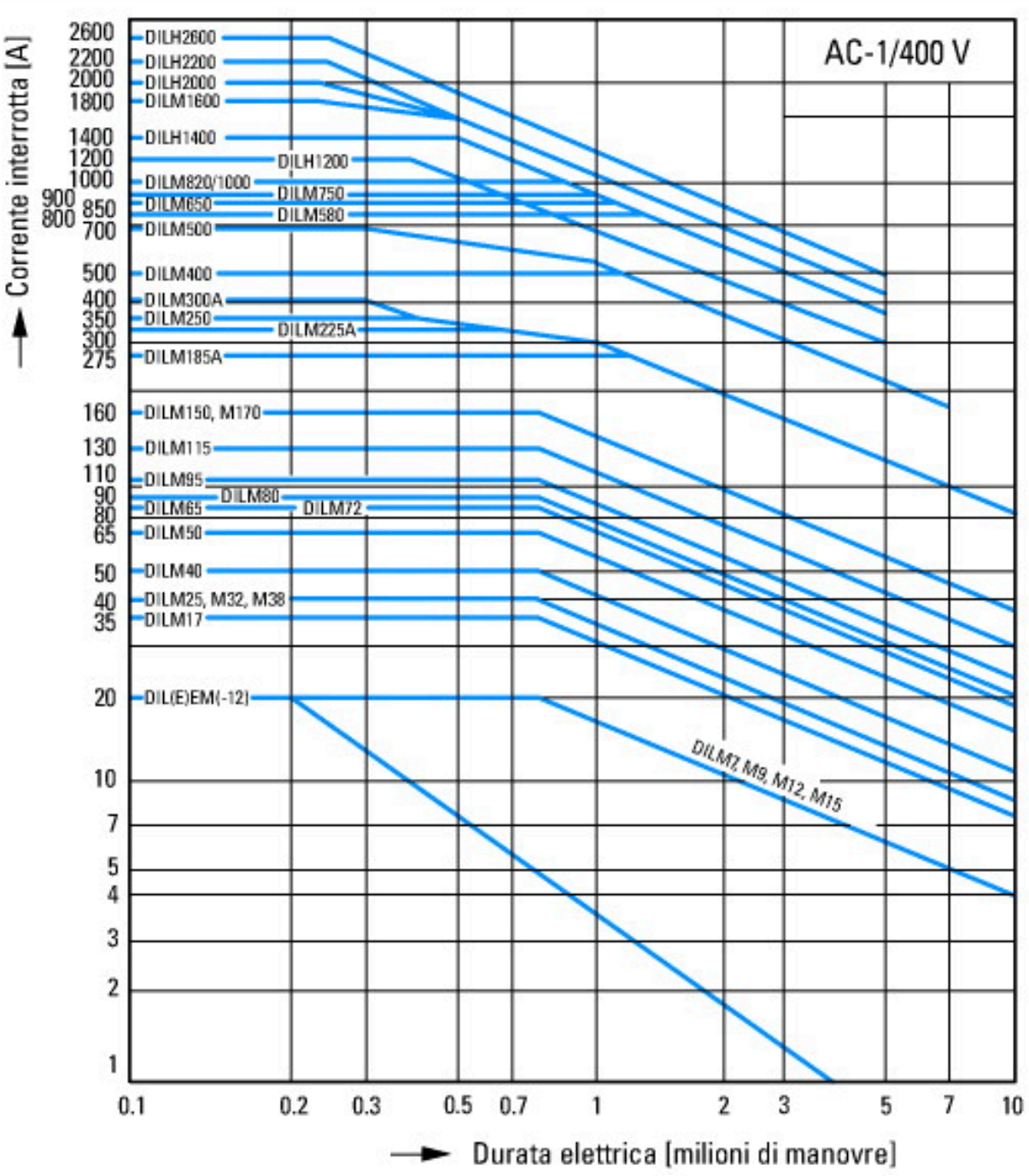

Servizio per utilizzatori non a motore a 3 poli, a 4 poli
Caratteristica del servizio
Carico non o debolmente induttivo
Sollecitazione elettrica
Inserzione: corrente nominale 1 x
Disinserzione:corrente nominale 1 x
Categoria di utilizzazione
100 % AC-1
Applicazioni tipiche
Riscaldamento elettrico

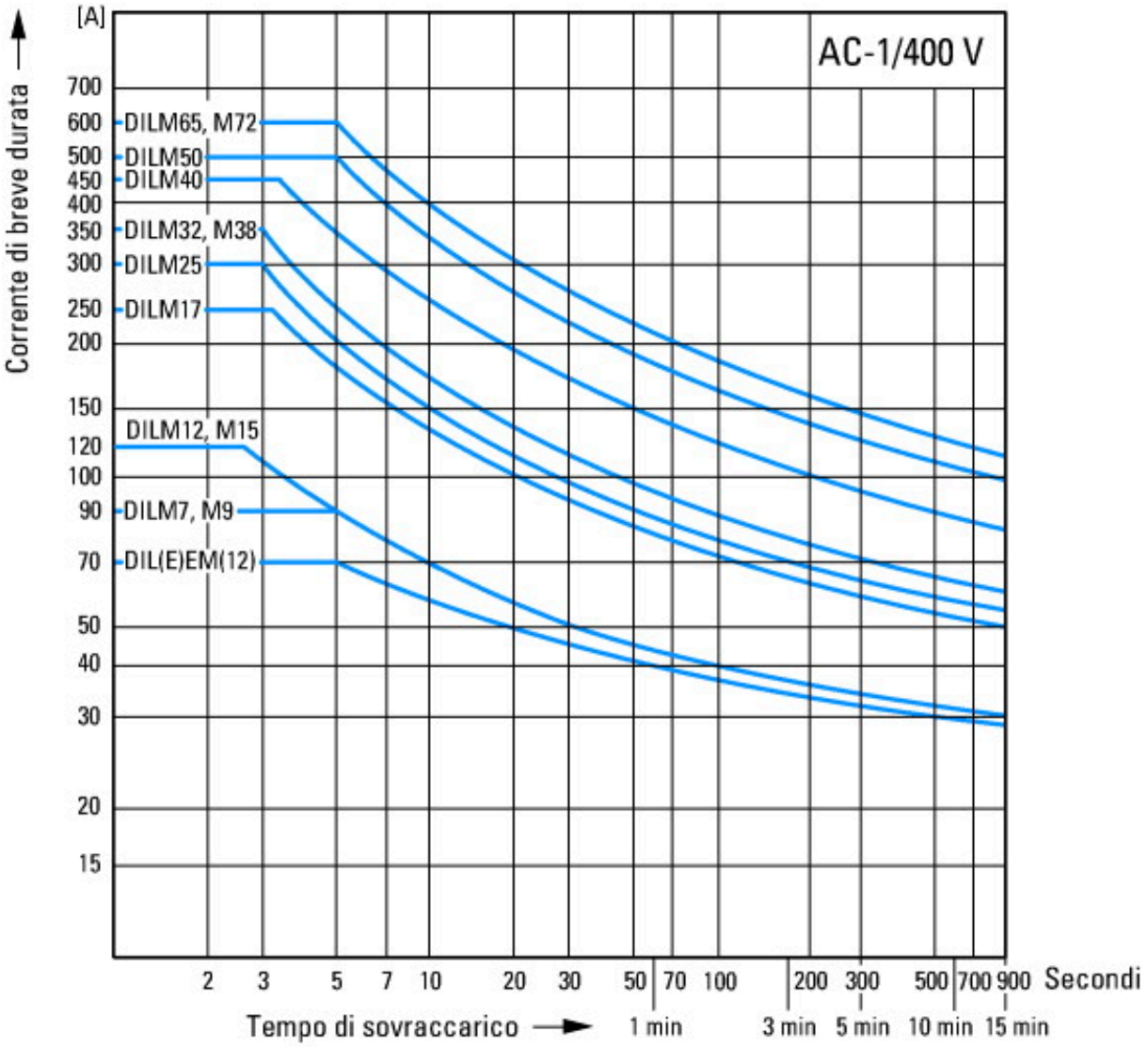

Carico di breve durata 3 poli
Tempo di pausa tra due sollecitazioni: 15 minuti

Dimensioni

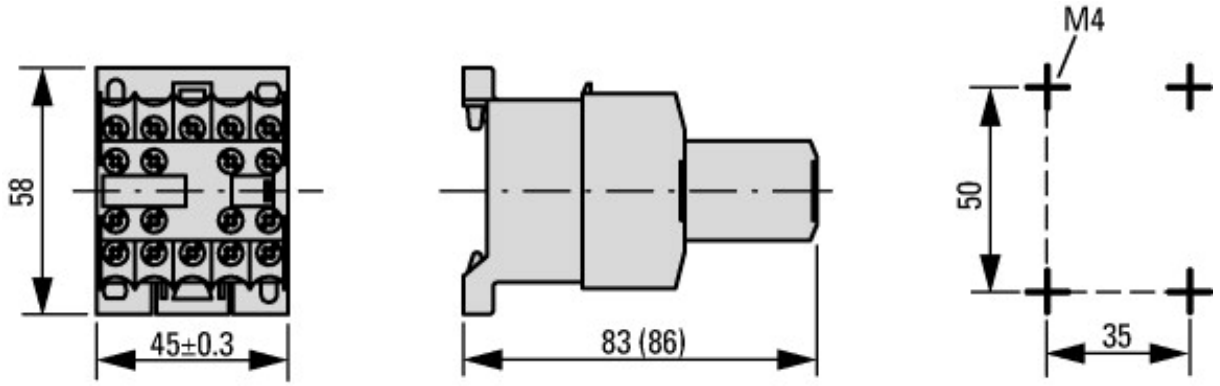

83 mm: DILE… + …DILE(M)
86 mm: DILE…-C… + …DILE(M)

Assets (Links)

Declaration of Conformity

00003110

Instruction Leaflets

IL03407009Z2018_04

Ulteriori informazioni sul prodotto (link)

IL03407009Z (AWA2100-0882) Contattore miniaturizzato

IL03407009Z (AWA2100-0882) Contattore miniaturizzato	ftp://ftp.moeller.net/DOCUMENTATION/AWA_INSTRUCTIONS/IL03407009Z2018_04.pdf

© 05/2019 by Eaton Industries GmbH