MAP

Навесная секция, листовая сталь

CONNECT AND PROTECT

IP 66 | TYPE 4, 12, 13 | IK 10

The mild steel single door wall mounted range, MAP, with a IP66 protection degree, comprises enclosures with a horizontally hinged door plus top and bottom gland plate openings. Each of these enclosures can be easily combined with another wall mounted enclosure, which allows for the creation of configurations with two compartments with individual access.
Water and dust are prevented from entering the enclosure, thus eliminating the risk for component failure, and with that, unnecessary downtime.

: Корпус: 1,4 мм листовая сталь. Дверь: 1,4 мм листовая сталь. Монтажная плата: 2 мм оцинкованная листовая сталь.

: Расфальцован и сварен по шву. Четыре отверстия диаметром 8,5 мм в опресовке диаметром 20,4 мм X 2 мм для циркуляции воздуха вокруг задней части шкафа при настенном монтаже.

: Плотно прилегающая, с углом открытия 90° и механическим фиксатором. Скрытые петли могут быть установлены для открытия вверх или вниз. Один съемный монтажный профиль со стороны петли. Плотное закрытие обеспечивается целиковой полиуретановой прокладкой.

: Замок с двойной бородкой для облегчения открытия двери, вставка 3 мм DIN с поворотом на 90°. Другие вставки доступны как аксессуары.

: Монтажная плата размечена вертикально с интервалом 10 мм для простоты размещения оборудования. Сверху и снизу расположены отверстия для крепления кабеля. Крепится на M8 запресованные сварные штифты к задней части шкафа. Все стороны от 800 мм и выше усилены с помощью загнутых краев.

: В верхней и низжней части. Установленная в глубине задней части шкафа, позволяет облегчить подвод кабеля к монтажной плате. Фланцы (AF) и прокладки (AG) не прилагаются. Используются фланцы серии MAS или MAD.

: Смонтированный отдельный шкаф соответствует IP 66 | TYPE 4, 12, 13 | IK 10, при условии, что установлены фланцы и прокладки, поставляемые как аксессуары. При использовании MAS или MAD соответствует IP 55 | TYPE 12.

: RAL 7035 структурное порошковое покрытие.

: Шкаф с панелью и одним дверным монтажным профилем. Пластиковый ключ DIN 3 мм и монтажные аксессуары.Устройства заземления.

Front view

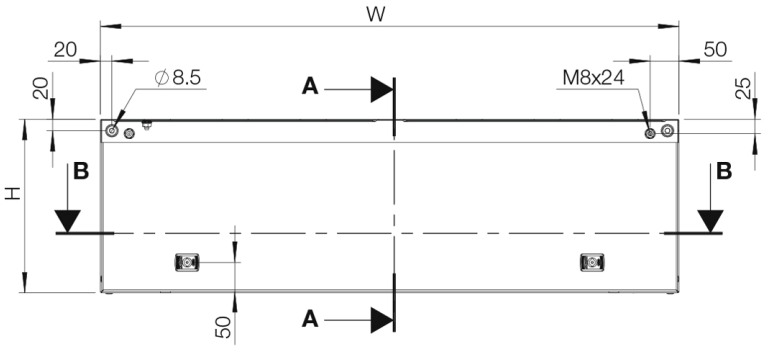

Sectional side view

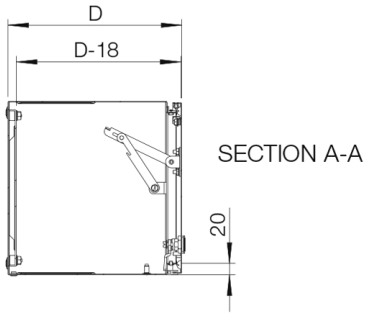

Sectional top view

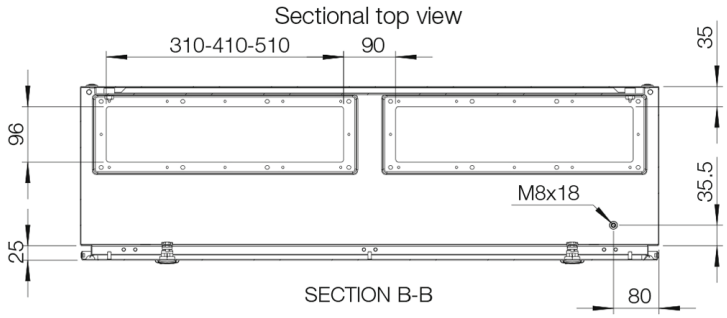

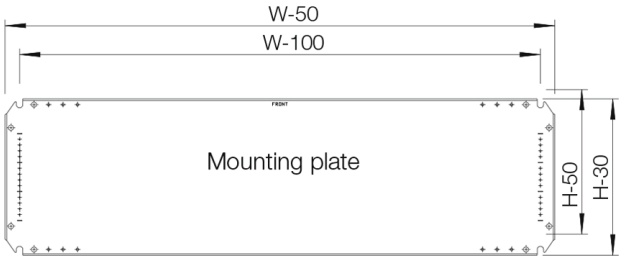

Inside panel view

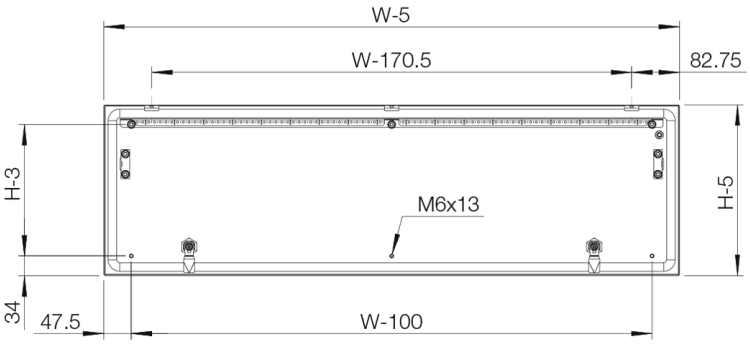

B		**R**	**b**		**r**				**-**	**..**
300	600	300	270	550	282	510 × 96	4	1 + 1	2	
300	800	300	270	750	282	310 × 96	2	2 + 2	2	
300	1000	300	270	950	282	410 × 96	3	2 + 2	2	
300	1200	300	270	1150	282	510 × 96	4	2 + 2	2	
300	600	300				510 × 96	4	1 + 1	2	
300	800	300				310 × 96	2	2 + 2	2	
300	1000	300				410 × 96	3	2 + 2	2	
300	1200	300				510 × 96	4	2 + 2	2	