MAS-I

Armários murais de porta simples | Armários de montagem na parede

CONNECT AND PROTECT

IP 66 | TYPE 4, 12 | IK 10

A gama de armários de porta única e de montagem na parede em aço macio, MAS, com um grau de proteção IP 66 está disponível no mercado de produtos prontos a utilizar em diversos tamanhos diferentes. Esta gama de armários adequa-se a diversas aplicações diferentes. O risco de falha de componentes e, consequentemente, o tempo de inatividade desnecessário são eliminados, uma vez que a água e a poeira são impedidas de entrar no armário.

Material: Corpo: Aço macio de 1,2 mm para armários com uma profundidade de 155 mm / 1,4 mm para armários com uma profundidade de 210 ou 260 mm / 1,5 mm para armários com uma profundidade de 300 ou 400 mm ou se a altura ou largura for de 1000 mm ou superior. Placa passa-cabos: Aço macio de 1,4 mm. Porta: Aço macio de 1,2 mm / 1,5 mm para armários com uma altura ou largura de 500 mm ou superior / 2 mm para armários com uma altura ou largura de 800 mm ou superior. Placa de montagem: Aço galvanizado de 2 mm.

Estrutura: Dobrado e soldado continuamente. Quatro furos com 8.5 mm de diâmetro para fixação à parede, sobressaindo em depressões de 20.4 mm de diâmetro × 2 mm para permitir a circulação do ar na parte traseira do armário.

Porta: Superfície montada com abertura de 130°. Dobradiças amovíveis ocultas com pino fixo. As dobradiças podem ser montadas de modo a permitir uma abertura para a esquerda ou para a direita. Pernos soldados interiores M6 para perfis de montagem para porta MMDP; consultar entrega. A estanquidade é assegurada por uma junta única de poliuretano injetado.

Fechadura: Fechadura personalizada com duplo orifício no suporte da fechadura para abertura fácil da porta. Canhão DIN de 3 mm e 90° de angulo de movimento de abertura. Os armários com altura de 1000 mm ou superiores têm uma fechadura de varão com três pontos de fixação. Estão disponíveis outros canhões como acessórios.

Platinas montagem: A platina de montagem está marcada verticalmente em intervalos de 10 mm para facilitar o posicionamento horizontal do equipamento. Na parte superior e inferior existem furos para facilitar a fi xação de cabos. Rebites soldados M8 fi xados à parte traseira do armário. Todos os lados dos armários a partir de 800 mm ou mais altura, estão reforçados com arestas dobradas. Pode-se ajustar a profundidade da placa de montagem utilizando o acessório AMG.

Tampa para saída de cabos: Sem tampas de saída para cabos para garantir a máxima protecção EMC.

Protecção: Cumpre com IP 66 | TYPE 4, 12 | IK 10. Para instalações no exterior, é recomendável colocar um tejadilho ARF é reccomendado revestimento de tinta de 100% de poliéster. A resistência à corrosão devem ser tomadas em consideração.

Acabamento: Pintura electrostática a pó em RAL 7035, com acabamento texturado.

Fornecimento: Armário com porta e placa de montagem (não incluída com os números de item terminados em PER5). Para alturas superiores a 600 mm, inclusive, dois perfis de montagem para porta MMDP. Placa(s) passa-cabos com junta(s), chave plástica de dupla barra de 3 mm e acessórios de montagem. Chave de metal para alturas de 1000 mm e superiores. Capacidades de ligação à terra.

Front view

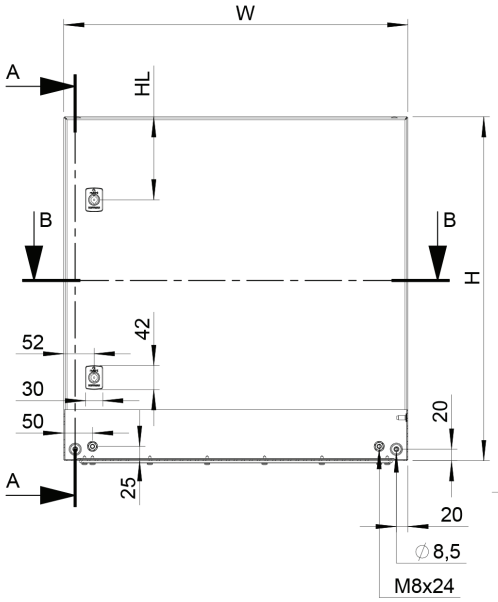

Sectional side view

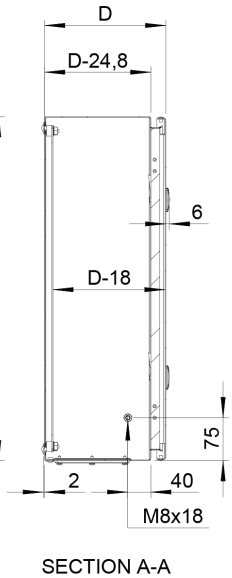

Inside door view

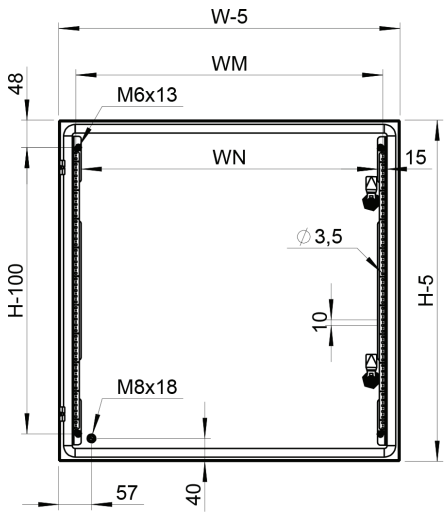

Sectional top view

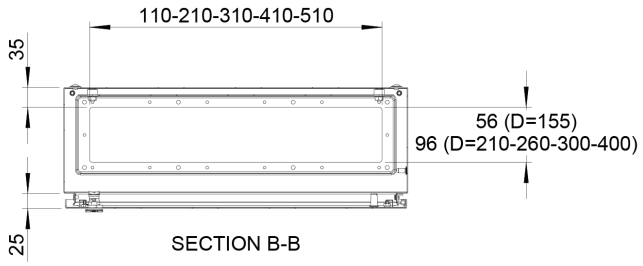

Mounting plate

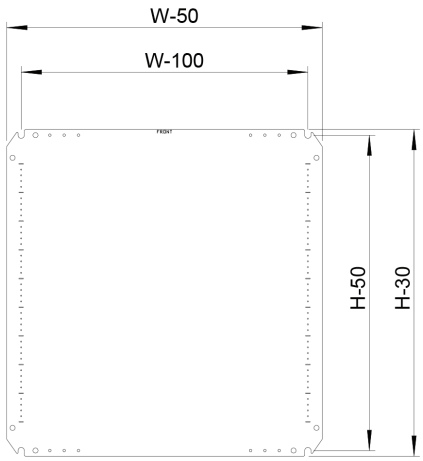

Front view (no door)

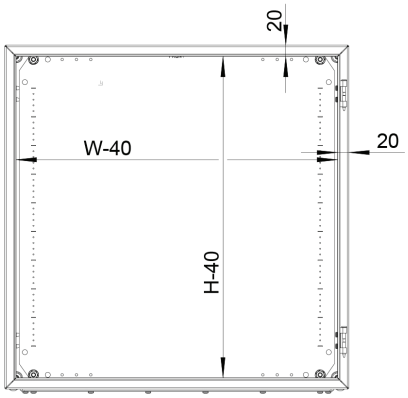

Locks	H	HL
1	H<600	H/2
2	600≤H<800	145
	800≤H<1000	150
1*	H≥1000	H/2

	WM	WN
600≤H≤800	W-65	W-83
H>800	W-110	W-128

Com platina de montagem

Dimensão do armário			Dimensão platina montagem			Abertura de saída de cabos				
A	L	P	a	l	p	Tamanho	Tipo	Nº de tampas de cabos	N° de fechaduras	Ref.
300	200	120	270	150	102					MAS0302012R5
300	250	155	270	200	137	110 × 56	0S	1	1	MAS0302515R5
300	300	155	270	250	137	210 × 56	1S	1	1	MAS0303015R5
300	300	210	270	250	192	210 × 96	1	1	1	MAS0303021R5
400	300	155	370	250	137	210 × 56	1S	1	1	MAS0403015R5
400	300	210	370	250	192	210 × 96	1	1	1	MAS0403021R5
400	400	210	370	350	192	310 × 96	2	1	1	MAS0404021R5
400	600	210	370	550	192	510 × 96	4	1	1	MAS0406021R5
500	400	210	470	350	192	310 × 96	2	1	1	MAS0504021R5
500	500	210	470	450	192	410 × 96	3	1	1	MAS0505021R5
500	500	300	470	450	282	410 × 96	3	1	1	MAS0505030R5
600	400	155	570	350	137	310 × 56	2S	1	2	MAS0604015R5
600	400	210	570	350	192	310 × 96	2	1	2	MAS0604021R5
600	400	300	570	350	282	310 × 96	2	1	2	MAS0604030R5
600	500	155	570	450	137	410 × 56	3S	1	2	MAS0605015R5
600	500	210	570	450	192	410 × 96	3	1	2	MAS0605021R5
600	600	300	570	550	282	510 × 96	4	1	2	MAS0606030R5
600	800	300	570	750	282	310 × 96	2	2	2	MAS0608030R5
700	500	210	670	450	192	410 × 96	3	1	2	MAS0705021R5
700	500	260	670	450	242	410 × 96	3	1	2	MAS0705026R5
800	600	260	770	550	242	510 × 96	4	1	2	MAS0806026R5
800	600	300	770	550	282	510 × 96	4	1	2	MAS0806030R5
800	800	210	770	750	192	310 × 96	2	2	2	MAS0808021R5
800	800	300	770	750	282	310 × 96	2	2	2	MAS0808030R5
1000	600	260	970	550	242	510 × 96	4	1	1*	MAS1006026R5
1000	800	260	970	750	242	310 × 96	2	2	1*	MAS1008026R5
1000	800	300	970	750	282	310 × 96	2	2	1*	MAS1008030R5
1200	600	300	1170	550	282	510 × 96	4	1	1*	MAS1206030R5
1200	800	300	1170	750	282	310 × 96	2	2	1*	MAS1208030R5

** Os armários com altura de 1000 mm ou superiores têm uma fechadura de varão com três pontos de fixação.*