PWS

Échangeur thermique air/eau

CONNECT AND PROTECT

IP 55

CE

Cette gamme d'échangeurs thermiques air/eau verticaux, PWS, avec un indice de protection IP 55, est idéale pour les environnements poussiéreux avec des températures élevées. La propreté de l'air et la température autour de l'armoire n'affectent pas les performances de l'échangeur thermique. Plusieurs tailles d'échangeur thermique sont disponibles, ce qui simplifie le choix de l'échangeur thermique le plus optimal.

Description: Installation verticale. Aucun travail supplémentaire n'est requis pour maintenir le niveau de protection IP. Thermostat et électrovanne intégrés pour contrôler la température. Suivi de la température grâce à un contact à alarme. Le thermostat peut être réglé entre 8 °C et 50 °C (réglage en usine : 35 °C). Pression de fonctionnement jusqu'à 10 bar. Capacité de refroidissement à 200 l/h et W10/A35. Pour des conditions plus spécifiques, consulter les abaques. Température d'eau en entrée entre 1 °C et 35 °C.

Type de connexion: Type - Borne à ressort inclus avec prise pour la connexion électrique, embout 13 mm pour le raccordment du tuyau d'eau.

Matériau: Habillage acier galvanisé peint, Echangeur thermique : tuyaux en cuivre, ailettes en aluminium.

Plage de température ambiante : +1 °C à +70 °C.

Protection: IP 55.

Finition: RAL 7035.

Unité de livraison: Une unité.

PWS7062R5

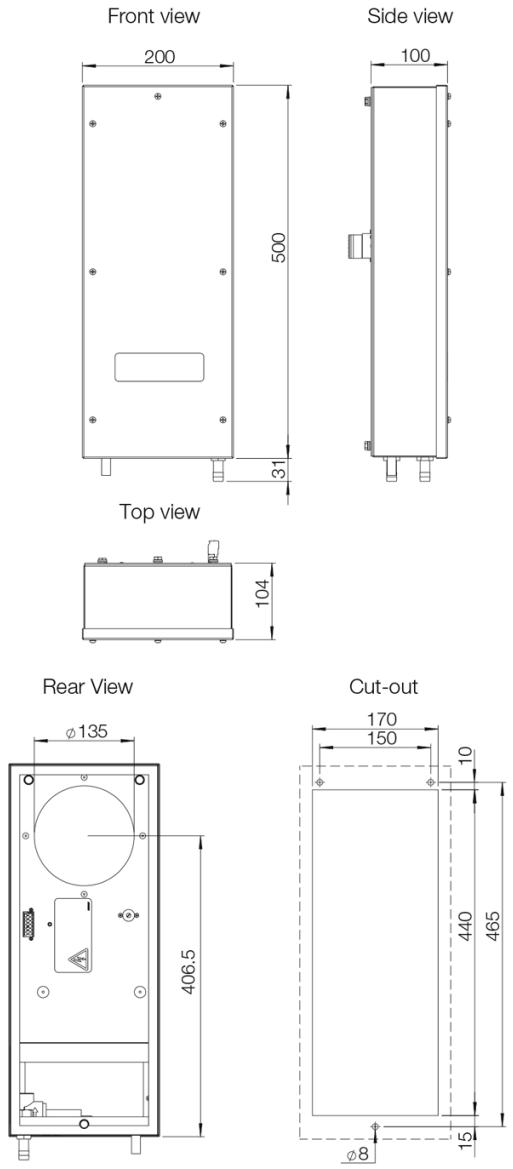

PWS7102R5

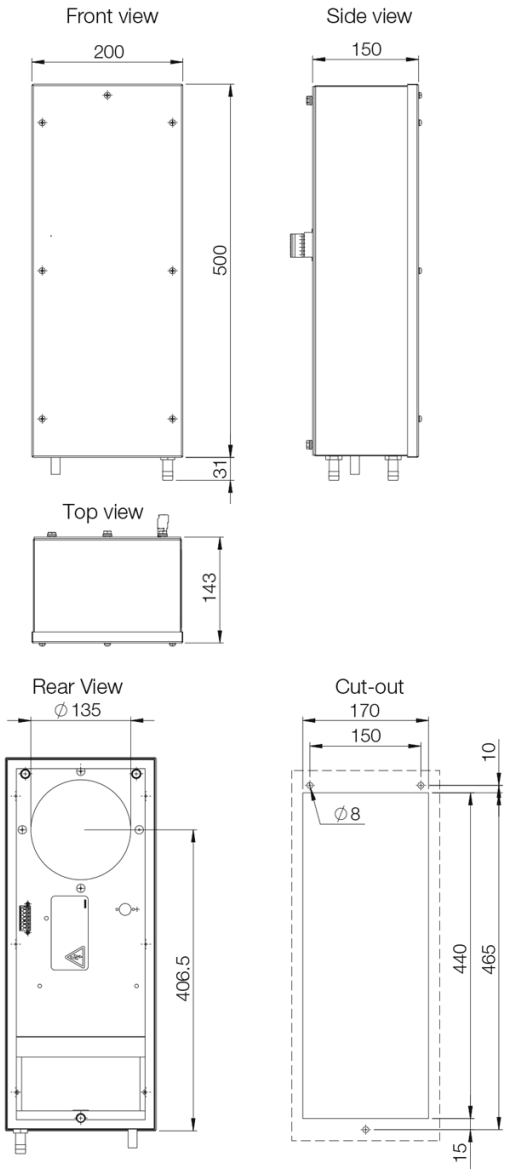

Performance

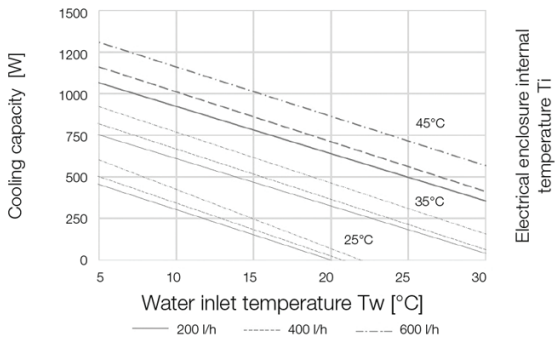

Performance

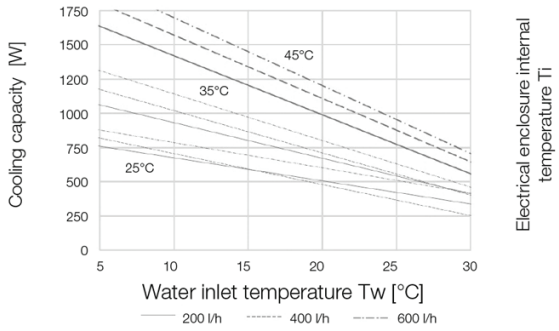

H	L	P				Pré fusible T (A)		Air libre (m³ / h)		Bruit (dB)	Fréquence (Hz)	Poids (kg)	Référence
500	200	100	600	68 / 70	0.35 / 0.38	4	1.50 / 1.80	440	230V	≤48	50 / 60	6.65	PWS7062R5
500	200	150	950	82 / 84	0.35 / 0.40	4	1.70 / 1.95	570	230V	≤48	50 / 60	8.33	PWS7102R5
950	400	115	1500	125 / 182	0.55 / 0.75	4	2.00 / 2.00	850	230V	53	50 / 60	23.33	PWS7152R5
950	400	190	3150	295 / 385	1.30 / 1.70	6	5.80 / 6.60	1670	230V	54	50 / 60	25.56	PWS7332R5