ENGINEERING
TOMORROW

Data Sheet

Filtri
Tipo **FA**

Filtro tipo FA con inserto del filtro intercambiabile

Il filtro meccanico FA con inserto intercambiabile, si usa per refrigeranti fluorinati, ammoniaca, acqua, salamoia, olio e gas.

Caratteristiche:

- Trattiene i contaminanti, ad esempio residui e bave di saldatura e frammenti
- Caduta di pressione non significativa
- Classificazione: DNV, CRN, BV, EAC ecc. Per un elenco dettagliato e aggiornato delle certificazioni dei prodotti, contattare l'ufficio vendite Danfoss di zona.

Mezzo

New refrigerants

Danfoss products are continually evaluated for use with new refrigerants depending on market requirements.

When a refrigerant is approved for use by Danfoss, it is added to the relevant portfolio, and the R number of the refrigerant (e.g. R513A) will be added to the technical data of the code number. Therefore, products for specific refrigerants are best checked at store.danfoss.com/en/, or by contacting your local Danfoss representative.

Specifiche del prodotto

Dati di pressione e temperatura

Tabella 1: Dati di pressione e temperatura

Descrizione	Valori
Temperatura dei fluidi	-50 °C – 140 °C
Pressione di esercizio max	PS = 28 bar
Massima pressione di test	p' = 42 bar
Inserto filtro	Trama in acciaio inossidabile, dimensione della maglia 150 µ (100 mesh)

Design

Materiali

- Le guarnizioni sono prive di amianto
- Involucro valvola in GGG - 40,3

Specifiche del materiale

Figura 1: FA 15 e 20

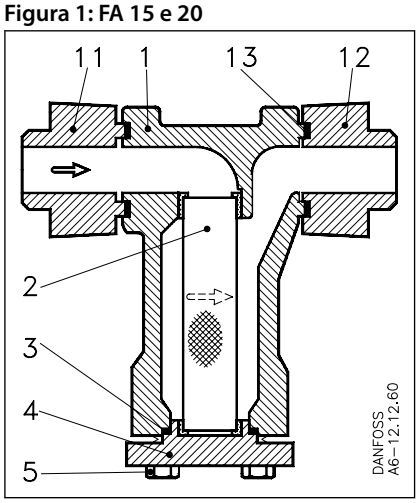

1.	Allogg. filtro
2.	Filtro
3.	Guarnizione
4.	Coperchio
5.	A vite
11.	Flangia (maschio)
12	Flangia (scanalatura)
13.	Guarnizione a flangia
14	Vite flangiata

Dimensioni e pesi

Figura 2: FA 15 e 20

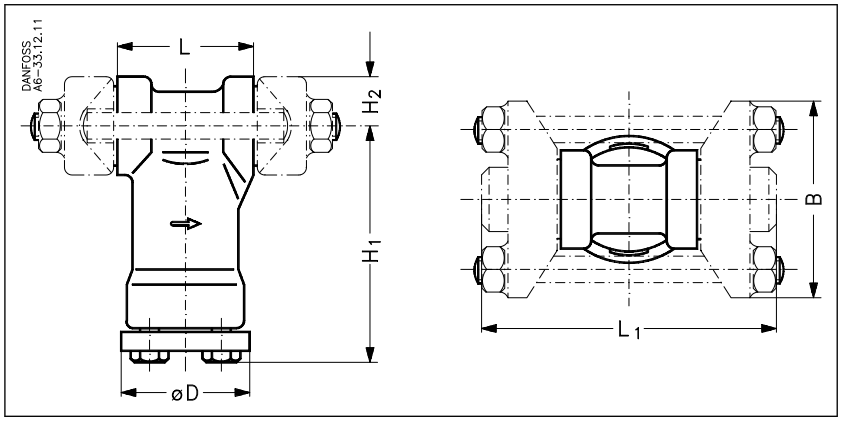

Tabella 2: Dimensioni e pesi

Tipo	Codice n.	H_1	H_2	L	Flange a saldare L_1	Flange a brasare L_1	B	∅D	Peso
		mm	mm	mm	mm	mm	mm	mm	kg
FA 15	**006-0040 → 006-0043**	95	20	54				51	1,2
FA 15	**006-0050 → 006-0058**	95	20		116	109	80	51	1,7
FA 20	**006-0046 → 006-0048**	106	26	72				60	2,2
FA 20	**006-0065 → 006-0074**	106	26		142	137	96	60	2,9

Ordinazione

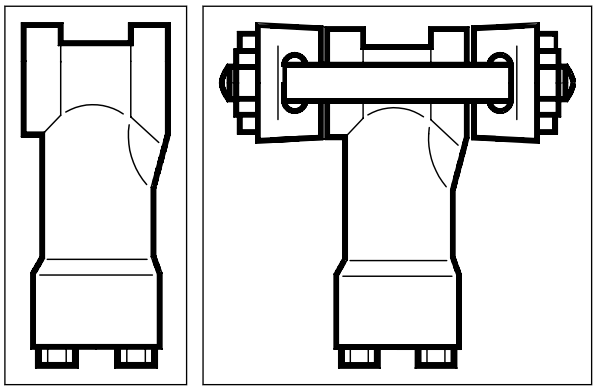

Tabella 3: Ordinazione delle valvole complete

Tipo	Applicazione	Collegamento alla valvola o alla tubazione	Superficie filtro	Volume filtro	valore Kv[1]	Tiranti	Codice n.
			cm²	cm³	m³/h		
FA 15	Per raccordo diretto su valvola	6 F, TE 12, CVM	40	68	3,3	M12 × 180	**006-0040**[2]
		TEA 20, TEAT 20, TEVA 20	40	68	3,3	M12 × 170	**006-0042**[2]
		EVR 15, EVRA 3	40	68	3,3	M12 × 188	**006-0043**[2]
		EVRA/T 10-15	40	68	3,3	M12 × 107	**006-1012**[2]
FA 20		EVR 20	60	145	7	M12 × 240	**006-0046** [2]
		TEA 85, TEAT 85, TEVA 85	60	145	7	M12 × 206	**006-0048** [2]
		EVRA/T 20	60	145	7	M12 × 127	**006-1013**[2]
FA 15	Per montaggio su tubature	Flangia a saldare di ¼"	40	68	1,9	M12 × 127	**006-0050**[3]
		Flange a saldare di ⅜"	40	68	2,6	M12 × 127	**006-0051** [3]
		Flange a saldare di ½"	40	68	3,5	M12 × 127	**006-0052** [3]
		Flange a saldare di ¾"	40	68	3,5	M12 × 127	**006-0053** [3]
		Flange a brasare da ½"	40	68	2,6	M12 × 127	**006-0057** [3]
		Flange a brasare da ⅝"	40	68	3,4	M12 × 127	**006-0058** [3]
		Flange a brasare da ¾"	40	68	3,2	M12 × 127	**006-0059** [3]
		Flange a brasare da ⅞"	40	68	3,5	M12 × 127	**006-0075** [3]
		Flange a brasare da 1"	40	68	3,5	M12 × 127	**006-0060** [3]
FA 20		Flange a saldare di ½"	60	145	5,1	M12 × 160	**006-0065** [3]
		Flange a saldare di ¾"	60	145	7,4	M12 × 160	**006-0066** [3]
		Flange a saldare da 1"	60	145	7,4	M12 × 160	**006-0067** [3]
		Flange a brasare da ⅝"	60	145	5,1	M12 × 160	**006-0071** [3]
		Flange a brasare da ⅛"	60	145	7,3	M12 × 160	**006-0074** [3]

[1] Il valore K_v è il flusso d'acqua in m³/h a una caduta di pressione attraverso il filtro di 1 bar, ρ = 1.000 kg/m³.
[2] Codice con bulloni, viti e guarnizioni ma senza flange
[3] Codice con flange, bulloni, viti e guarnizioni.

Accessori

Tabella 4: Involucro del filtro senza flange

Tipo	Superficie filtro	Volume del filtro	valore K_v [1]	Codice n.
	cm²	cm³	m³/h	
FA 15	40	68	3,3	**036-0060**
FA 20	60	145	7	**036-0061** [2]
FA 20	60	145	7	**036-0062** [3]

[1] Il valore K_v è il flusso d'acqua in m³/h a una caduta di pressione attraverso il filtro di 1 bar, ρ = 1.000 kg/m³.
[2] Per raccordo diretto nelle tubazioni.
[3] Per il montaggio diretto sulle valvole.

Tabella 5: Flange singole con guarnizioni a flangia per FA 15

Versione	Tipo	Codice n.
3⁄8" a saldare	T	006-1120
	G	006-1121
1⁄2" a saldare	T	006-1122
	G	006-1123
3⁄4" a saldare	T	006-1124
	G	006-1125
5⁄8" a brasare	T	006-1162
	G	006-1163
7⁄8" a brasare	T	006-1176
	G	006-1177

Tabella 6: Set di tiranti con guarnizioni

Versione	Codice n.
M12 × 107 mm	006-1101
M12 × 127 mm	006-1108
M12 × 160 mm	006-1136
M12 × 170 mm	006-1103
M12 × 180 mm	006-1102
M12 × 188 mm	006-1104
M12 × 206 mm	006-1106
M12 × 240 mm	006-1105

Tabella 7: Flange singole con guarnizioni a flangia per FA 20 [1)]

Versione	Tipo	Codice n.
3⁄4" a saldare	T	006-1128
	G	006-1129
1" a saldare	T	006-1130
	G	006-1131
1 1⁄8" a brasare	T	006-1174
	G	006-1175

[(1)] Solo per il codice **036-0061**.

Certificati, dichiarazioni e approvazioni

L'elenco contiene tutti i certificati, le dichiarazioni e le approvazioni per questo tipo di prodotto. Il singolo codice può avere alcune o tutte queste approvazioni e alcune approvazioni locali potrebbero non essere presenti nell'elenco.

Alcune approvazioni possono cambiare nel tempo. È possibile controllare lo stato più aggiornato su danfoss.com o contattare il rappresentante Danfoss di zona in caso di domande.

Tabella 8: Approvazioni valide

Nome file	Tipo di documento	Argomento documento	Autorità di omologazione
EAC RU Д-DK.БЛ08.B.00828_19	Dichiarazione EAC	Macchinari e apparecchiatura	EAC
033F0691.AE	Dichiarazione dei costruttori	RoHS	
033F0686.AH	Dichiarazione dei costruttori	PED	
TSSA CRN.0E14028.523467890YTN	Pressione - Certificato di sicurezza		TSSA CRN
RMRS 19.10048.266	Settore marittimo - Certificato di sicurezza	RMRS	

ENGINEERING
TOMORROW

Assistenza online

Danfoss offre svariati strumenti di supporto insieme ai propri prodotti, tra cui informazioni digitali sui prodotti, software, app per dispositivi mobili e consulenza da parte di esperti. Scopri le opzioni qui sotto.

Danfoss Product Store

Danfoss Product Store è il tuo punto di riferimento per tutto ciò che riguarda i prodotti, indipendentemente da dove ti trovi e in quale settore del raffreddamento lavori. Accedi rapidamente a informazioni essenziali come specifiche del prodotto, codici, documentazione tecnica, certificazioni, accessori e altro ancora.
Inizia a navigare su store.danfoss.com.

Trova la documentazione tecnica

Trova la documentazione tecnica necessaria per la preparazione e la messa in funzione del tuo progetto. Accedi direttamente alla nostra raccolta ufficiale di schede tecniche, certificati e dichiarazioni, manuali e guide, modelli e disegni 3D, case stories, brochure e molto altro ancora.

Inizia subito la tua ricerca su www.danfoss.com/en/service-and-support/documentation.

Ottieni informazioni e assistenza locali

I siti web Danfoss locali sono le principali fonti di supporto e di informazioni sulla nostra azienda e sui nostri prodotti. Trova la disponibilità dei prodotti, ricevi le ultime notizie regionali o mettiti in contatto con un esperto nelle vicinanze, tutto nella tua lingua.

Trova il tuo sito web Danfoss locale qui: www.danfoss.com/en/choose-region.

Danfoss Learning

Danfoss Learning è una piattaforma di apprendimento online gratuita. Include corsi e materiali appositamente studiati per aiutare ingegneri, installatori, tecnici di assistenza e grossisti a comprendere meglio prodotti, applicazioni, argomenti di settore e tendenze che ti aiuteranno a svolgere meglio il tuo lavoro.

Crea gratuitamente il tuo account Danfoss Learning su www.danfoss.com/en/service-and-support/learning.

Pezzi di ricambio

Accedi al catalogo dei pezzi di ricambio e dei kit di assistenza Danfoss direttamente dal tuo smartphone. L'app contiene un'ampia gamma di componenti per applicazioni di condizionamento dell'aria e di refrigerazione, come valvole, filtri, pressostati e sensori.

Scarica gratuitamente l'app Spare Parts all'indirizzo www.danfoss.com/en/service-and-support/downloads.

Coolselector®2 - trova i componenti migliori per il tuo sistema HVAC/R

Coolselector®2 consente a ingegneri, consulenti e progettisti di trovare e ordinare i componenti migliori per gli impianti di refrigerazione e condizionamento dell'aria. Basta eseguire i calcoli in base alle condizioni d'esercizio e quindi scegliere la configurazione migliore per la progettazione del sistema.

Scarica Coolselector®2 gratuitamente all'indirizzo coolselector.danfoss.com.

Danfoss S.r.l.
Climate Solutions • danfoss.it • +39 069 4809 900 • cscitaly@danfoss.com

Qualsiasi informazione, incluse, in via meramente esemplificativa, le informazioni sulla selezione del prodotto, la sua applicazione o uso, il design, il peso, le dimensioni, la capacità o qualsiasi altro dato tecnico contenuto nei manuali dei prodotti, nelle descrizioni dei cataloghi, pubblicità, ecc. e resa disponibile sia in forma scritta, orale, elettronica, online o tramite download, sarà considerata puramente informativa, esarà considerata vincolante solamente se e nella misura in cui ne sia fatto esplicito riferimento in un preventivo o in una conferma d'ordine. Danfoss non si assume alcuna responsabilità per eventuali errori nei cataloghi, brochure, video e altro materiale.
Danfoss si riserva il diritto di modificare i propri prodotti senza alcun preavviso. Ciò vale anche per i prodotti già in ordine ma non consegnati, sempre che tali modifiche si possano apportare senza modificare la forma, la misura o la funzionalità del prodotto.
Tutti i marchi di fabbrica citati sono di proprietà di Danfoss A/S o delle società del gruppo Danfoss. Il nome e il logo Danfoss sono marchi depositati di Danfoss A/S. Tutti i diritti riservati.