Alimentatore con tecnologia Switching
Serie SPD 100W Bifase
Montaggio da guida DIN

CARLO GAVAZZI

- Montaggio su guida DIN 7.5 o 15mm
- Protezione da corto circuito
- Ingresso monofase da 340 a 575VCA
- PFC standard
- Controllo alimentazione in uscita a 24VCC
- Indicatore LED CC ON
- Indicatore LED CC LOW
- Funzione parallela standard
- Dimensioni compatte
- Approvato UL, cUL e TUV/CE

Descrzione Prodotto

Questo è l' SPD più compatto di potenza 100W offerto sul mercato. Relè uscita per il "potere pronto" funzione parallela e PFC sono inclusi. Le prestazioni sono inimitabili, con alti rendimenti e la possibilità essere utilizzato fino a 70 ° con un lieve declassamento. Inoltre può essere utilizzato in sistemi con 2 o 3 fasi.

Come Ordinare

SP D 24 100 2

Modello
Montaggio (D = Guida DIN)
Tensione di uscita
Potenza
TIpologia ingresso

Tipologia ingresso: 2 = monofase alta tensione (bifase)

Approvazioni

Valori di Uscita

Modello	Tensione in uscita	Potenza in uscita (W)	Corrente in uscita (A)	Voltage Trim Range 0.8 Io nom		DC ON LED (VDC) Threshold at startup		DC LO LED (VDC) Threshold after startup		Eff. (tipica)
				Min. VDC	Max. VDC	Min.	Max.	Min.	Max.	
SPD12100	12	100.8	8.4	11.4	14.5	10	11.2	10	11.2	86%
SPD24100	24	100.8	4.2	22.5	28.5	17.6	19.4	17.6	19.4	87%
SPD48100	48	100.8	2.1	47.0	56.0	37.0	43.0	37.0	43.0	89%

Caratteristiche di Uscita

Precisione tens. di uscita	-0 +1% max (regolata in fabbrica)
Regolazione linea	± 1%
Regolazione carico **Mod. non in parallelo** **Mod. in parallelo**	 ± 1% ± 5%
Coefficiente di temperatura	± 0.03%/°C
Ripple e noise **Vi nom, Io nom, BW=20MHz**	50mVpp
Carico nominale continuo **Modello 12V** **Modello 24V** **Modello 48V**	 8.4A @ 12VCC/6.9A @ 14.5VCC 4.2A @ 24VCC/3.5A @ 28.5VCC 2.1A @ 48VCC/1.8A @ 56VCC
Tempo di discesa	150ms
Tempo di ritorno transitorio Vi nom, Io= 0.5 x Inom	2ms

Tensione di accensione Vi nom, Io nom Vi nom, Io nom con carico capacitvo	 1.0s 1.5s
Tempo di risalita Vi nom, Io nom Vi nom, Io nom con carico capacitvo	 1.0s 1.5s
Carico capacitivo Versione 12V, 24V Versione 48V	 7000µF 3500µF
Tensione di ritorno **Modello 12V** **Modello 24V** **Modello 48V**	 18VCC 35VCC 63VCC
Tempo di mantenimento Vi nom Io max	 20ms
Carico minimo Vi nom	0%
Operazione in parallelo **0.1 Io min~0.9 Io max**	Massimo 2 unità

Specifiche soggette a variazioni senza preavviso. Le foto sono solo indicative. Per caratteristiche speciali o personalizzazioni rivolgersi alla ns. rete vendita. 27/02/17

CARLO GAVAZZI

Caratteristiche di Ingresso

Tensione nominale di ingresso	400 - 500VCA
Range di funzionamento	
CA	340 - 575VCA
CC	480 - 820VCC
Corrente nom. in iingresso	0.48A / 0.75AA
Potenza dissipata	
Modello 12V	15.0W
Modello 24V	13.0W
Modello 48V	10.5W
Frequenza	47- 63Hz

Protezione interna contro le sovratensioni	Varistore (acc. to IEC61000-4-5)
Corrente di dispersione	
Ingresso-Uscita	0.25mA
Ingresso-FG	3.5mA
Corrente di spunto	10A
P.F.C.	0.55

Controlli e Protezioni

Fusibile	2A/600VCA Integrato
Uscita cortocircuito	Corrente limitata
Protezione da sovraccarico	115 - 135%
Protezione da sovratensione	
Modello 12V	14.5V a 17.4V
Modello 24V	30.0V a 33.0V
Modello 48V	60.0V a 66.0V

Fusibile non sostituibiile dall'utilizzatore finale

Protezione da sovratensione integrata	Varistore
Potenza (solo SPD241002)	
Soglia all'avvio	Min. 17.6VCC - Max.19.4VCC
(contatto chiuso)	
Valutazione del contatto	
a 60VCC 0.3A Insulamento	500VCC

Caratteristiche Generali (valori nominali a pieno carico, 25°C)

Temperatura di funzionamento	-35°C a +71°C
Declassamento (>61°C a +71°C)	2.5%/°C
Umidità relativa	22 a 95%RH
Temperatura di stoccaggio	-25°C a +85°C
Grado di protezione	IP20
Raffreddamento	Convezione in aria libera
Grado di inquinamento	2
Frequenza di commutazione	45kHz

MTBF (Bellcore issue 6 @ 40°C, GB)	
Modello 12V	448000 Ore
Modello 24V	456000 Ore
Modello 48V	490000 Ore
Altitudine massima	3.000m
Materiale custodia	Plastica
Dimensioni LxHxP mm	90 x 54 x 114
Peso	430g

Approvazioni e Normative

Tensione di isolamento	
Ingresso / Usicta	3.000VCA / 4242VCC
Ingresso / FG	1500VCA / 2121VCC
Resistenza di isolamento	100MΩ min
Resistenza agli urti	acc. to IEC 60068-2-27 (15G, 11ms, 3 assi, 6 Facce, 3 volte per ogni faccia).
Resistenza alle vibrazioni	acc. to IEC 60068-2-6 (Montaggio su guida DIN 10-500 Hz, 2G, lungo ogni asse X, Y, Z , 60 min per ogni asse).
UL / cUL	UL 508 listed UL 60950-1,

TUV	EN 60950-1, CB schema EN 61558-1, EN 61558-2-17 (acc.to EN 60204).
CE	EN 61000-6-3, EN 55022 classe B, EN 61000-3-2, EN 61000-3-3, EN 61000-6-2, EN 55024, EN 61000-4-2 livello 4, EN 61000-4-3 livello 3, EN 61000-4-4 livello 4, EN 61000-4-5 L-N livello 3, L/N-FG livello 4, EN 61000-4-6 livello 3, EN 61000-4-8 livello 4, EN 61000-4-11, ENV 50204 livello 2, EN 61204-3.

CARLO GAVAZZI

Diagramma a Blocchi

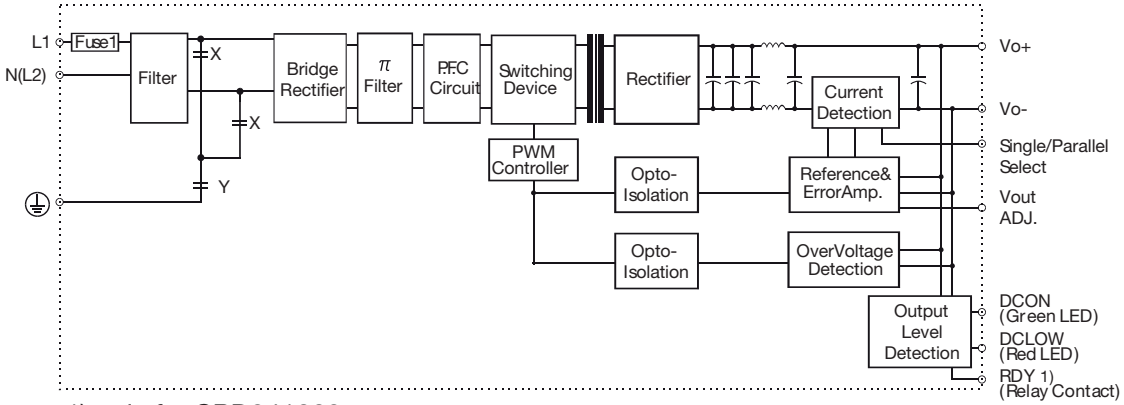

1) only for SPD241002

Morsetti e Regolazioni Frontale

Morsetto No.	Designazione	Descrizione
1	**RDY**	Nessun contatto relè per CC OK (solo SPD241002)
2	**RDY**	Nessun contatto relè per CC OK (solo SPD241002)
3	**V+**	Morsetto di uscita positivo
4	**V+**	Morsetto di uscita positivo
5	**V-**	Morsetto di uscita negativo
6	**V-**	Morsetto di uscita negativo
7	**GND**	Collegare questo morsetto alla massa per minimizzare le emissioni
8	**N or L2**	Neutro o fase 2 (nessuna polarità con ingresso in CC)
9	**L1**	fase 1 (nessuna polarità con ingresso in CC)
L1	**DC ON**	Spia LED di funzionamento
L2	**DC LO**	Spia LED di bassa tensione
POT1	**Vout ADJ.**	Potenziometro (trimmer) per la regolazione della Vout
SW1	**S/P**	Selezione dispositivo in singolo/in parallelo

Curva di Limitazione della Corrente

SPD241002 / 400VAC

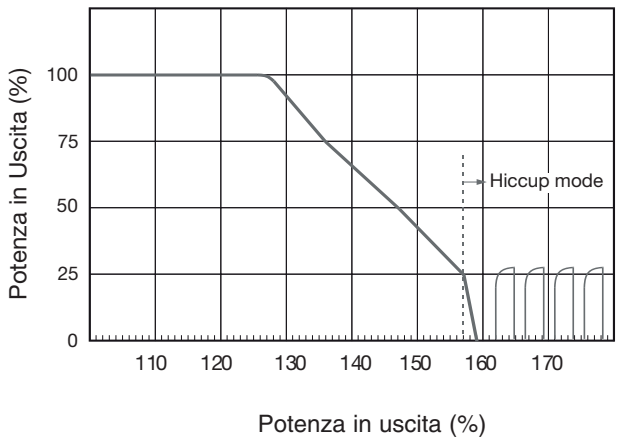

SPD241002 / 500VAC

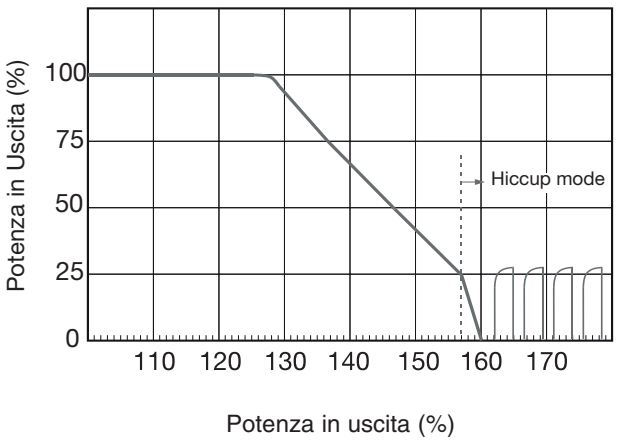

Specifiche soggette a variazioni senza preavviso. Le foto sono solo indicative. Per caratteristiche speciali o personalizzazioni rivolgersi alla ns. rete vendita. 27/02/17

Curva Efficienza (valore tipico)

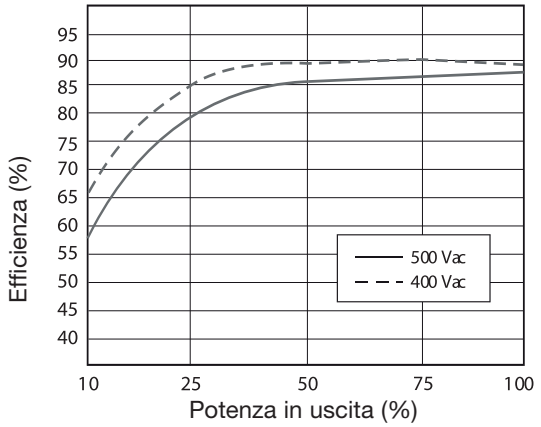

Diagramma di Declassamento

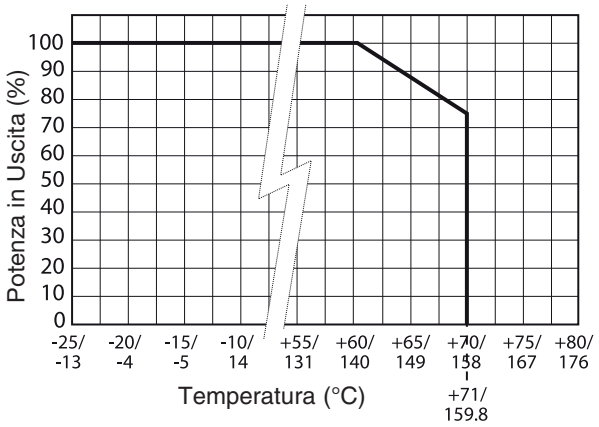

Dimensioni mm (pollici)

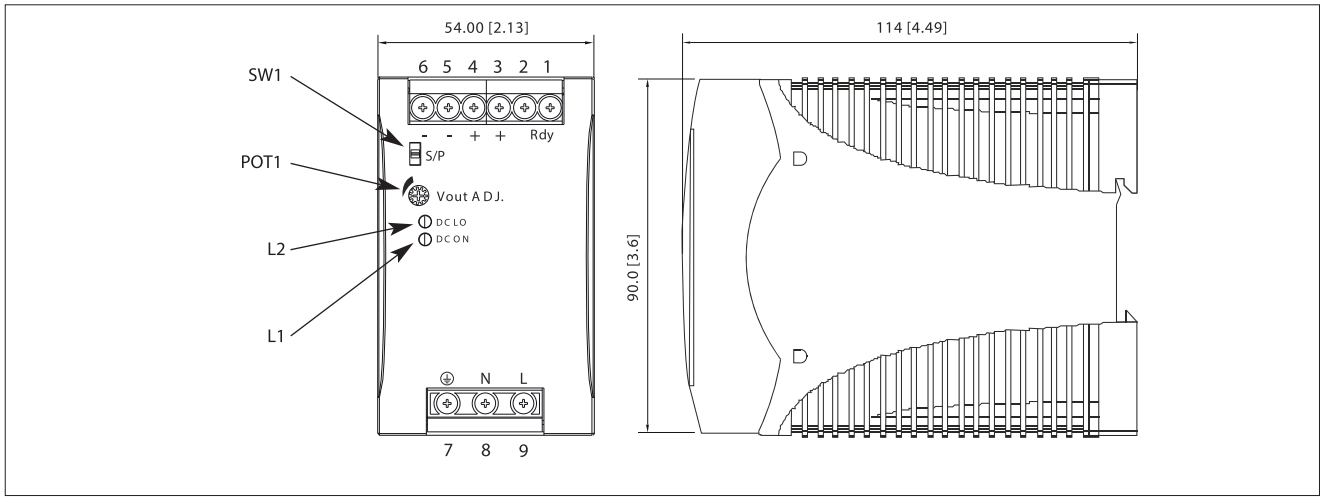

Installazione

Raffreddamento	Convezione in aria libera lasciare uno spazio di 25mm su ogni lato.
Morsetti a vite	10-24AWG cavo rigido/flessibile, si raccomanda di spelare 8mm.
Coppia max di terminali a vite Terminali di ingresso Terminali di uscita	 1.008Nm (9.0lb-in) 0.616Nm (5.5lb-in)
Connettori	10-24AWG cavo flessibile o rigido, si raccomanda di spelare 7mm.
Coppia max di terminali a vite Terminali di ingresso Terminali di uscita	 0.784Nm (7.0lb-in) 0.784Nm (7.0lb-in)
Interruttore consigliato	5A / 6A / 10A B, D curve.