Sensores Magnéticos de Seguridad Cilíndricos SMSA2P30, SMSA3P30

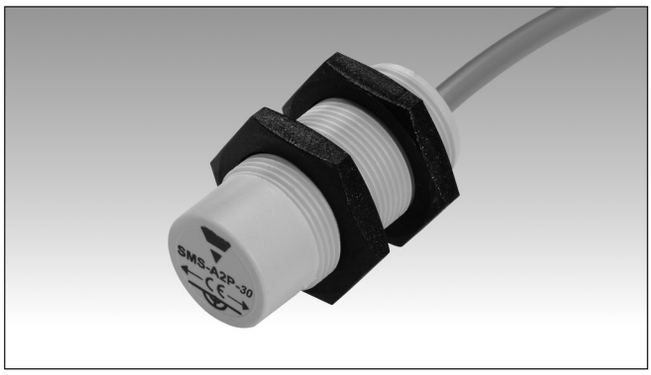

- **Adecuados para aplicaciones con categoría de seguridad 3, conforme con EN ISO13849-1:2015, si se conectan a dispositivos de seguridad apropiados**
- **2 salidas NA**
- **Conexión de salida por cable**
- **Caja cilíndrica**
- **Codificados**
- **Conforme con CEI EN 60947-5-3:2000**

Descripción del Producto

La serie SMSAXP30 está diseñada según las normas EN ISO 12100:2010, EN 60204-1 y EN 1088. Se caracteriza por su codificación y es adecuada para aplicaciones con categoría de seguridad 3, conforme con EN ISO13849-1:2015, si se conectan a dispositivos de seguridad apropiados.

Código de Pedido

SMS A2 P 30

Sensor magnético de seguridad
Diámetro
Material de la caja
Tipo de contacto

Selección del Modelo

Salida	Distancia de operación	Categoría de seguridad de la aplicación	Código de pedido
2 NA	16 mm	3	**SMSA2P30**
2 NA	16 mm	3	**SMSA3P30**

Especificaciones de Salida

Salida	Categoría 3 (EN ISO13849-1:2015) 2 NA
Conexión de salida	Cable (PVC, AWG 26, L = 2 m, 4 x 0,15 mm^2)
Características de los contactos	
Tensión máx. de conmut.	100 VCA
Intensidad máx. de conmut.	0,25 A
Potencia máx. de conmut.	5 VA

Especificaciones Generales

Distancia de operación ON	16 ± 5 mm
Distancia de desconexión OFF	20 ± 6 mm
Dist. de puesta a cero (Reset)	20 ± 6 mm
Unidad magnética adecuada	
SMSA2P30	CLSA2
SMSA3P30	CLSA3
Desalineación	Máx ± 2 mm
Caja	
Dimensiones	
SMSA2P30	M18x1
SMSA3P30	M30x1,5
Material	PBT + 30 % vidrio
Peso	Aprox. 70 g
Entorno	
Grado de protección	IP 67
Temperatura de trabajo	-25 a +70 °C
Temperatura almacenamiento	-25 a +70 °C
Marca CE	Sí

CARLO GAVAZZI

Aplicaciones

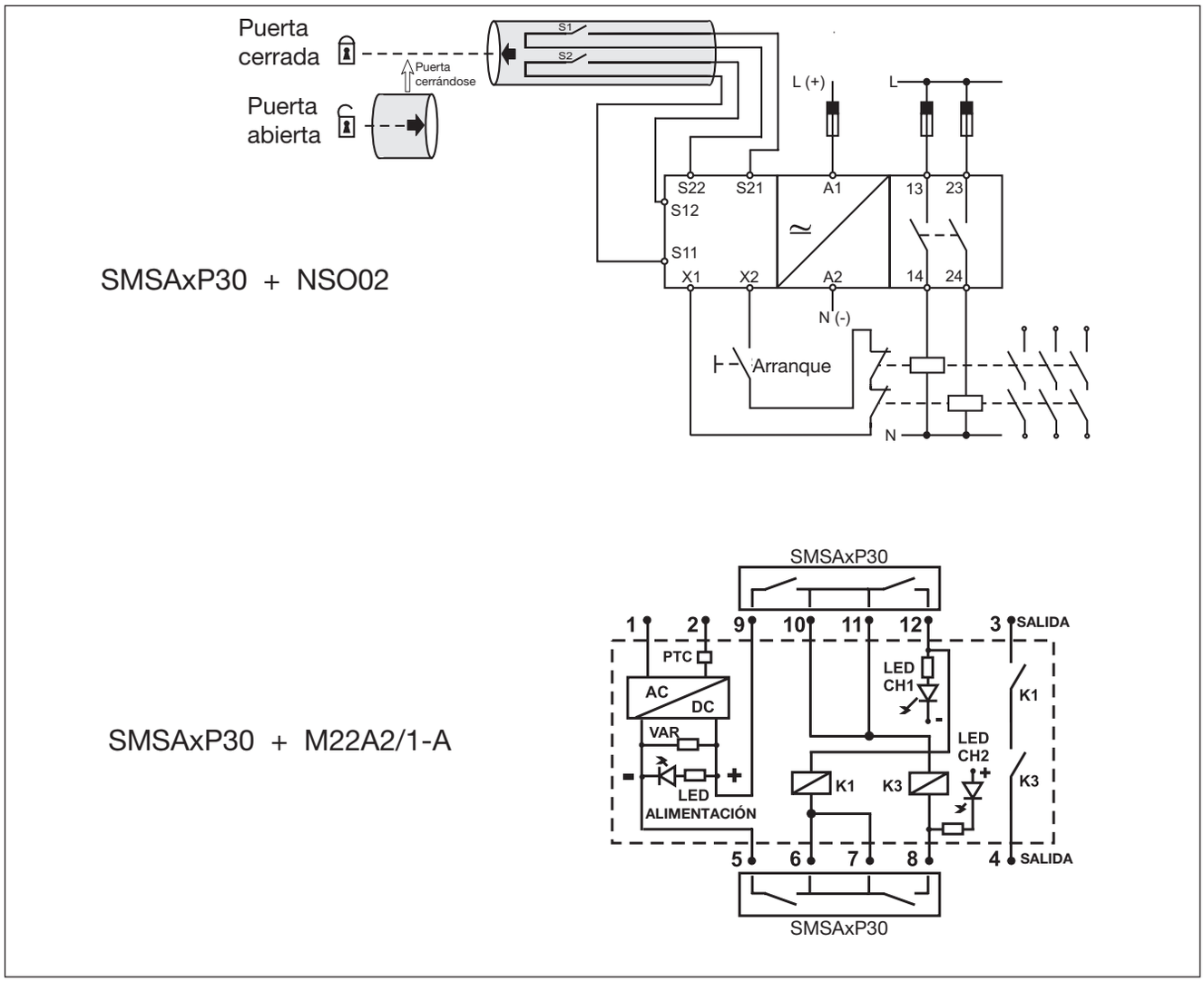

Diagramas de Conexiones

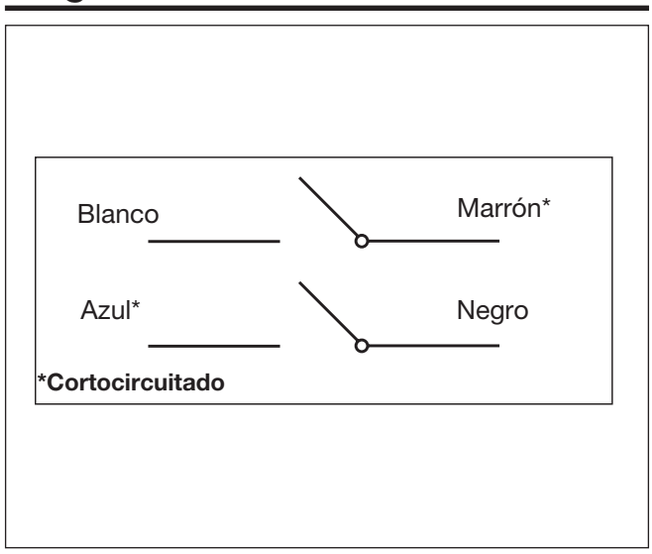

Direcciones de Operación

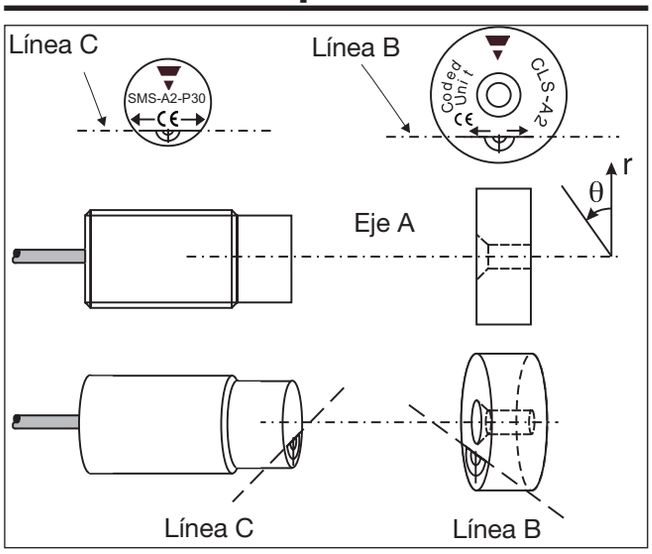
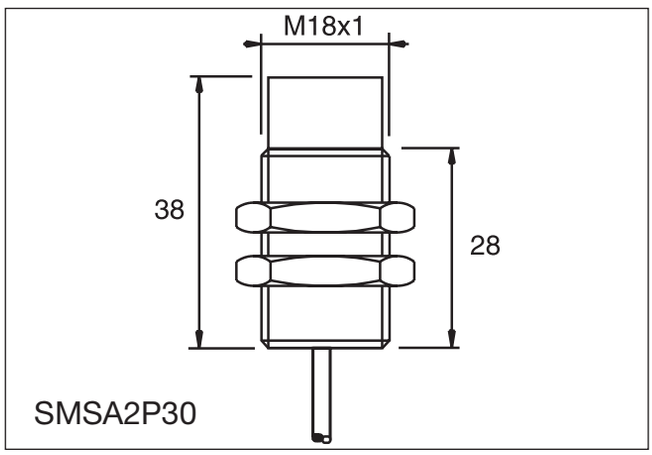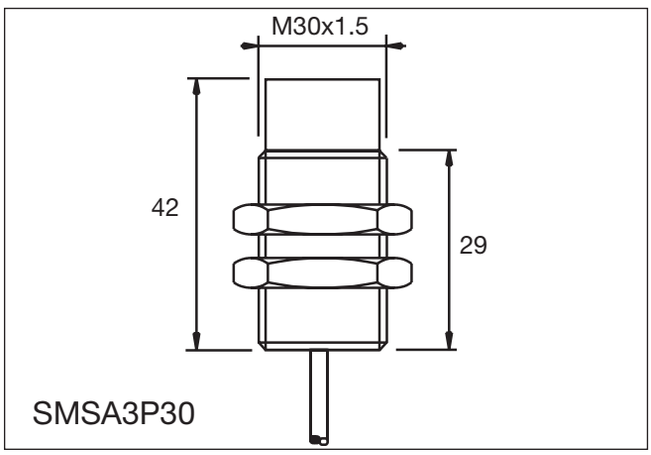
Dimensiones