Capteurs Magnétiques de Sécurité Rectangulaire
Types SMS01, SMS02

CARLO GAVAZZI

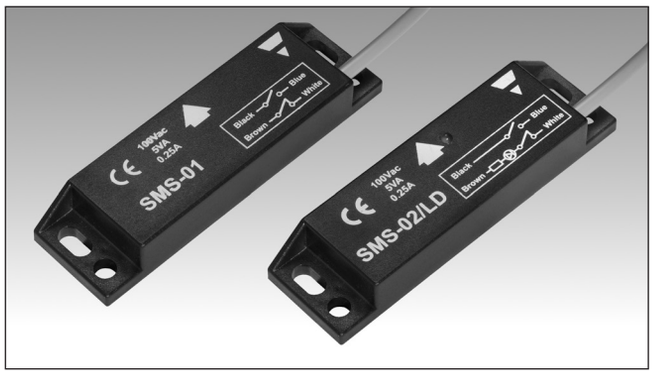

- **Adapté pour les applications de catégorie de sécurité 4 selon EN ISO13849-1:2015, une fois connecté au dispositif de sécurité approprié**
- **Sorties de sécurité: 1NO + 1NF**
- **Raccordement par câble**
- **Boîtier rectangulaire**
- **Flux de codage multiple**
- **Indication LED (uniquement SMS02LD)**
- **Résistance en série sur le contact NO (uniquement SMS02S1)**
- **Conformément à la norme CEI EN 60947-5-3:2000**

Description du Produit

Ces capteurs magnétiques sont tout particulièrement conçus pour commander les protecteurs mobiles qui permettent l'accès aux machines aux mouvements potentiellement dangereux. SMS sont adaptés pour des catégories de sécurité 4 selon EN ISO13849-1:2015, une fois connecté au dispositif de sécurité approprié. Ils sont équipés de 2 contacts: 1 NO et 1 NF. Le modèle SMS02S1 possède 1 résistance en série sur le contact NO pour éviter tout collage des contacts. Le modèle SMS02LD possède en plus une LED de visualisation d'état.

Référence

SMS 02 LD

Capteur magnétique de sécurité
Type de contact
Autres caractéristiques

Tableau de Sélection

Sortie	Distance de fonct.	Indication LED	Référence (CE)	Référence (CE, UL)
1 NO + 1 NF	10 mm	Non	**SMS 01**	**SMS AP 11 AA 02M**
1 NO + 1 NF	20 mm	Non	**SMS 02**	**SMS AP 11 AB 02M**
1 NO + 1 NF	20 mm	Oui	**SMS 02 LD**	**-**
1 NO + 1 NF	20 mm	Non	**SMS 02 S1**	**-**

Caractéristiques de Sortie

Sortie	Catégorie 4 (EN ISO13849-1:2015) 1 NO + 1 NF
Raccordement	Câble
SMS01, SMS02xx	Câble (PVC, AWG26, L= 2m 4 X 0,15 mm²)
SMSAP11xx02M,	Câble (PVC, AWG24, L= 2m 4 X 0,15 mm²)
Caractéristiques électriques (version CE)	
Tension max. de commut.	100 VCA
Courant max. de commut.	0,25 A
Puissance max. de commut.	5 VA

Caractéristiques électriques (version UL)	
Rating AC	
Tension max. de commut.	120 VCA
Courant max. de commut.	0,1 A g.p.
Puissance max. de commut.	12 VA
Rating DC	
Tension max. de commut.	50 VCC
Courant max. de commut.	0,25 A
Puissance max. de commut.	12,5 W
Résistance en série (contact NO)	
SMS02S1	R = 39 Ω, 2 W

Caractéristiques Générales

Distance de fonctionn. ON	
SMS01, SMSAP11AA02M	10 ± 3 mm
SMS02xx, SMSAP11AB02M	20 ± 3 mm
Distance de déclenchement OFF	
SMS01, SMSAP11AA02M	15 ± 3 mm
SMS02xx, SMSAP11AB02M	30 ± 5 mm
Distance de mise à zero	
SMS01, SMSAP11AA02M	20 ± 3 mm
SMS02xx, SMSAP11AB02M	35 ± 5 mm

Aimant associé	CLS CLSD88PM0 (cULus listed)
Décalage autorisé	max ± 4 mm
Boîtier	
Dimensions	88 x 25 x 13 mm
Materiau SMS01, SMS02xx	ABS
SMSAP11xx02M	PBT
Poids	Environ 70 g

CARLO GAVAZZI

Caractéristiques Générales (suite)

Environnement	
Degré de protection	IP 67
Température de fonctionn.	-25 à +70 °C
Temperature de stockage	-25 à +70 °C
Indication pour	
Protecteur mobile ouvert (SMS02LD)	LED, rouge

Homologations	
SMSAP11xx02M	cULus listed (UL508)
Marquage CE	Oui

Application

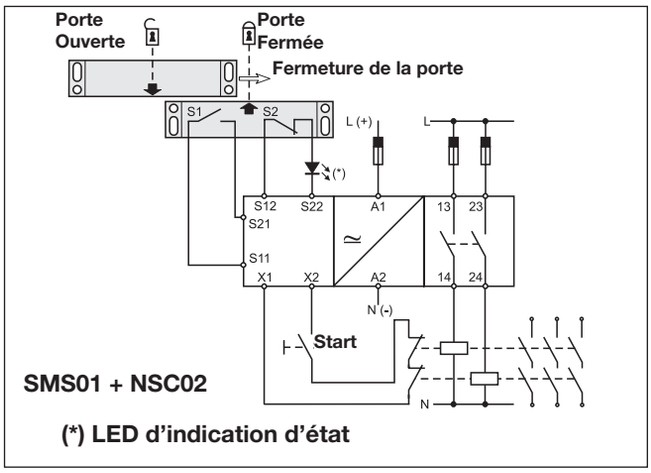

Directions de Fonctionnement

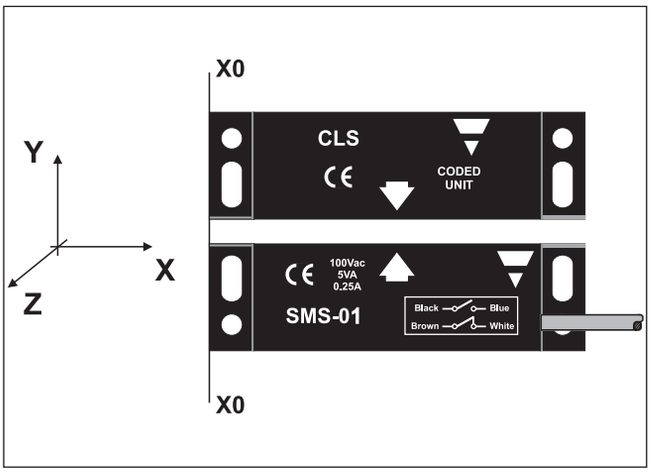

Schéma de Câblage

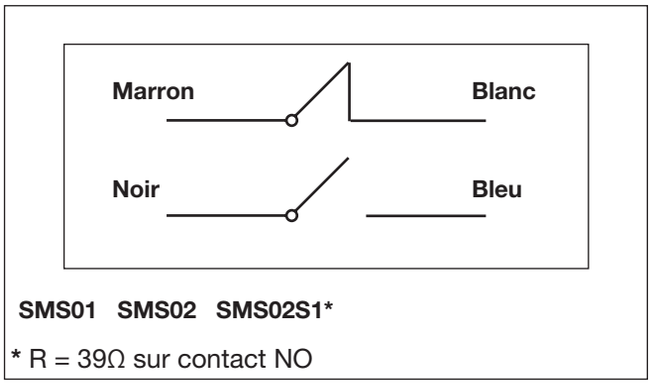

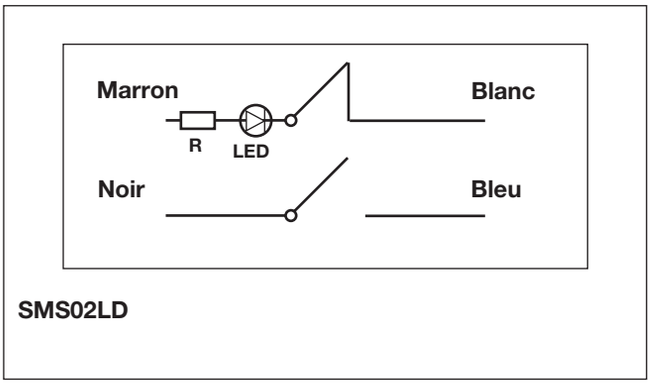

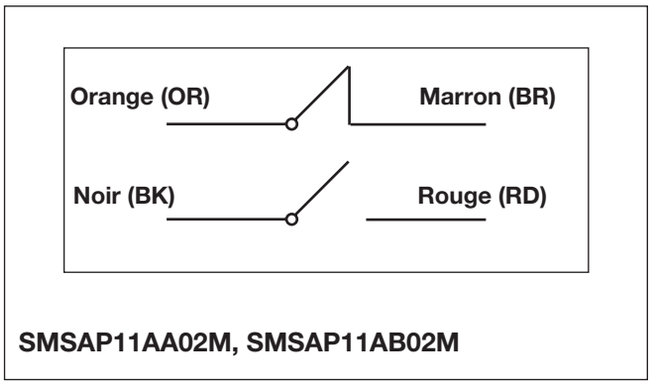

Dimensions

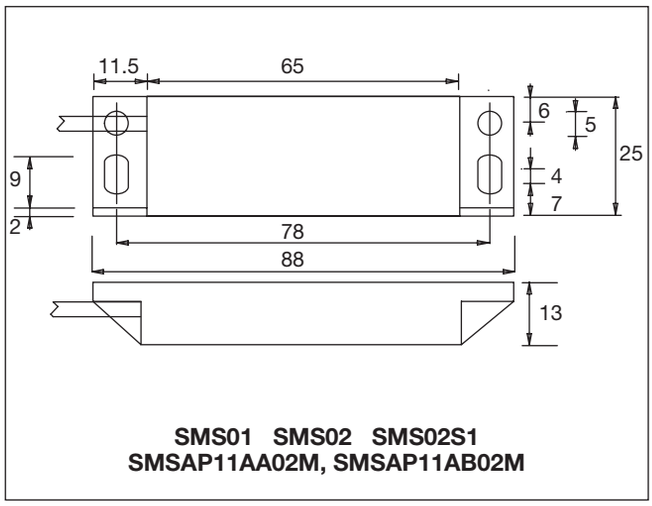

SMS01 SMS02 SMS02S1
SMSAP11AA02M, SMSAP11AB02M

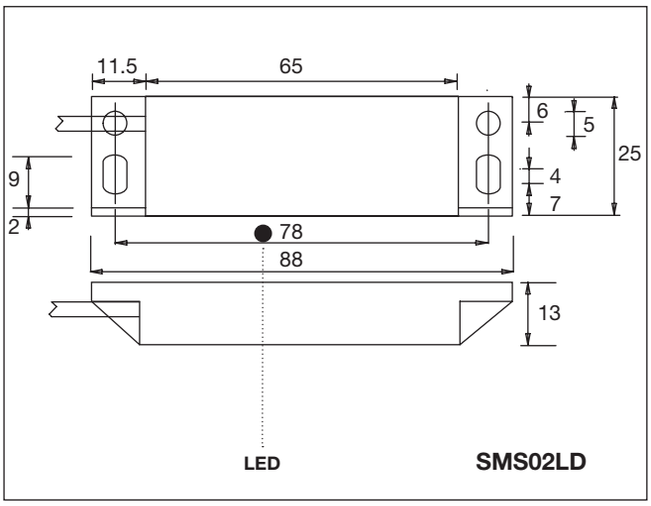

SMS02LD