Sicherheitslichtvorhänge
Typ SC2
Hand Reihe

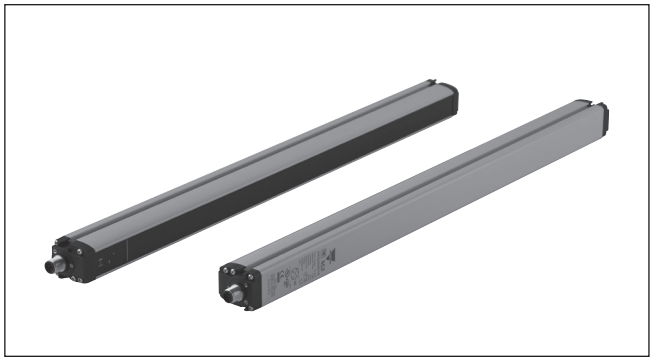

- **Integrierter Lichtvorhang für Anwesenheitsschutz**
- **Bis zu 19m Reichweite**
- **Gesteuerte Höhen von 150 bis 1500 mm**
- **Neues robustes Profil und Drehbarkeit des Auslegers**
- **Rückstellen/Test + Neustart-Automatik**
- **Ideal für industrielle Anwendungen wie zum Beispiel:**
  - **Automaten**
  - **Verpackungsmaschinen, Materialumschlag - und Lagerungsmaschine**
  - **Web-, Holzbearbeitungs- und Keramikmaschinen**
  - **Automatische und halbautomatische Montagelinien**
  - **Automatische Warenhäuser**

Zulassungen

Bestellnummer

SC 2 AR 30 300 D19

- **Sicherheitslichtvorhänge**
- **Kategorie**
- **Funktion** (AR-Stand für automatischen Neustart)
- **Auflösung**
- **Geschützte Höhe**
- **Ansprechbereich**

Produktbeschreibung

Die neue Produktpalette SC2 der Handausführung (30mm) der Sicherheitslichtvorhänge bietet verbesserte Reaktionszeiten, die zu den schnellsten zählen, die sich aktuell auf dem Markt befinden, so dass die Sicherheitslichtvorhänge näher am Gefahrenbereich installiert werden können. Mit diesen besseren wettbewerbsfähigen Reaktionszeiten und ihrem neuen, robust-funktionellen Kompaktgehäuse (32x37mm Profil) stellt diese Produktpalette SC2 eine der leistungsstärksten Sicherheitslichtvorhängen zur industriellen Anwendung dar. Auch die Installation ist nun dank neuer drehbarer Befestigungsbügel schneller und erleichtert die Anpassung an härteste Bedingungen. Zudem ist die neue Produktpalette SC voll mit der vorherigen namens SB kompatibel und das macht aus ihr eine natürliche Evolution der industriellen Automatisierung.

Modellauswahl

Modell	Beschreibung
SC2	
SC2-AR-30-150-D19	Typ 4 Sicherheitslichtvorhänge h = 150mm
SC2-AR-30-300-D19	Typ 4 Sicherheitslichtvorhänge h = 300mm
SC2-AR-30-450-D19	Typ 4 Sicherheitslichtvorhänge h = 450mm
SC2-AR-30-600-D19	Typ 4 Sicherheitslichtvorhänge h = 600mm
SC2-AR-30-750-D19	Typ 4 Sicherheitslichtvorhänge h = 750mm
SC2-AR-30-900-D19	Typ 4 Sicherheitslichtvorhänge h = 900mm
SC2-AR-30-1050-D19	Typ 4 Sicherheitslichtvorhänge h = 1050mm
SC2-AR-30-1200-D19	Typ 4 Sicherheitslichtvorhänge h = 1200mm
SC2-AR-30-1350-D19	Typ 4 Sicherheitslichtvorhänge h = 1350mm
SC2-AR-30-1500-D19	Typ 4 Sicherheitslichtvorhänge h = 1500mm

Allgemeine Daten

Netzteil	24VDC ± 20%
Verbrauch (Sender)	2W max
Verbrauch (Empfänger)	3.5W max (ohne Belastung)
OSSD Ausgang	2 PNP
Kurzschlussschutz	1.4 A max
Ausgangsstrom	0,5A max. an jedem Ausgang
Ausgangsspannung - ON-Status	Vdd - 1V min
Ausgangsspannung - OFF-Status	0.2 V max.
Ableitstrom	< 1mA
Kapazitive Belastung	2.2uF @ 24VDC max

Reaktionszeit	siehe Seite 4 Tafel
Gesteuerte Höhe	150... 1500 mm
Sicherheitsklasse	Typ 2
Hilfsfunktionen	Rückstellen/Test und Neustart-Automatik
Elektrische Schutzklasse	I / III
Anschluss	M12 4-polig für Sender M12 5-polig für Empfänger
Kabellänge	50m max*

Spezifikationen können sich ohne vorherige Ankündigung ändern. Die Bilder sind nur ein Beispiel.Für besondere Merkmale und / oder individuelle Angaben fragen Sie bitte unseren Vertrieb. 20/01/2014

Optische Daten

Lichtemission	Infrarot LED (950 nm)	**Winkelöffnungen (EAA)**	± 5° max
Auflösung	30mm	**Raum Lichtunterdrückung**	IEC-61496-2
Bedienungsentfernung	0.2... 19m		

Maschinen- und Umgebungsdaten

Betriebstemperatur	0... + 55°C	**Schutzart**	IP65 (EN 60529)
Lagerungstemperatur	-25°... +70°C	**Schockbeständigkeit**	16 ms (10 G) 1.000 Schock für Achsen
Temperaturklasse	T6		
Feuchtigkeit	15... 95% (keine Kondensation)	**Gehäusematerial**	Lackiertes Aluminium
Vibration	Breite 0,35 mm Frequenz 10... 55 Hz 20 Ausladung für Achsen, 1 Oktave/Min (EN 60068-2-6)	**Schutzschildmaterial**	PMMA
		Verschlusskappenmaterial	PC MAKROLON
		Gewicht	1 KG / m

Anzeigen und Einstellungen

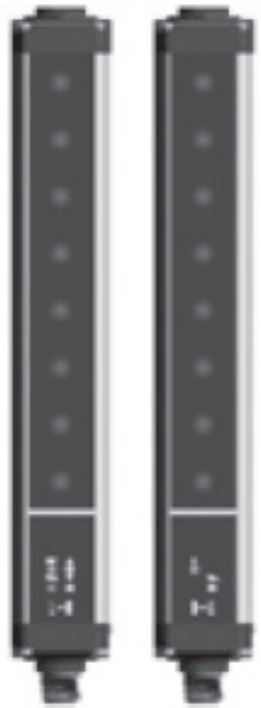

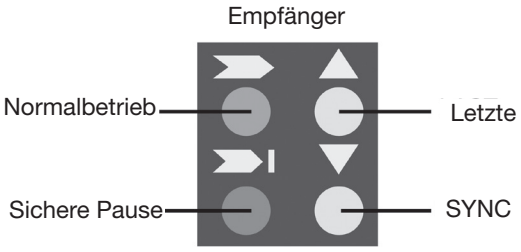

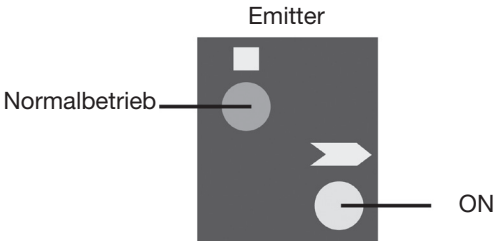

Spezifikationen können sich ohne vorherige Ankündigung ändern. Die Bilder sind nur ein Beispiel.Für besondere Merkmale und / oder individuelle Angaben fragen Sie bitte unseren Vertrieb. 20/01/2014

Anschlüsse

RX: M12 5-POL STECKER

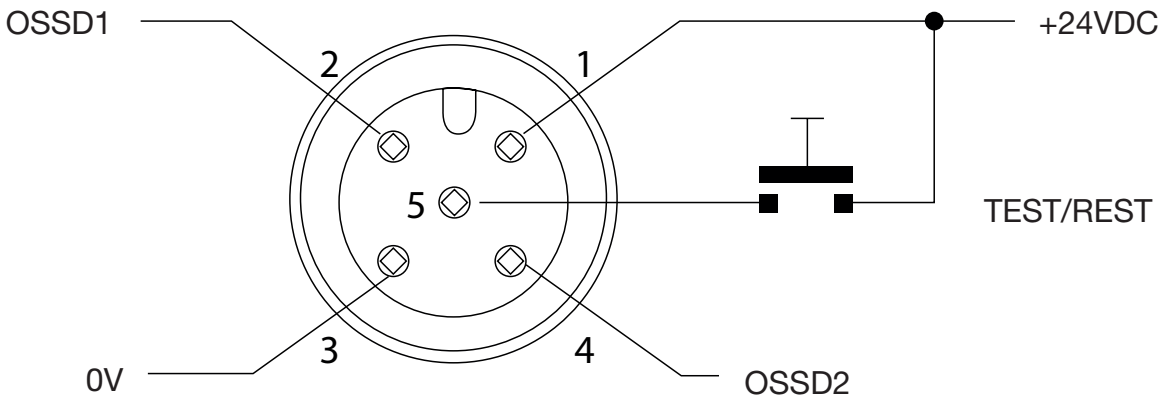

TX: M12 4-POL STECKER

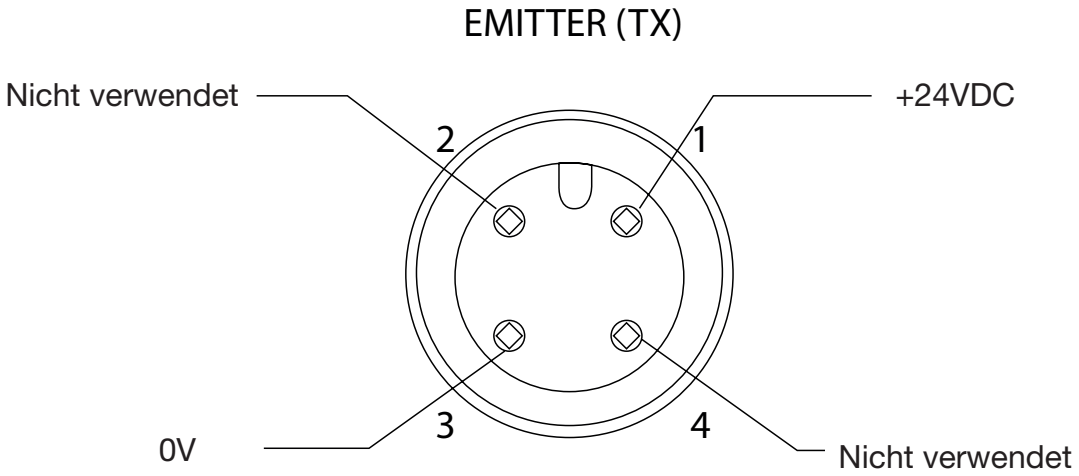

1 = Braun	= 24VDC
2 = Weiß	= OSSD1
3 = Blau	= V
4 = Schwarz	= OSSD2
5 = Grau	= TEST / RESET

1 = Brown	= +24VDC
2 = Weiß	= NICHT BENUTZT
3 = Blau	= 0 V
4 = Schwarz	= NICHT BENUTZT

HINWEIS: Für MANUAL NEUSTART Pin8 mit Pin6 miteinander verbinden.
Für Automatischer Neustart Pin8 mit Pin5 miteinander zu verbinden.

CARLO GAVAZZI

Abmessungen

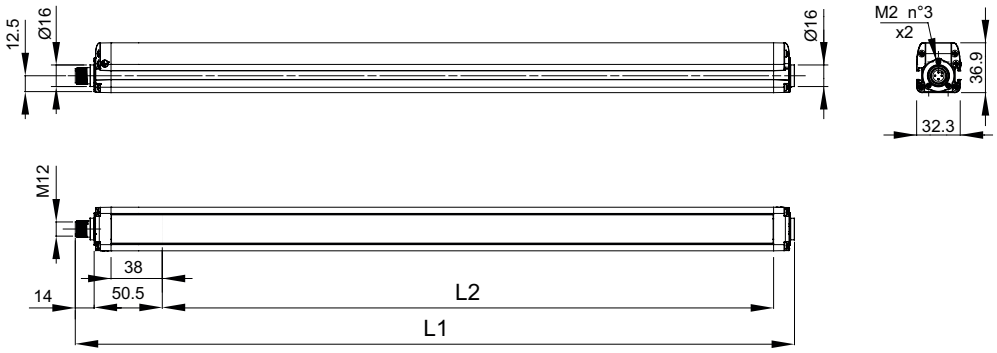

Version	L_1	L_2
SC2-AR-30-150-D19	233.3	153.3
SC2-AR-30-300-D19	383.2	303.2
SC2-AR-30-450-D19	533.2	453.3
SC2-AR-30-600-D19	683.2	603.2
SC2-AR-30-750-D19	833.2	753.3
SC2-AR-30-900-D19	983.2	903.2
SC2-AR-30-1050-D19	1133.2	1053.2
SC2-AR-30-1200-D19	1283.3	1203.3
SC2-AR-30-1350-D19	1433.2	1353.2
SC2-AR-30-1500-D19	1583.3	1503.3

Anzahl überwachter Strahlen	
SC2 Höhe 150	8
SC2 Höhe 300	16
SC2 Höhe 450	24
SC2 Höhe 600	32
SC2 Höhe 750	40
SC2 Höhe 900	48
SC2 Höhe 1050	56
SC2 Höhe 1200	64
SC2 Höhe 1350	72
SC2 Höhe 1500	80

GesteuerteHöhe (mm)	
SC2 Höhe 150	150
SC2 Höhe 300	300
SC2 Höhe 450	450
SC2 Höhe 600	600
SC2 Höhe 750	750
SC2 Höhe 900	900
SC2 Höhe 1050	1050
SC2 Höhe 1200	1200
SC2 Höhe 1350	1350
SC2 Höhe 1500	1500

Ansprechzeit (ms)	
SC2 Höhe 150	8
SC2 Höhe 300	9
SC2 Höhe 450	11
SC2 Höhe 600	12
SC2 Höhe 750	14
SC2 Höhe 900	15
SC2 Höhe 1050	17
SC2 Höhe 1200	18
SC2 Höhe 1350	20
SC2 Höhe 1500	21

Zuverlässigkeit SC2 Daten	
PL (Ref. EN ISO 13849-1)	d
CAT (Ref. EN 954-1)	2
SIL (Ref. EN 954-1)	2
SIL CL (Ref. EN IEC 62061)	2
PHFD - Ausfallwahrscheinlichkeit (1/h)	1.04E-08
T1 - Lebensdauer (Jahre)	20
MTTFD - Zwischenzeit Ausfallgefahr (Jahre)	273
DC - Dignose-Abdeckung (%)	97.50%
SFF - Dignose-Abdeckung (%)	98.40%
HTF - Hardware-Fehlertoleranz	0

Spezifikationen können sich ohne vorherige Ankündigung ändern. Die Bilder sind nur ein Beispiel.Für besondere Merkmale und / oder individuelle Angaben fragen Sie bitte unseren Vertrieb. 20/01/2014

Zubehörliste

SC FB4P	Std Befestigungsbügel 4er-Set
SC AV4P	Vibrationsschutzstützen 4er-Set
SC AV6P	Vibrationsschutzstützen 6er-Set
SC OS4P	Schwenkbare Stützen 4er-Set
SC OS6P	Schwenkbare Stützen 6er-Set
SC TP14	Prüfstück Ø 14mm L = 300mm
SC TP30	Prüfstück Ø 30mm L = 300mm

Standard-Befestigungsbügel

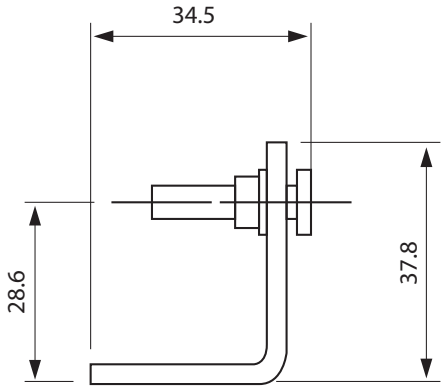

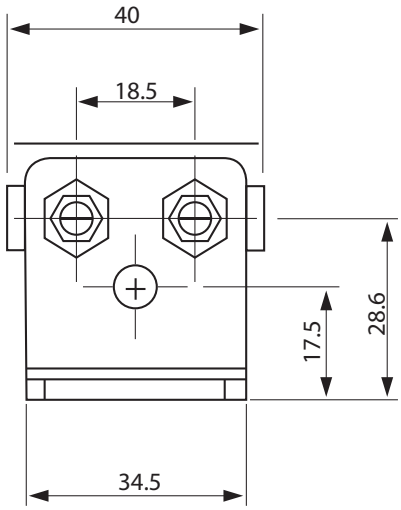

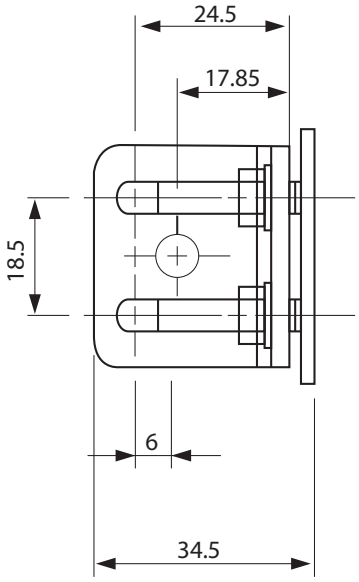

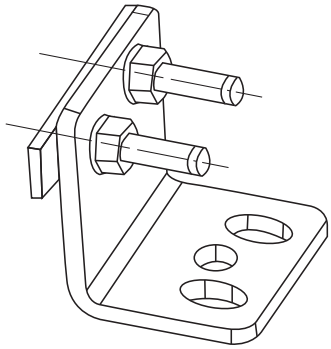

Installation mit Vibrationsschutzstützen

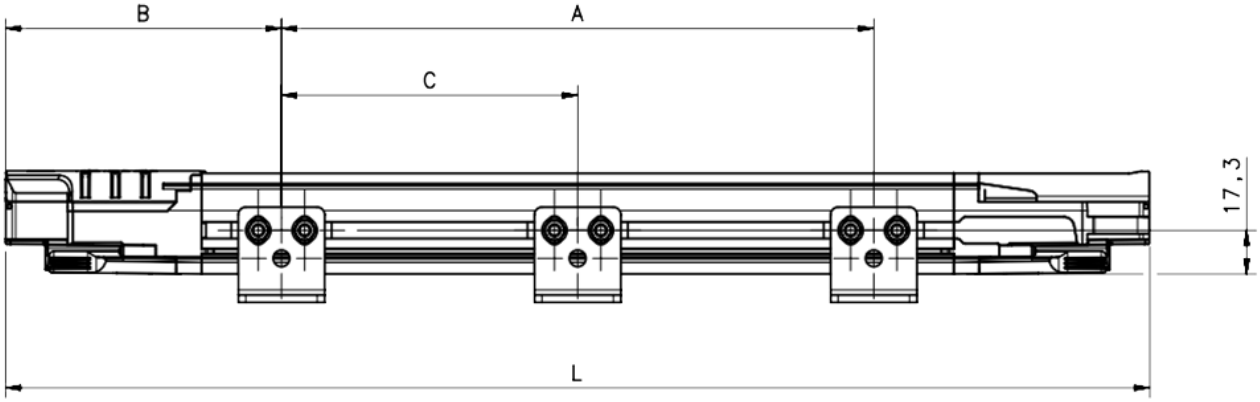

Version	L (mm)	A (mm)	B (mm)	C (mm)
SC2-AR-30-150-D19	216.3	108	54	-
SC2-AR-30-300-D19	366.2	216	75	-
SC2-AR-30-450-D19	516.3	316	100	-
SC2-AR-30-600-D19	666.2	366	150	-
SC2-AR-30-750-D19	816.3	466	175	-
SC2-AR-30-900-D19	966.2	566	200	-
SC2-AR-30-1050-D19	1116.2	666	225	-
SC2-AR-30-1200-D19	1266.3	966	150	483
SC2-AR-30-1350-D19	1416.2	1066	175	533
SC2-AR-30-1500-D19	1566.3	1166	200	583

Installation mit Anti-Vibrations-Stützen

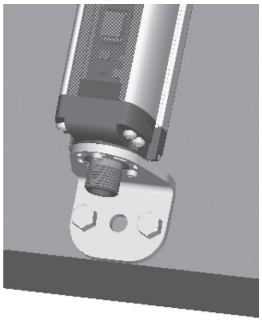

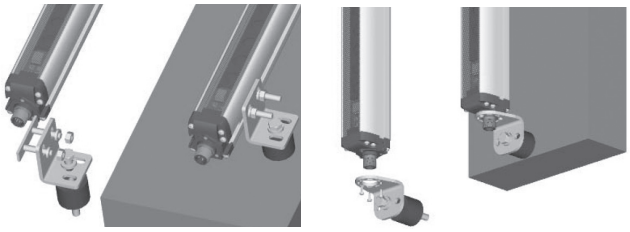

Spezifikationen können sich ohne vorherige Ankündigung ändern. Die Bilder sind nur ein Beispiel.Für besondere Merkmale und / oder individuelle Angaben fragen Sie bitte unseren Vertrieb. 20/01/2014

Anschlusskabel

Cable part number	Description
CONGSC-4P-5M	4 poles, 5m cable
CONGSC-4P-7M	4 poles, 7m cable
CONGSC-5P-5M	5 poles, 5m cable
CONGSC-5P-7M	5 poles, 7m cable
CONGSC-8P-5M	8 poles, 5m cable
CONGSC-8P-7M	8 poles, 7m cable

Ordering key:

CONG = cable group
SC = safety light curtains
xP = number of poles
xM = cable length