Fotocellule a barriera, ATEX
Con amplificatore separato
Modelli MOFT..AX / MOFR..AX

CARLO GAVAZZI

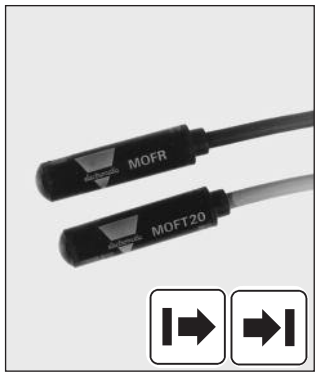

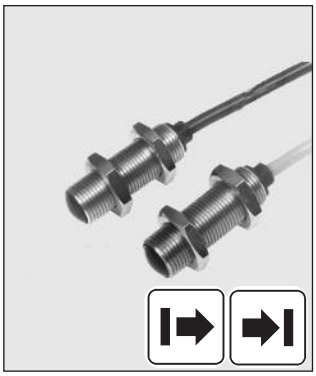

- **Lenti incorporate: 2°, 5° o 8°**
- **Campo di attivazione: 20 m**
- **Luce infrarossa modulata**
- **Immunità alla luce ambiente**
- **Da abbinare ad amplificatori esterni serie S142. e S143.**
- **Grado di protezione IP 66/IP 67**
- **ATEX II 3 DX T50°C**
- **Alta potenza di penetrazione**
- **Connessione: - cavo PVC schermato, 15 m**
- **Custodia in policarbonato – Ø 10 mm o in acciaio inox M12 o M14**

Descrizione prodotto

Certificato ATEX fotocellula a barriera di dimensioni ridotte. Campo di attivazione fino a 20 m, con 3 differenti angoli ottici. Esecuzione stagna, per condizioni ambientali gravose (presenza d'acqua, polvere, vapore, ecc.). Da abbinare ad amplificatori serie S142. e S143. Cavo di collegamento PVC schermato di 15 m. Custodia in policarbonato Ø 10 x 42 mm o M12 / M14 in acciaio inox. Asse ottico diritto.

Come ordinare

MOFT20-M12-2AX

- **Modello**
- **Emettitore**
- **Campo di attivazione**
- **Diametro custodia**
- **Angolo ottico**
- **ATEX**

Selezione modelli

Diametro custodia	Distanza di attivazione nominale (S_n)	Angolo ottico	Cod. di ordinazione Emettitore	Cod. di ordinazione Ricevitore
Ø 10 mm		2°		**MOFRAX**
		5°		**MOFR-5AX**
		8°		**MOFR-8AX**
	20 m	2°	**MOFT 20AX**	
	20 m	5°	**MOFT 20-5AX**	
	20 m	8°	**MOFT 20-8AX**	
M12		2°		**MOFR-M12-2AX**
		5°		**MOFR-M12-5AX**
		8°		**MOFR-M12-8AX**
	20 m	2°	**MOFT 20-M12-2AX**	
	20 m	5°	**MOFT 20-M12-5AX**	
	20 m	8°	**MOFT 20-M12-8AX**	
M14		8°		**MOFR-M14-8AX**
	20 m	8°	**MOFT 20-M14-8AX**	

Caratteristiche tecniche emettitore

Tens. di alimentazione (U_e)	3 V, (onda quadrata) fornita dall'amplificatore
Assorbimento (I_O)	MOFT 20 ≤ 15 mA MOFT 20-5 ≤ 50 mA MOFT 20-8 ≤ 50 mA

Sorgente luminosa	GaAIAs LED, 880 nm
Tipo di luce	Infrarossa, modulata
Angolo ottico	±2°, ±5°, ±8°
Indicazioni	Sull'amplificatore
Protezione elettrica	Corto circuito, inversione di polarità

CARLO GAVAZZI

Caratteristiche tecniche ricevitore

Tens. di alimentazione (U_e)	8 VCC fornita dall'ampl. R_{source} 470Ω
Assorbimento (I_O)	≤ 11 mA
Sensibilità	Regolabile sull'amplificatore
Angolo ottico	±2°,±5°, ±8°
Luce ambiente	10.000 lux (sensibilità ±5%) **Nota:** Fino a 10.000 lux di luc amb., il campo di attivazione si manterrà entro il ±5% del valore impostato.
Freq. di attivazione (f) **Tempo di risposta** (t_{OFF} & t_{ON})	Vedere dati amplificatore Vedere dati amplificatore
Ritardo all'accensione (t_v)	Vedere dati amplificatore
Indicazioni	Sull'amplificatore
Protezione elettrica	Corto circuito, inv. di polarità

Caratteristiche generali

Condizioni ambientali	
Categoria di installazione	III (IEC 60664/60664A; 60947-1)
Grado di inquinamento	3 (IEC 60664/60664A; 60947-1)
Grado di protezione	IP 66/IP 67 (IEC 60529; 60947-1)
Temperatura	
di funzionamento	-20° - +60°C
di immagazzinaggio	-40° - +80°C
Vibrazioni	10 - 150 Hz, 0.5 mm/7.5 g (IEC 60068-2-6)
Urti	2 x 1 m & 100 x 0.5 m (IEC 60068-2-6)
Rigidità dielettrica	500 VCA (rms)
Materiale custodia	Policarbonato, nero
Connessioni	
Emettitore	Grigio, 15 m, PVC, Ø 4 mm, resistente all'olio, 1 x 0,25 mm², schermato
Ricevitore	Grigio, 15 m, PVC, Ø 4 mm, resistente all'olio, 1 x 0,25 mm², schermato
Peso (cavo incluso)	347 g emettitore 347 g ricevitore
Approvazioni	CE
Certificato*	ATEX zona 22 con polvere Ex II 3 DX T50°C IP67

* • Il cavo non deve essere esposto a una forza di trazione.
• Solo il sensore deve essere installato in area ATEX.
• Il sistema di amplificazione deve essere installato in una zona sicura.

Collegamenti elettrici

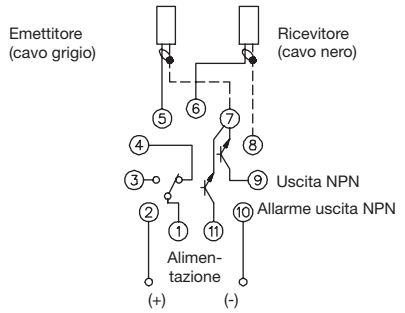

,S142....

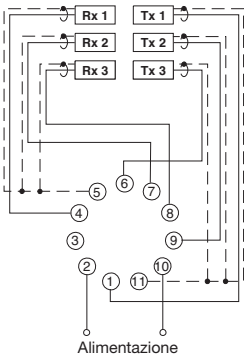

S143....

CARLO GAVAZZI

Dimensioni

Modelli 2° e 5°

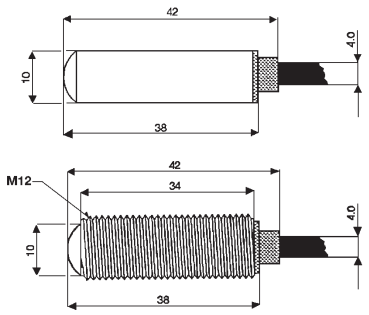

Modelli 8°

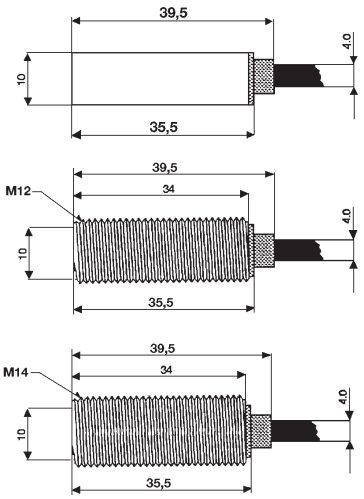

Tutte le dimensioni sono espresse in mm

Consigli per l'installazione

Al fine di evitare interferenze di tipo elettrico, separare i cavi di alimentazione del sensore di prossimità dai cavi di potenza

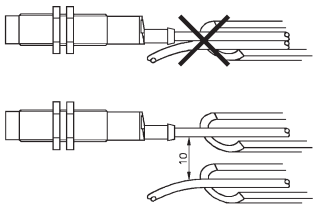

Posizione del cavo

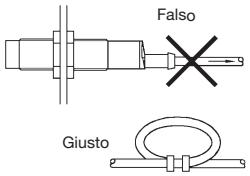

Il cavo non deve essere teso

Protezione della parte sensibile del sensore

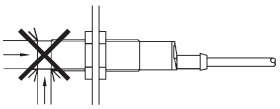

I sensori di prossimità non devono essere usati per bloccaggi meccanici

Sensore installato su pedana mobile

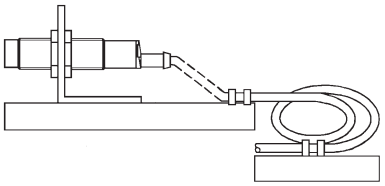

Evitare qualsiasi flessione ripetuta del cavo

Accessori in dotazione

- MOFT..AX e MOFR..AX
- Tutti i modelli M12: 2 viti M12
- Tutti i modelli M14: 2 viti M14
- **Imballo:** Busta di plastica; emettitore e ricevitore confezionati separatamente

Accessori

- Supporto di montaggio MB-M01