Sensores de Proximidad Inductivos Largo alcance, Caja de Latón Niquelado Modelo ICB, M30

CARLO GAVAZZI

- **Distancia de detección: 15 a 22 mm**
- **Modelos para montaje empotrado o no empotrado**
- **Caja corta y larga**
- **Tensión nominal (Ub): 10 a 36 VCC**
- **Salida: 200 mA CC, NPN o PNP**
- **Normalmente abierto o normalmente cerrado**
- **LED de indicación para salida ON**
- **Protección: inversión de polaridad, cortocircuitos y transitorios**
- **Versión con cable o con conector M12**
- **Según IEC 60947-5-2**
- **Certificado CSA para entornos agresivos**

Descripción del Producto

Una gama de sensores de proximidad inductivos en caja estándar de latón niquelado para uso industrial en general. Se utilizan en aquellas aplicaciones donde se requiere una larga distancia de detección.
La salida es de transistor de colector abierto NPN o PNP

Código de Pedido

ICB30SF15NOM1

- **Modelo**
- **Tipo de caja**
- **Material de la caja**
- **Tamaño de la caja**
- **Longitud de la caja**
- **Principio de detección**
- **Distancia de detección**
- **Tipo de salida**
- **Configuración de salida**
- **Tipo de conexión**

Selección del Modelo

Conexión	Tipo de caja	Distancia nominal de detección S_n	Código de pedido NPN, Normal. abierto	Código de pedido PNP, Normal. abierto	Código de pedido NPN, Normal. cerrado	Código de pedido PNP, Normal. cerrado
Cable	Corta	15 mm [1]	**ICB30SF15NO**	**ICB30SF15PO**	**ICB30SF15NC**	**ICB30SF15PC**
Cable	Corta	22 mm [2]	**ICB30SN22NO**	**ICB30SN22PO**	**ICB30SN22NC**	**ICB30SN22PC**
Conector	Corta	15 mm [1]	**ICB30SF15NOM1**	**ICB30SF15POM1**	**ICB30SF15NCM1**	**ICB30SF15PCM1**
Conector	Corta	22 mm [2]	**ICB30SN22NOM1**	**ICB30SN22POM1**	**ICB30SN22NCM1**	**ICB30SN22PCM1**
Cable	Larga	15 mm [1]	**ICB30LF15NO**	**ICB30LF15PO**	**ICB30LF15NC**	**ICB30LF15PC**
Cable	Larga	22 mm [2]	**ICB30LN22NO**	**ICB30LN22PO**	**ICB30LN22NC**	**ICB30LN22PC**
Conector	Larga	15 mm [1]	**ICB30LF15NOM1**	**ICB30LF15POM1**	**ICB30LF15NCM1**	**ICB30LF15PCM1**
Conector	Larga	22 mm [2]	**ICB30LN22NOM1**	**ICB30LN22POM1**	**ICB30LN22NCM1**	**ICB30LN22PCM1**

[1] Para montaje empotrado en metal

[2] Para montaje no empotrado en metal

Especificaciones

Tensión de alimentación (U_b)	10 a 36 VCC (ondulación incluida)
Ondulación	≤ 10%
Intensidad de salida (I_e)	≤ 200 mA @ 50°C (≤ 150 mA @ 50-70°C)
Corriente de fuga (I_r)	≤ 50 µA
Consumo de corriente sin carga (I_o)	≤ 15 mA
Caída de tensión (U_d)	Max. 2,5 VCC @ 200 mA
Protección	Inversión de polaridad, cortocircuitos y transitorios
Pulso de tensión transitorio	1 kV/0,5 J
Retardo a la conexión (t_v)	300 ms
Frecuencia operativa (f)	≤ 1000 Hz
Indicación para salida ON	
Versión NA	LED activado, amarillo Objeto presente
Versión NC	Objetivo no presente

Indicación para cortocircuito/ sobrecarga	LED parpadeando (f = 2 Hz)
Alcance operativo (S_a)	$0 \le S_a \le 0{,}81 \times S_n$
Alcance real (S_r)	$0{,}9 \times S_n \le S_r \le 1{,}1 \times S_n$
Alcance eficaz (S_u)	$0{,}85 \times S_r \le S_u \le 1{,}1 \times S_r$
Repetibilidad (R)	≤ 5%
Recorrido diferencial (H) (Histéresis)	1 a 20% de la distancia de detección
Temperatura ambiente	
Trabajo	-25° a +70°C (-13° a +158°F)
Almacenamiento	-30° a +80°C (-22° a +176°F)
Choques y vibraciones	IEC 60947-5-2/7.4
Material de la caja	
Caja	Latón niquelado
Caja frontal	Poliéster termoplástico gris

CARLO GAVAZZI

Especificaciones (cont.)

Conexión	
Cable	Ø5,2 x 2 m, 3 x 0,34 mm², PVC gris, resistente al aceite
Conector	M12 x 1
Grado de protección	IP 67
Peso (cable/tuercas incluidos)	
ICB30 S	Max. 185 g
ICB30 L	Max. 195 g
Dimensiones	Ver a continuación
Par de apriete	25 Nm
Homologaciones	
UL (RU), CSA	Como equipamiento de control industrial - Sensores proximidad. Modelos 1, 4, 4X o 12. Máx. temperatura ambiente 40°C.

Homologaciones (cont.)	
cCSAus	Como equipo de control de Equipment for Hazardous Locations. - Class I, Division 2, Groups A, B, C and D. - T5, Enclosure Type 4. Ambient temperature Ta: -25° to +60°C. CCC no es necesaria para productos con una tensión máx. de funcionamiento de ≤ 36 V
Nota: la versión con conector (…M1) no ha sido evaluada. La aplicación final determinará si es posible la instalación con conector o no.	
Protección EMC	Según IEC 60947-5-2
IEC 61000-4-2 (ESD)	8 KV descarga al aire, 4 KV descarga contacto
IEC 61000-4-3	3 V/m
IEC 61000-4-4	2 kV
IEC 61000-4-6	3 V
IEC 61000-4-8	30 A/m

Dimensiones (mm)

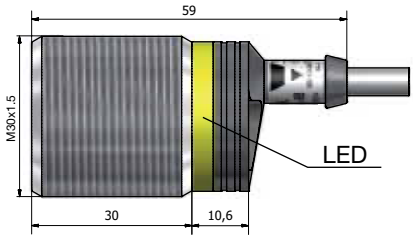

Caja corta, para montaje empotrado, cable

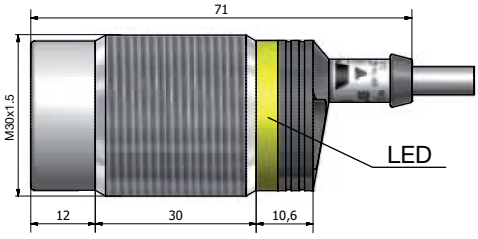

Caja corta, para montaje no empotrado, cable

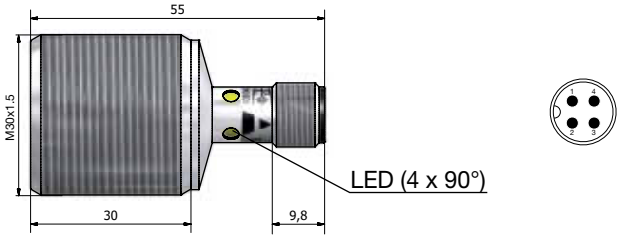

Caja corta, para montaje empotrado, conector

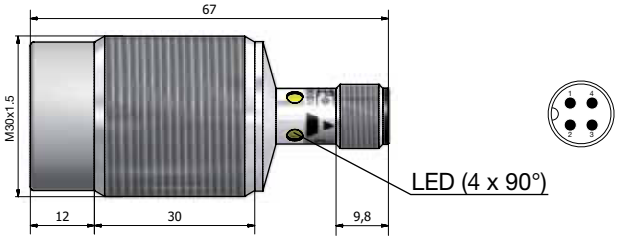

Caja corta, para montaje no empotrado, conector

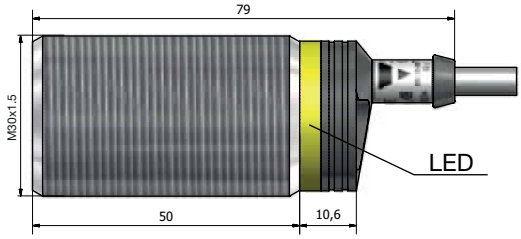

Caja larga, para montaje empotrado, cable

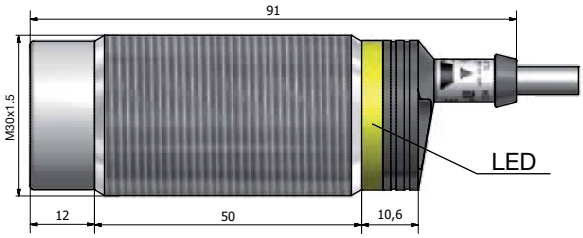

Caja larga, para montaje no empotrado, cable

CARLO GAVAZZI

Dimensions (mm) (cont.)

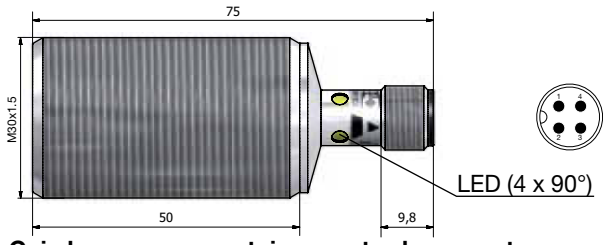

Caja larga, para montaje empotrado, conector

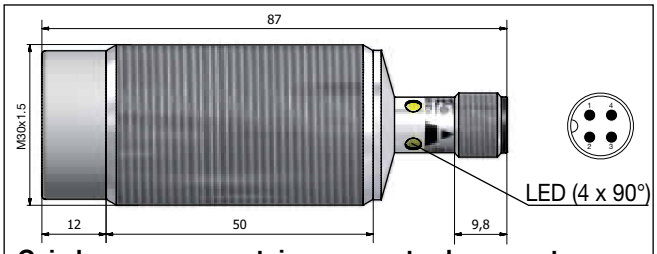

Caja larga, para montaje no empotrado, conector

Instalación

Sensor empotrado, cuando se instala en material amortiguante debe hacerse según la fig. 1A

Figura 1A

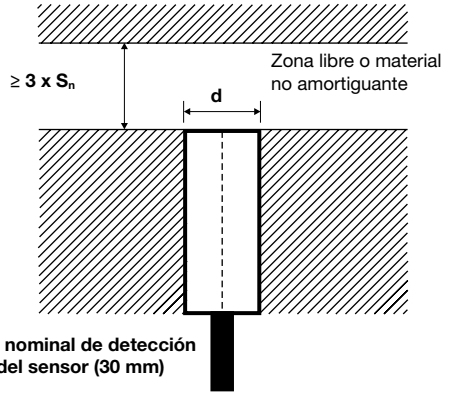

S_n : distancia nominal de detección
d : diámetro del sensor (30 mm)

Sensor no empotrado, cuando se instala en material amortiguante debe hacerse según la fig. 1B.

Figura 1B

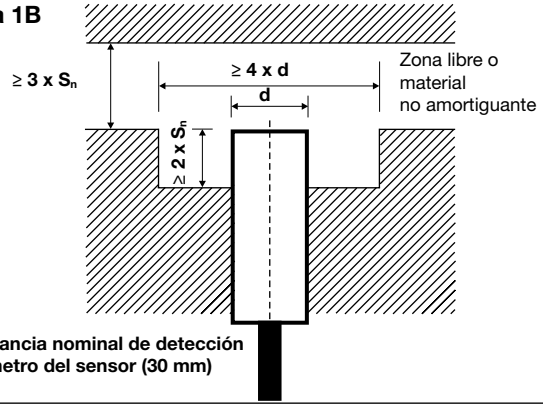

S_n : distancia nominal de detección
d : diámetro del sensor (30 mm)

Sensores empotrados, cuando se instalan juntos en material amortiguante debe hacerse según la fig. 2A.

Figura 2A

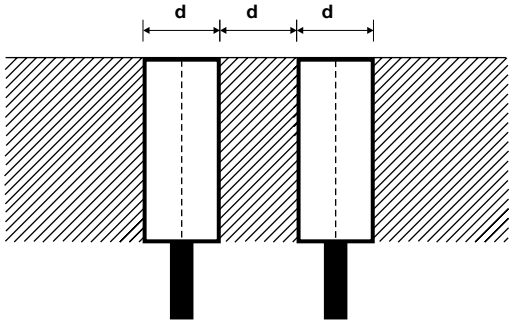

d : diámetro del sensor (30 mm)

Sensores no empotrados, cuando se instalan juntos en material amortiguante debe hacerse según la fig. 2B.

Figura 2B

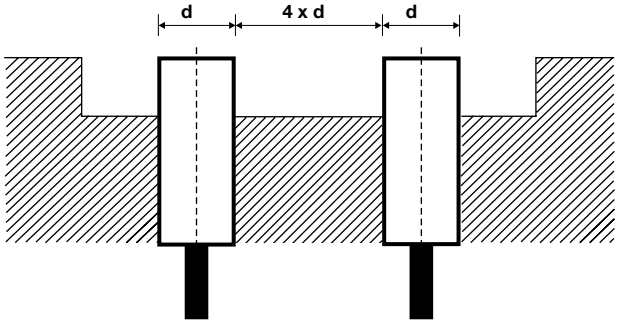

d : diámetro del sensor (30 mm)

Para sensores instalados uno frente al otro, hay que dejar un espacio mínimo libre de 6 x Sn (ver figura 3)

Figura 3

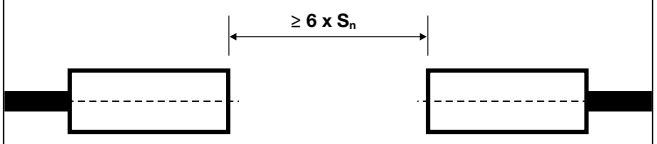

S_n : distancia nominal de detección

CARLO GAVAZZI

Diagramas de Conexiones

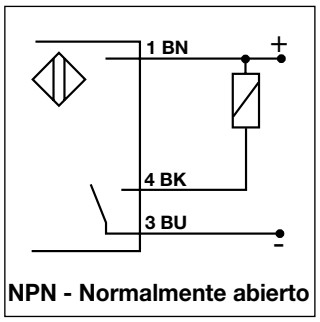

NPN - Normalmente abierto

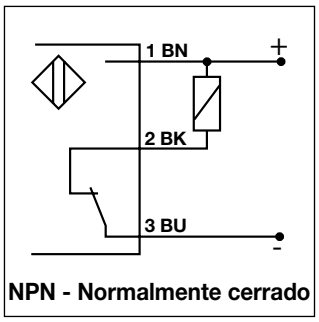

NPN - Normalmente cerrado

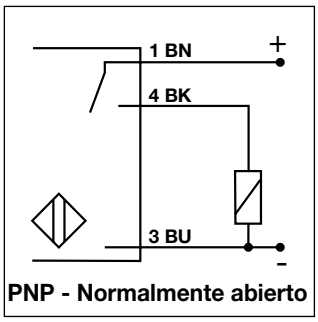

PNP - Normalmente abierto

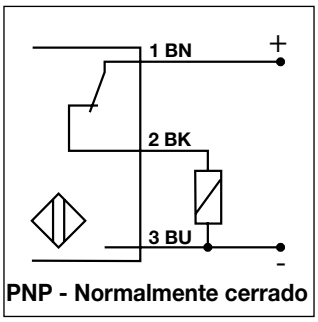

PNP - Normalmente cerrado

BN = marrón, BK = negro, BU = azul

Factores de reducción

La distancia nominal se reduce debido al uso de metales y aleaciones diferentes a Fe360.

Los factores de reducción más usuales para sensores de proximidad inductivos se muestran en la figura 4.

Figura 4

Fe360 : Acero
CrNi : Cromo-níquel
CuZn : Latón
Al : Aluminio
Cu : Cobre
Sr : Alcance real

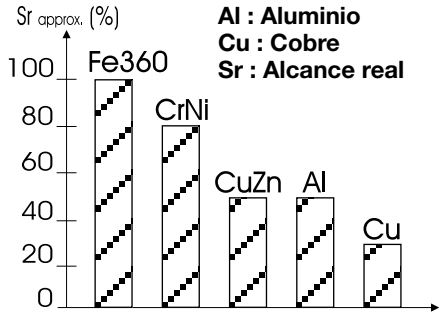

Accesorios para versiones con conector

Conector acodado de 3 hilos, cable de 2 m	**CONM13NF-A2**
Conector acodado de 3 hilos, cable de 5 m	**CONM13NF-A5**
Conector acodado de 3 hilos, cable de 10 m	**CONM13NF-A10**
Conector recto de 3 hilos cable de 2 m	**CONM13NF-S2**
Conector recto de 3 hilos cable de 5 m	**CONM13NF-S5**

Para más información u otras opciones, consultar las hojas de datos sobre "Accesorios generales".

Contenido del Envío

- Sensor de proximidad inductivo ICB.
- 2 tuercas NPB
- Envase: bolsa de plástico

Especificaciones sujetas a cambios sin previo aviso (26.11.2014)