Fotocélulas, ATEX
Barrera para Amplificador Separado
Modelos MOFT..AX, MOFR..AX

CARLO GAVAZZI

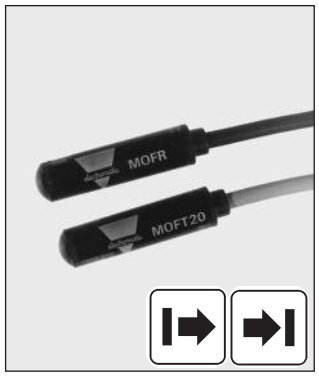

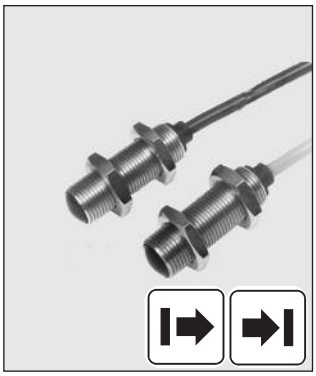

- **Lentes incorporadas, 2°, 5° u 8°**
- **Distancia: 20 m**
- **Luz infrarroja modulada**
- **Alta inmunidad a la luz ambiente**
- **Para amplificadores series S142. y S143.**
- **Grado de protección IP 66/IP 67**
- **ATEX II 3 DX T50°C**
- **Alto poder de penetración**
- **Cable apantallado de PVC de 15 m**
- **Caja de policarbonato de Ø 10 mm o M12 o de acero inoxidable M14**

Descripción del Producto

Pequeña fotocélula de barrera con homologación ATEX y alcance de 20 m. Resistente al agua, para entornos con suciedad, es decir, agua, polvo, vapor, etc. Para utilizar con amplificadores de la series S142. y S143., cable de conexión apantallado de 15 m. Caja de policarbonato de Ø10 x 42 mm o caja M12 o de acero inoxidable M14. Eje óptico recto.

Código de Pedido

MOFT20-M12-2AX

- **Modelo**
- **Emisor**
- **Distancia**
- **Diámetro de la caja**
- **Angulo óptico**
- **ATEX**

Selección del Modelo

Diámetro de la caja	Distancia nominal de detección (S_n)	Eje óptico	Código de pedido: Emisor	Código de pedido: Receptor
Ø10 mm		2°		**MOFRAX**
		5°		**MOFR-5AX**
		8°		**MOFR-8AX**
	20 m	2°	**MOFT 20AX**	
	20 m	5°	**MOFT 20-5AX**	
	20 m	8°	**MOFT 20-8AX**	
M12		2°		**MOFR-M12-2AX**
		5°		**MOFR-M12-5AX**
		8°		**MOFR-M12-8AX**
	20 m	2°	**MOFT 20-M12-2AX**	
	20 m	5°	**MOFT 20-M12-5AX**	
	20 m	8°	**MOFT 20-M12-8AX**	
M14		8°		**MOFR-M14-8AX**
	20 m	8°	**MOFT 20-M14-8AX**	

Especificaciones del Emisor

Tensión de alimentación (U_e)	3 V, (onda cuadrada) suministrada por el amplif.
Consumo de corriente sin carga (I_O)	MOFT 20 ≤ 15 mA MOFT 20-5 ≤ 50 mA MOFT 20-8 ≤ 50 mA

Fuente de luz	GaAlAs LED, 880 nm
Tipo de luz	Infrarroja, modulada
Angulo óptico	±2°, ±5°, ±8°
Indicaciones	En el amplificador
Protección	Cortocircuitos, inversión de polaridad

CARLO GAVAZZI

Especificaciones del Receptor

Tensión de alimentación (U_e)	8 VCC, suministrada por el amplificador
Consumo de corriente sin carga (I_O)	≤ 11 mA
Sensibilidad	Ajustable en el amplificador
Angulo óptico	±2°, ±5°, ±8°
Luz ambiente	10.000 lux (sensibilidad ±5%) **Nota:** la distancia real estará en ±5% de la distancia establecida con una luz ambiente de 10.000 lux
Frecuencia operativa (f)	Ver datos del amplificador
Tiempo de respuesta (t_{OFF} y t_{ON})	Ver datos del amplificador
Retardo a la conexión (t_v)	Ver datos del amplificador
Indicaciones	En el amplificador
Protección	Cortocircuitos, inversión de polaridad

Especificaciones Generales

Entorno	
Categoría de sobretensión	III (IEC 60664/60664A; 60947-1)
Grado de contaminación	3 (IEC 60664/60664A; 60947-1)
Grado de protección	IP 66/IP 67 (IEC 60529; 60947-1)
Temperatura	
Trabajo	-20 a +60°C
Almacenamiento	-40 a +80°C
Vibración	10 a 150 Hz, 0,5 mm/7,5 g (IEC 60068-2-6)
Choque	2 x 1 m y 100 x 0,5 m (IEC 60068-2-6)
Tensión dieléctrica	500 VCA (rms)
Material de la caja	Policarbonato, negro
Cable de conexión	
Emisor:	Gris, 15 m, apantallado, PVC resistente al aceite, Ø4 mm, 1 x 0,25 mm²
Receptor:	Negro, 15 m, apantallado, PVC resistente al aceite, Ø4 mm, 1 x 0,25 mm²
Peso (cable incl.)	347 g emisor 347 g receptor
Marca CE	Sí
Homologaciones*	ATEX zona 22 polvo Ex II 3 DX T50°C IP67

* • El cable no debe estar sometido a tirones
• Sólo el sensor debe instalarse en zona ATEX.
• El amplificador debe instalarse en zona segura.

Dimensiones

Modelos 2° y 5°

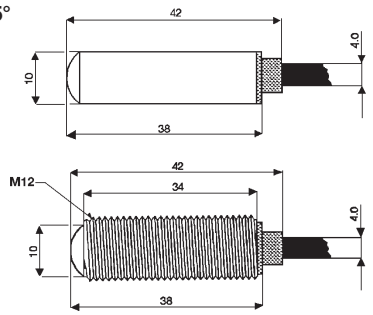

Modelos 8°

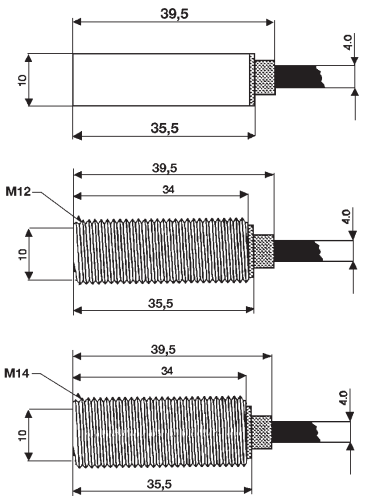

CARLO GAVAZZI

Diagramas de Conexiones

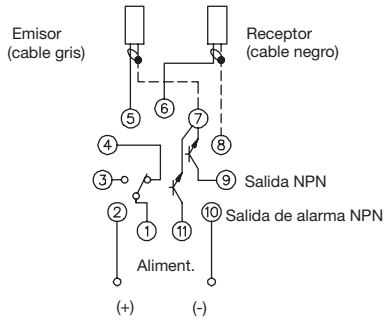

S142..

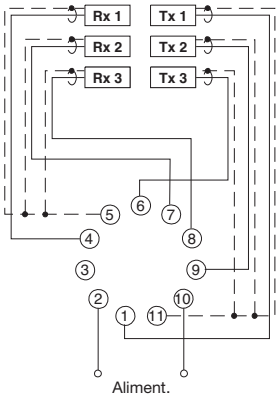

S143..

Normas de Instalación

Para evitar interferencias de tensión inductiva/ picos de intensidad se deben separar los cables del sensor del resto de los cables de alimentación tales como cables de motor, contactores o solenoides.	*Alivio de la tensión del cable*	*Protección de la cara de detección*	*Conector montado sobre portadora móvil*
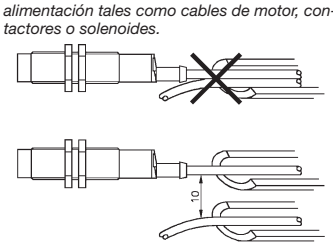	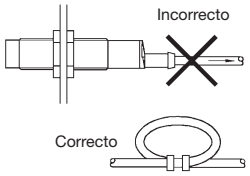	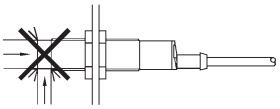	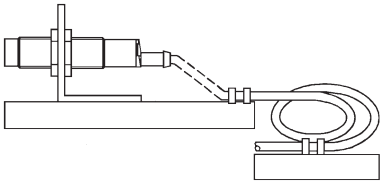
	No se debe tirar del cable	Un sensor de proximidad nunca debe funcionar como tope mecánico	Evitar doblar el cable repetidas veces

Contenido del Envío

- MOFT..AX y MOFR..AX
- Todos los modelos M12: 2 tuercas M12
- Todos los modelos M14: 2 tuercas M14
- **Embalaje**: bolsa de plástico, emisor y receptor embalados por separado

Accesorios

- Soporte de montaje MB-M01