Magnetsensoren
Slot-Sensoren
IM Serie

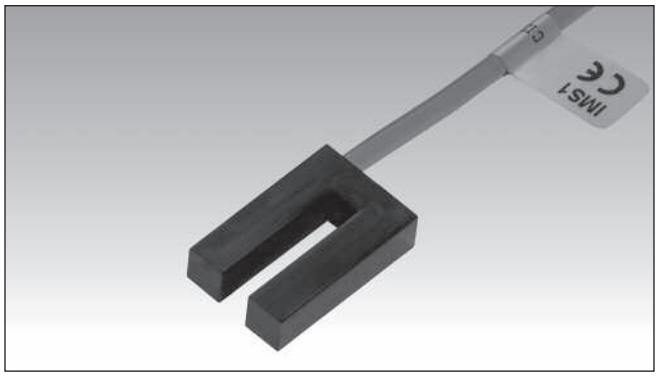

- **Slot-Kunststoffgehäuse**
- **Ausgang: NC (Öffner), oder CO (Umschaltung)**
- **Kleine Abmessungen**

Produktbeschreibung

Bei der IM-Serie beträgt der minimale Luftspalt von ferromagnetischen Teilen 10 mm; der minimale Abstand zwischen den Befestigungsbohrungen von zwei angrenzenden Sensoren beträgt 7cm.
Die optimalen Ausmessungen des Weicheisen-Aktuators betragen 15 x 40 x 1.

Bestellschlüssel

IM S 1

Typ
Ausgang
Reed Kontakttyp

Typenwahl

Gehäusedurchmesser	Ausgangsanschluss	Ausgang	Bestellnummer
28 x 18.5 x 7	PVC Kabel L= 0.5m	NC (Öffner)	**IM C 3**
28 x 18.5 x 7	PVC Kabel L= 0.5m	CO (Umschaltung)	**IM S 1**

In Millimetern (mm) angegebene Durchmesser

Technische Daten - Ausgang

Ausgang	
IMC3	NC (Öffner)
IMS1	CO (Umschaltung)
Kontaktdaten	
Max Schaltspannung	
IMC3	500 VAC
IMS1	100 VAC
Max Schaltstrom	
IMC3	0.5 A
IMS1	0.25 A
Max Schaltleistung	
IMC3	10 VA
IMS1	5 VA

Allgemeine technische Daten

Betriebstemperatur	-25 bis +75 °C
Schutzart	IP 67
Gehäuse	
Abmessungen	28 x 18.5 x 7 mm
Material	Kunsststoff
CE Zulassung	Ja

Schaltbild

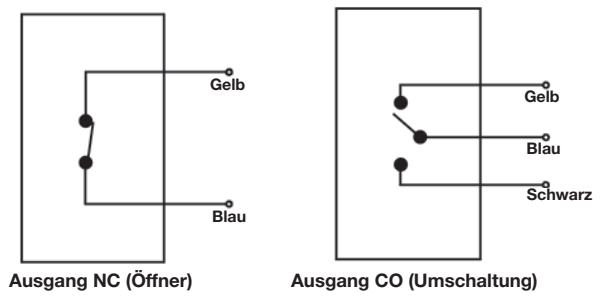

Ausgang NC (Öffner) **Ausgang CO (Umschaltung)**
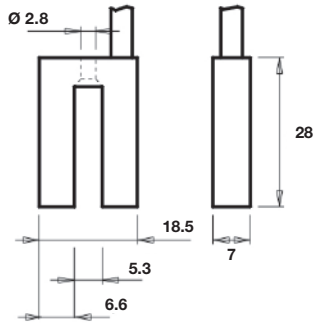
Abmessungen