Zubehör
AC Stromwandler
Type CTD-1Z

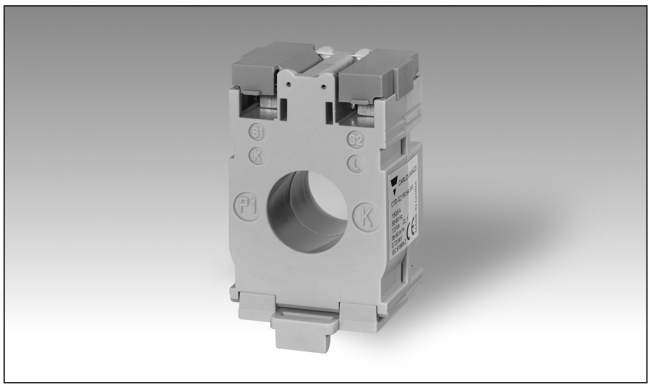

- Kabelumbaustromwandler
- Klasse 1, Ströme von 50 bis 200 A
- Adaptierbarer DIN-Schienen Clip

Produkt Beschreibung

Kabel/Stromschienen Stromwandler mit DIN Schienen / Strom-Schienen und Panelmontage Möglichkeit.

Primär Strombereiche von 50 A bis 200 A.

Bestellschlüssel

CTD-1Z 100 5A XXX

Model
Primär Strom
Sekundär Strom
Option

Typen Wahl

Primär Strom	Sekundär Strom	Option
50 bis 200A	**5A**	**XXX**: keine
(Siehe Bereichstabelle)		

Technische Daten Eingang

Betriebsfrequenz	50/60Hz
Max. Systemspannung	0.72 kV
Nennisolationsspannung	3 kV/1 min @ 50 Hz
Insolationsklasse	B
Nenn-Kurzzeitstrom I_{th}	60 In/1s

Technische Daten Ausgang

Nenn-Sekundärstrom	5A

Allgemeine technische Daten

Standards	EN61869-2
Gehäuse	PC
Montage	DIN-Schiene
Standard Zubehör	DIN-Schinenadapter, Klemmenabdeckung
Betriebstemperatur	-10°C bis 50°C
Lagertemperatur	-10°C bis 50°C
Zulassungen	CE, UKCA

Anschlüsse	Schraubanschluss (4x8 mm)
Aderquerschnitt	2.5mm²
Anzugsmoment	Max. Schraubenanzugsmoment relativ zu Klemmblockschrauben: 2.6 Nm.
Schutzklasse	IP20
Kabeldurchmesser	Max. 22 mm
Gewicht	140 g

Bereichstabelle

Model CTD-1Z von 50 A bis 100 A		
Primär Strom A	Klasse	Bürde (VA)
50	3	1.5
100	1	1.5

Model CTD-1Z von 125 A bis 200 A		
Primär Strom A	Klasse	Bürde (VA)
125	1	2.5
150	1	2.5
200	1	3.75

Schaltbild

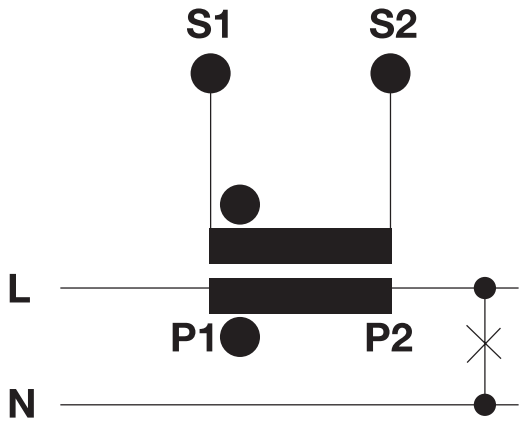
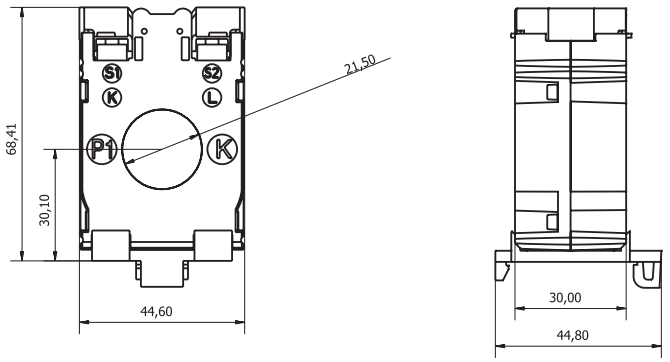
Abmessungen (mm)