Sensori magnetici di prossimità
Unità magnetiche
Serie CL

- **Contenitore rettangolare, cilindrico o trapezoidale**
- **Disponibili in varie dimensioni**
- **Modo di funzionamento laterale o frontale**

Descrizione del prodotto

Le unità magnetiche utilizzate come azionatori nei sensori magnetici di prossimità, sono magneti permanenti opportunamente dimensionati per l'impiego cui sono destinati. Possono essere di forma rettangolare, cilindrica o trapezoidale. Le unità magnetiche a parallelepipedo devono essere montate su parti anamagnetiche, in parallelo all'asse longitudinale del sensore, rispettando gli spessori minimi indicati nella tabella "Selezione del Modello".

Come ordinare

CL 2

Unità magnetica
Tipo

Generale

Forma	Materiale del contenitore	Materiale magnetico*	Minima separazione**	Codice prodotto
Rettangolare	Plastica	Alnico	10	**CL1**
	Plastica	Alnico	20	**CL2**
	Plastica	Alnico	30	**CL3**
	Plastica	Alnico	50	**CL4**
Cilindrica	Plastica	Alnico	Non obbligatoria	**CL10**
	Plastica	Alnico	Non obbligatoria	**CL11**
	-	Ferrite	Non obbligatoria	**CL18**
	-	Ferrite	Non obbligatoria	**CL23**
	-	Ferrite	Non obbligatoria	**CL31**
	-	Ferrite	Non obbligatoria	**CL20S1**
	Plastica	Ferrite	Non obbligatoria	**CL20S3**
Trapezoidale	Plastica	Alnico	Non obbligatoria	**CL90**

Le distanze sono espresse in millimetri (mm)

* vedere tabella Descrizione del materiale magnetico per ulteriori dettagli.

** minima distanza richiesta tra due unità magnetiche posizionate sullo stesso asse.

Descrizione del materiale magnetico

I principali materiali con cui vengono realizzate le unità magnetiche sopra descritte, possono essere classificati in:

- **Ferrite**: è una mistura di ossido di ferro e carbonato di bario (o stronzio) ottenuta attraverso un processo di sinterizzazione asciutto o bagnato.
- **Alnico**: è una mistura di ferro, alluminio, nickel, cobalto ed altri elementi in minore percentuale; è ottenuto tramite processo di fusione e le sue principali caratteristiche sono la durezza e la relativa resistenza agli urti, l'elevato valore di magnetizzazione e la possibilità di essere uilizzato ad elevate temperature.

CARLO GAVAZZI

Selezione del modello

Forma	A	B	C	D	E	F	G	Codice prodotto
Rettangolare	14	25	2.7	8	-	-	16	**CL1**
	12	44.5	2.5	9	-	-	35.5	**CL2**
	18	59	3.0	9	-	-	50	**CL3**
	25	76	4.2	10	8	10	65	**CL4**
Cilindrica	Ø9.3	M12x1.25	32	10.5	-	-	-	**CL10**
	Ø13.5	M18x1.5	65	11	-	-	-	**CL11**
	18	3	6	6	-	-	-	**CL18**
	23	4.5	9	8,5	-	-	-	**CL23**
	31	4.5	10	10	-	-	-	**CL31**
	20	4.5	10.5	10	3	-	-	**CL20S1**
	22.1	4.8	20.5	11.3	9.8	0.8	5.37	**CL20S3**
Trapezoidale	31	90	6.5	22.5	54	16.5	75.5	**CL90**

Le dimensioni sono espresse in millimetri (mm)

Dimensioni

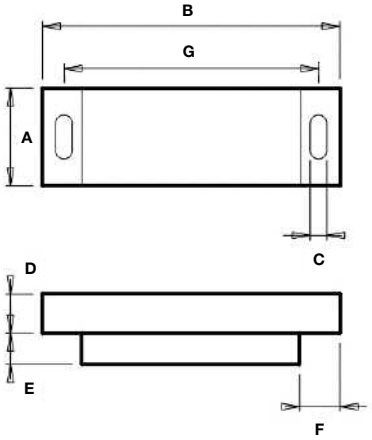

CL1 CL2 CL3 CL4

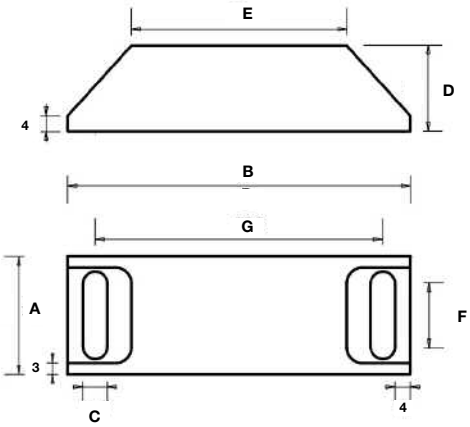

CL90

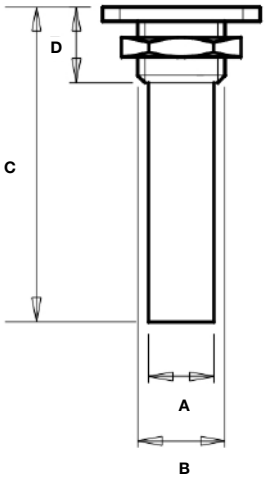

CL10 CL11

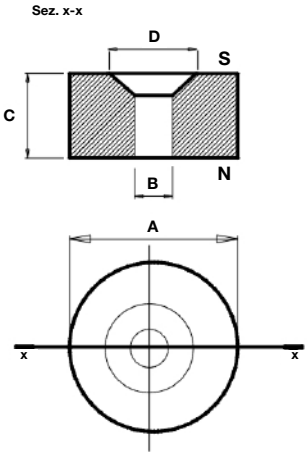

CL18 CL23 CL31

CARLO GAVAZZI

Dimensioni (cont.)

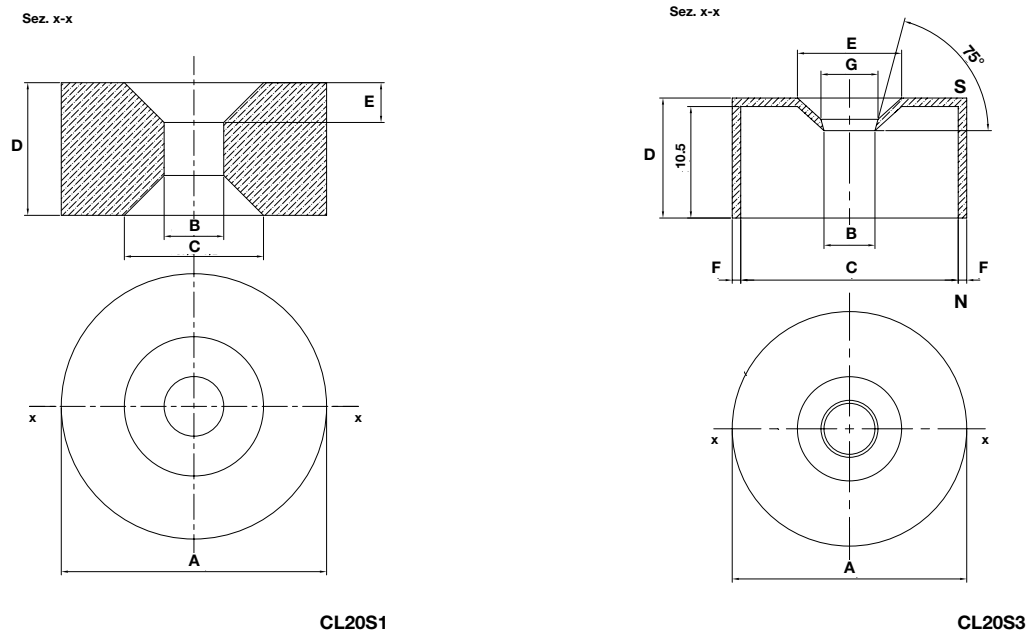

North / South pole reference

L'etichetta identifica chiaramente la polarità del magnete: la lettera "N" significa "polo Nord" e la lettera "S" "polo Sud".

CL10/11

CL90

CL20S3

Per i seguenti magneti il "polo Sud" è identificato anche da un numero stampato sul contenitore in plastica:
“1” for CL1; “2” for CL2; “3” for CL3; “4” for CL4

CL1, CL2, CL3, CL4

Per i seguenti magneti, che non hanno alcuna etichetta applicata su di essi, il “polo Sud” è identificato dalla zona di colore bianco per il CL20S1 e da una svasatura per il CL18, CL23 e CL31:

CL20S1

CL18, CL23, CL31