Multi-strobe, gialla, LED ad elevate prestazioni, 24 V

Tipo	**SL7-FL24-Y-HPM**
Codice numerico	**171279**
Catalog No.	**SL7-FL24-Y-HPM**

Powering Business Worldwide

Programma di fornitura

Assortimento			Colonnine di segnalazione SL7
Funzione di base			Modulo a luce strobe multiplo
Grado di protezione			IP66
Tensione nominale d'impiego	U_e	V	24 V AC/DC
Descrizione			LED ad elevate prestazioni per il massimo effetto luminoso
Tipo di luce			Multi-strobe
Elemento luminoso			LED ad elevate prestazioni
Colore			
			Giallo
Funzione			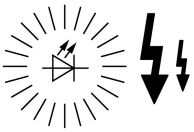
Collegamento a SmartWire-DT			no

Dati tecnici

Generalità

Conformità alle norme			IEC/EN 60947-5-1
Idoneità ai climi			Caldo umido, costante, secondo IEC 60068-2-78 Caldo umido, ciclico secondo IEC 60069-2-30
Posizione di montaggio			facoltativa
Resistenza agli urti		g	> 15 secondo IEC 60068-2-27 Durata dell'urto 11 ms semionda
Grado di protezione IEC			IP66 IEC/EN 60529
Grado di protezione			Tipo 4, 4X, 13
termoplastico			Custodia: policarbonato (PC), nero Calotta: policarbonato (PC)
Colore dei moduli			
			Giallo
Temperatura ambiente		°C	-30 - +60
Numero di elementi luminosi			Max. 5 con base standard Max. 10 con base per montaggio su due lati
Peso		g	80

Contatti relè

Tensione nominale di tenuta ad impulso	U_{imp}	V AC	4000
Tensione nominale di isolamento	U_i	V	250
Categoria di sovratensione/grado di inquinamento			III/3

Moduli

Tipo di luce			Multi-strobe
Elemento luminoso			LED ad elevate prestazioni
Frequenza di lampeggio/frequenza di intermittenza			1 - 2,6 Hz
Corrente passante		A	< 0.003
Durata		h	> 50000
Angolo di montaggio			360°

Assorbimento			
24 V AC/DC		A	0,26 - 0,265
Campo di tensione			18-30 V DC/18-26 V AC

Verifiche di progetto secondo IEC/EN 61439

Dati tecnici per verifiche di progetto			
Temperatura ambiente di servizio min.		°C	-30
Temperatura ambiente di servizio max.		°C	60

Dati tecnici secondo ETIM 6.0

Low-voltage industrial components (EG000017) / Optical module for signal tower (EC000232)			
Function			Flash light
Colour			Yellow
Outer diameter		mm	73
Degree of protection (IP)			IP66
Operating voltage at AC 50 Hz		V	18 - 26
Operating voltage at AC 60 Hz		V	18 - 26
Operating voltage at DC		V	18 - 30
Voltage type			AC/DC
Type of lamp			LED
Colour housing			Black

Approvazioni

Product Standards			IEC/EN 60947-5-1; UL 508; CSA-C22.2 No. 14-10; CSA-C22.2 No. 94-91; CE marking
UL File No.			E29184
UL Category Control No.			NKCR
CSA File No.			UL report applies to both US and Canada
CSA Class No.			NKCR7
North America Certification			UL listed, certified by UL for use in Canada
Degree of Protection			UL Type 4, 4X, 13

Dimensioni

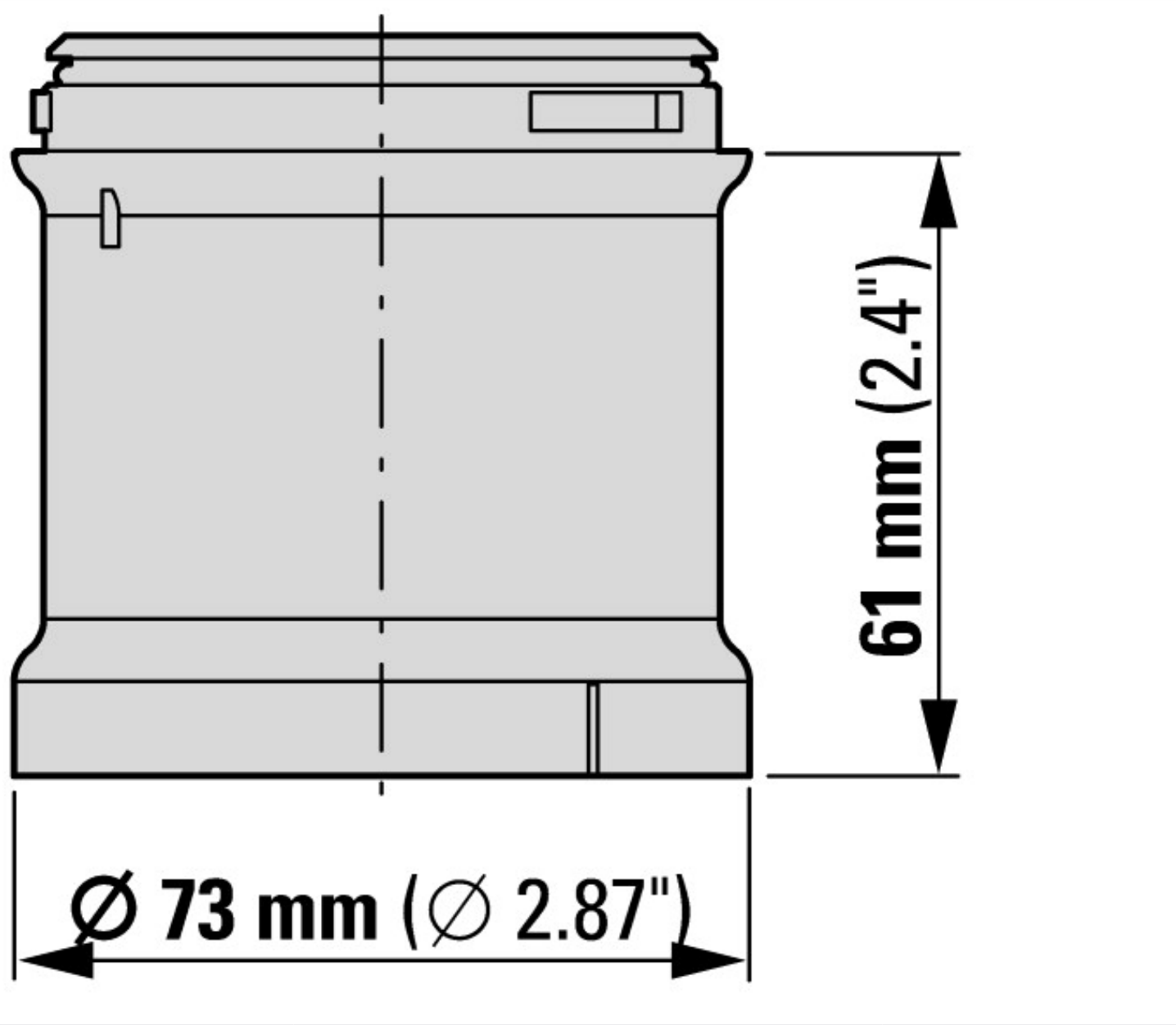

© 09/2014 by Eaton Industries GmbH