Maniglia per comando rinviato e blocco porta, nera, per PKE

Tipo	**PKE-XH**
Codice numerico	**142416**
Catalog No.	**XTPEXRHMB**

Programma di fornitura

Assortimento			Accessori
accessori			maniglia per comando rinviato e blocco porta
utilizzabile per			Maniglia per comando rinviato e blocco porta PKE
			Per impiego come interruttore generale secondo EN 60204
			nera
Grado di protezione			IP65
utilizzo con			PKE

Note

Albero di prolunga ad innesto PKZ0-XAH tagliabile a misura per profondità di montaggio 100…240 mm.

Elemento di trascinamento compreso nella fornitura dell'albero di prolunga.

Con posizione di commutazione ON/OFF e „+" (sganciato), lucchettabile

con 3 lucchetti con sezione lucchetto 4…8 mm.

Targhette frontali supplementari ZFS... (ad eccezione di ZFS-(L)TS-NZM).

Verifiche di progetto secondo IEC/EN 61439

Dati tecnici per verifiche di progetto			
Corrente nominale d'impiego per i dati relativi alla dissipazione	I_n	A	0
Dissipazione per polo, in funzione della corrente	P_{vid}	W	0
Dissipazione dell'apparecchio, in funzione della corrente	P_{vid}	W	0
Dissipazione statica, indipendente dalla corrente	P_{vs}	W	0
Potere di dissipazione	P_{ve}	W	0
Temperatura ambiente di servizio min.		°C	-25
Temperatura ambiente di servizio max.		°C	55
Verifiche di progetto IEC/EN 61439			
10.2 Idoneità di materiali e componenti			
10.2.2 Resistenza alla corrosione			I requisiti della norma di prodotto sono soddisfatti.
10.2.3.1 Resistenza dell'involucro al calore			I requisiti della norma di prodotto sono soddisfatti.
10.2.3.2 Resistenza dei materiali isolanti a livelli di calore normale			I requisiti della norma di prodotto sono soddisfatti.
10.2.3.3 Resistenza dei materiali isolanti a livelli di calore straordinari			I requisiti della norma di prodotto sono soddisfatti.
10.2.4 Resistenza all'irradiazione UV			su richiesta
10.2.5 Sollevamento			Non pertinente dal momento che l'intero quadro elettrico deve essere valutato.
10.2.6 Prova d'urto			Non pertinente dal momento che l'intero quadro elettrico deve essere valutato.
10.2.7 Diciture			I requisiti della norma di prodotto sono soddisfatti.
10.3 Grado di protezione degli involucri			Non pertinente dal momento che l'intero quadro elettrico deve essere valutato.
10.4 Vie di dispersione aerea e superficiale			I requisiti della norma di prodotto sono soddisfatti.
10.5 Protezione contro scosse elettriche			Non pertinente dal momento che l'intero quadro elettrico deve essere valutato.
10.6 Montaggio incassato di apparecchi			Non pertinente dal momento che l'intero quadro elettrico deve essere valutato.
10.7 Circuiti interni e collegamenti			Rientra nella responsabilità del costruttore del quadro elettrico.
10.8 Collegamenti per conduttori introdotti dall'esterno			Rientra nella responsabilità del costruttore del quadro elettrico.
10.9 Caratteristiche d'isolamento			
10.9.2 Rigidità dielettrica a frequenza di rete			Rientra nella responsabilità del costruttore del quadro elettrico.
10.9.3 Tensione di tenuta a impulso			Rientra nella responsabilità del costruttore del quadro elettrico.
10.9.4 Verifica di involucri in materiale isolante			Rientra nella responsabilità del costruttore del quadro elettrico.
10.10 Riscaldamento			Non pertinente.
10.11 Resistenza al corto circuito			Rientra nella responsabilità del costruttore del quadro elettrico. Rispettare i valori predefiniti delle apparecchiature.

10.12 EMC			Rientra nella responsabilità del costruttore del quadro elettrico. Rispettare i valori predefiniti delle apparecchiature.
10.13 Funzione meccanica			Per l'apparecchio i requisiti sono soddisfatti rispettando le indicazioni delle istruzioni per il montaggio (IL).

Dati tecnici secondo ETIM 6.0

Low-voltage industrial components (EG000017) / Door coupling handle for switchgear (EC000230)			
With axis extension			No
With door interlock			No
Lockable			No
With handle red/yellow			No

Approvazioni

Product Standards			UL 508; CSA-C22.2 No. 14; IEC60947-4-1; CE marking
UL File No.			E36332
UL Category Control No.			NLRV
CSA File No.			165628
CSA Class No.			3211-05
North America Certification			UL listed, CSA certified
Specially designed for North America			No
Degree of Protection			IEC: IP65, UL/CSA Type: 4X, 12

Dimensioni

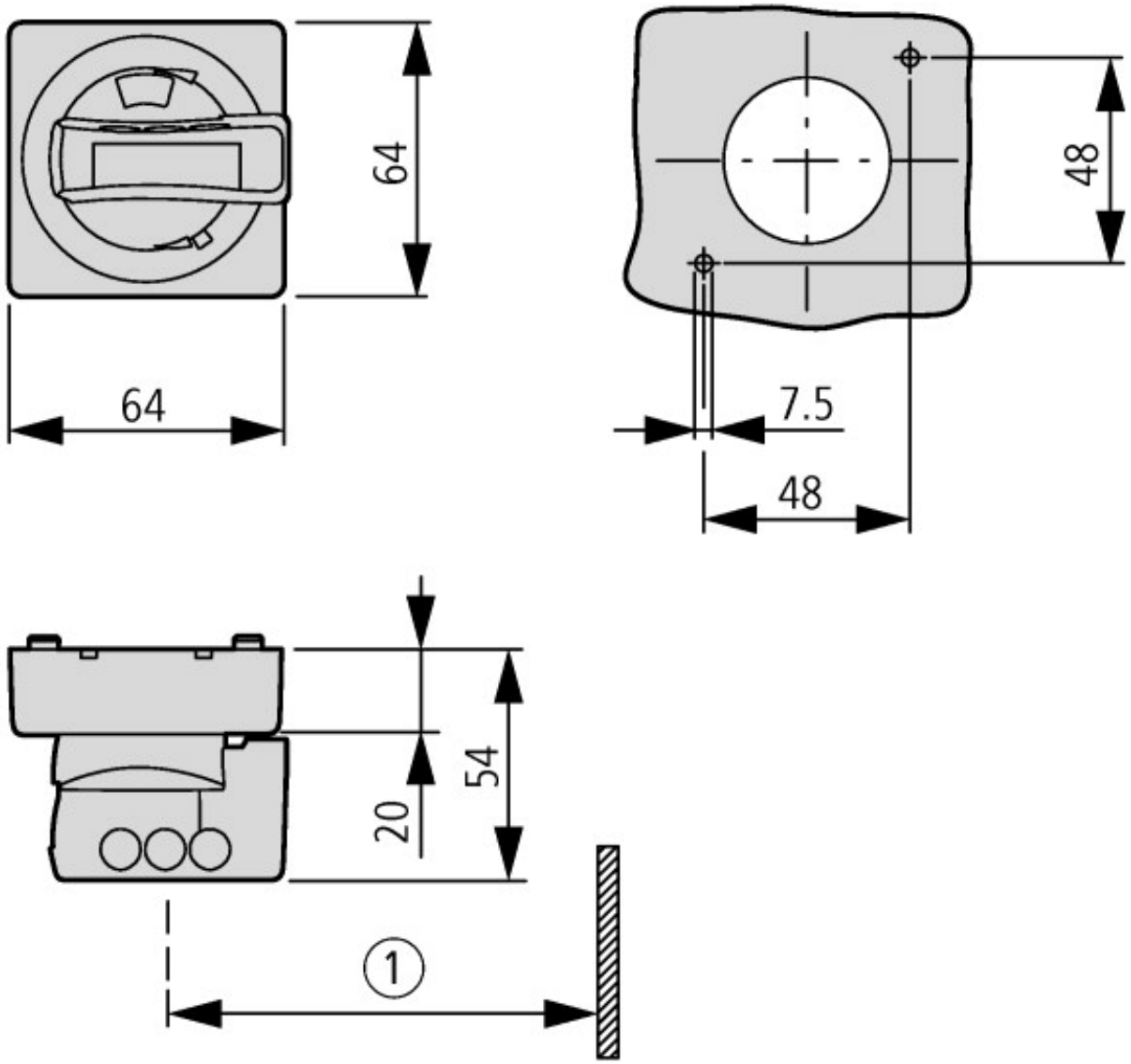

Profondità di montaggio: da 152 a 267 mm dallo spigolo superiore della guida DIN fino allo spigolo anteriore della porta dell'armadio/coperchio

1 minimo 100 mm fino alla cerniera del coperchio

Ulteriori informazioni sul prodotto (link)

IL03402018Z (AWA1210-2348) Maniglia per comando rinviato e bloccoporta	
IL03402018Z (AWA1210-2348) Maniglia per comando rinviato e bloccoporta	ftp://ftp.moeller.net/DOCUMENTATION/AWA_INSTRUCTIONS/IL03402018Z2013_11.pdf
Partenze motore e “Special Purpose Ratings” per il mercato nordamericano	http://www.moeller.net/binary/ver_techpapers/ver953de.pdf
Adattatori per sbarre per il montaggio razionale di partenze motore - ora anche per il Nordamerica -	http://www.moeller.net/binary/ver_techpapers/ver960de.pdf

© 09/2014 by Eaton Industries GmbH