Interruttore di prossimità, induttivo, 1 NC, Sn=4mm, 3L, 6-48VDC, PNP, M12, metallo, cavo 2m

Tipo	**E57SBL12T111E**
Codice numerico	**136149**
Catalog No.	**E57SBL12T111E**

Programma di fornitura

Funzione di base			Sensori induttivi
Assortimento			Serie E57 Short Premium+
Collegamento			a 3 fili
Forma costruttiva (dimensioni esterne)		mm	M12 x 1
Tensione nominale d'impiego	U_e		6 - 48 V DC
Distanza nominale di apertura	S_n	mm	4
Tipo di montaggio			non annegato
Interruttore			PNP
Possibilità di collegamento			Cavo di collegamento 2 m
Contatti			
NC = norm. chiuso			1 contatto NC
termoplastico			Acciaio legato
Grado di protezione			IP67

Dati tecnici

Generalità

Conformità alle norme			IEC/EN 60947-5-2
Temperatura ambiente			-25 - +70
Resistenza agli urti		g	30 Durata dell'urto 11 ms
Grado di protezione			IP67

Parametri

Distanza nominale di apertura			
Distanza nominale di apertura	S_n	mm	4
Riproducibilità di S_n		%	3
Deriva termica di S_n		%	10
Isteresi di commutazione S_n		%	15
Tensione nominale d'impiego	U_e		6 - 48 V DC
Corrente nominale d'impiego	I_e	mA	< 500 (6 - 32 V DC) / 250 (32 - 48 V DC)
Caduta di tensione con I_e	U_d	V	12
Frequenza di commutazione		Hz	800
min. corrente di carico	I_e	mA	5
Corrente residua tramite il carico nello stato bloccato a 230 V AC o 24 V DC	I_r	mA	2
Indicazione stato di commutazione		LED	Rosso
Collegamento			a 3 fili
Contatti			
NC = norm. chiuso			1 contatto NC
Forma costruttiva			
Forma costruttiva (dimensioni esterne)		mm	M12 x 1
Possibilità di collegamento			Cavo di collegamento 2 m
termoplastico			Acciaio legato

Verifiche di progetto secondo IEC/EN 61439

Dati tecnici per verifiche di progetto			
Temperatura ambiente di servizio min.		°C	-25
Temperatura ambiente di servizio max.		°C	70

Approvazioni

Product Standards			UL 508; CSA-C22.2 No. 14; IEC60947-5-2; CE marking
UL File No.			E166051
UL Category Control No.			NRKH, NRKH7
CSA File No.			50513
CSA Class No.			3211-03
North America Certification			UL listed, CSA certified
Max. Voltage Rating			250 V AC, 250 V DC
Degree of Protection			IEC: IP67; UL/CSA Type: 4, 4x, 6, 6P, 12, 13

Dimensioni

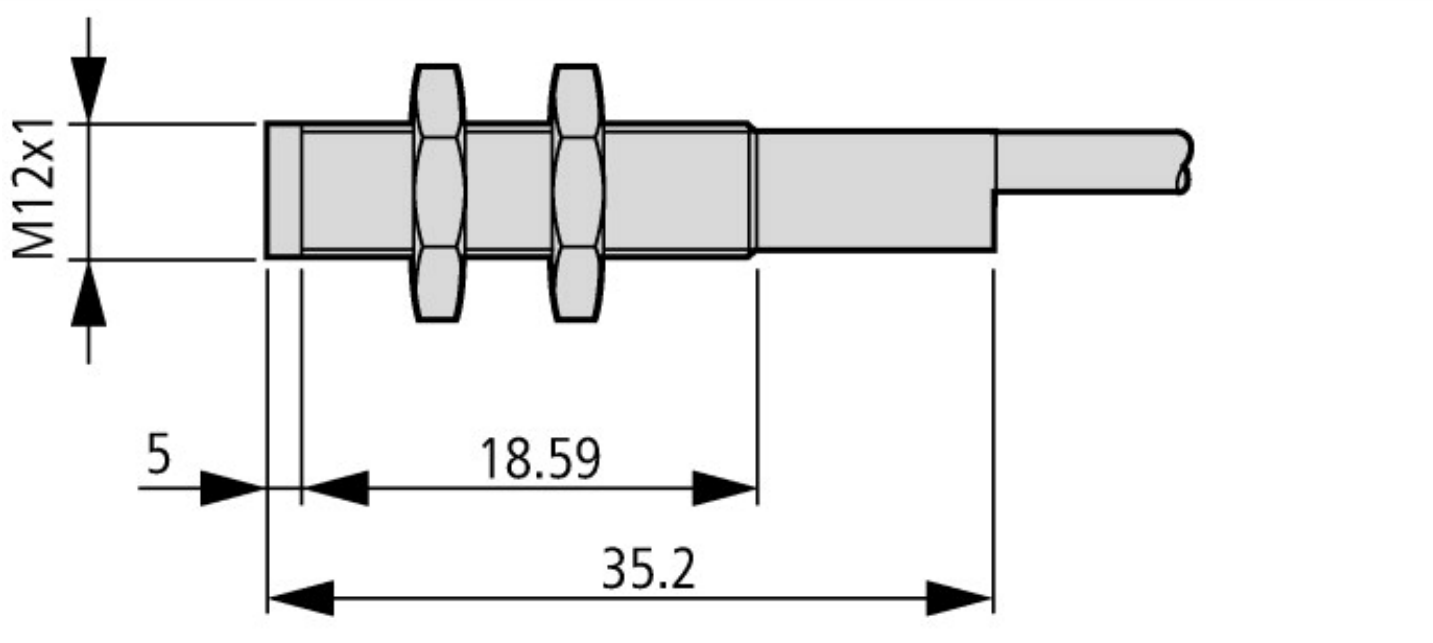

Ulteriori informazioni sul prodotto (link)

IL05301003Z Premium Plus Series Inductive Sensors +Short, +Miniature	
IL05301003Z Premium Plus Series Inductive Sensors +Short, +Miniature	ftp://ftp.moeller.net/DOCUMENTATION/AWA_INSTRUCTIONS/IL05301003Z2013_02.pdf

© 09/2014 by Eaton Industries GmbH