LUXOMAT® PD2-M-1C-AP/-DE/-UP

AP

DE

UP

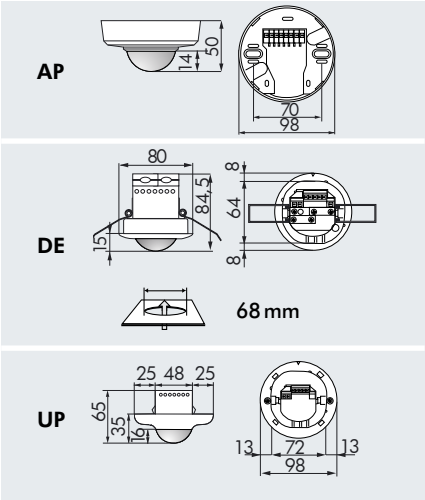

TECHNISCHE DATEN

230 V~ ±10 %

360°

sitzend	Ø 4,00 m
quer	Ø 10,00 m
frontal	Ø 6,00 m

AP/DE/UP = IP20 / Klasse II / CE

AP Ø 98 x H 50 mm
DE Ø 80 x H 84,5 mm
UP Ø 98 x H 65 mm

-25°C bis +50°C

aus hochwertigem und UV-beständigem Polycarbonat

IR-PD-1C, IR-PD-Mini

Kanal 1 (Lichtsteuerung)

2300 W, cosφ = 1;
1150 VA, cosφ = 0,5

15 s - 30 Min. oder Impuls

10 - 2000 Lux

- Fernbedienungen: S. 126, 127!
- Schaltbilder: S. 148!
- Max. anschließbare Leuchten: S. 38!
- Installationshinweis - RC-Löschglied: S. 102!

PRODUKTINFORMATIONEN

- Fernbedienbarer Präsenz-/Innen-Bewegungsmelder **LUXOMAT®** PD2-M-1C in der Ausführung Master als Aufputz-, Deckeneinbau- und Unterputzversion mit kreisförmigem Erfassungsbereich
- Ein Schaltkanal zum Schalten von Licht (potentialfrei)
- Leistungsstarkes Relais zum Schalten hoher Lampenleistungen
- Spezielles optisches System für die Erfassung selbst kleinster Bewegungen
- Beliebig viele Slavegeräte zur kostengünstigen Erweiterung des Erfassungsbereiches anschließbar!
- Serienmäßige Impulsfunktion
- **Einsatzbeispiele:**
  Büros, Sitzungsräume, Schulen, Kindergärten, Krankenhäuser

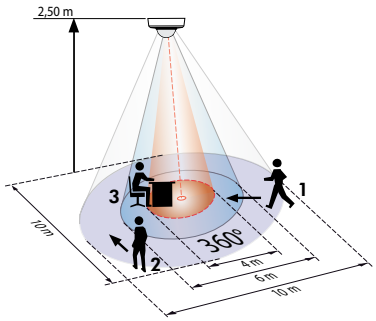

1 Frontal auf den Melder zu gehen
2 Quer zum Melder gehen
3 Sitzende Tätigkeit

ZUBEHÖR (OPTIONAL)

IR-PD-1C

(separat zu bestellen)

IR-PD-Mini

(separat zu bestellen)

Ballschutzkorb

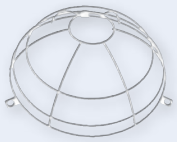

Sockel IP54

Abdecklamellen siehe Seite 102!

RC-Löschglied siehe Seite 102!

Slaves PD2-S siehe Seite 82!

Bestellbezeichnung	Farbe	Artikel-Nummer
PD2-M-1C-AP	weiß	92550
PD2-M-1C-DE	weiß	92565
PD2-M-1C-UP	weiß	92555
Zubehör (optional)		
Ballschutzkorb BSK	weiß	92199
LUXOMAT® IR-PD-1C	grau	92520
LUXOMAT® IR-PD-Mini	grau	92159
Sockel IP54	weiß	92161