LUXOMAT® IR-PD4-TRIO SWI

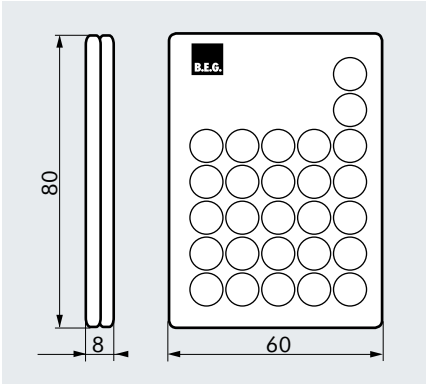

TECHNISCHE DATEN

Lithium CR2032 - 3 Volt (inklusive)

abhängig von den Lichtverhältnissen

bewölkt oder dunkel: 5 bis 6 m;
direkter Sonnenschein: 2 bis 3 m

L 80 x B 60 x H 8 mm

PRODUKTINFORMATIONEN

- Mit der Infrarot-Fernbedienung **LUXOMAT®** IR-PD4-TRIO SWI können alle Einstellungen am Präsenzmelder **LUXOMAT®** PD4-M-3C-TRIO bequem vom Boden aus, ohne lästiges Leiteraufstellen, vorgenommen werden.
- Durch vielfältige Programme können die Bewegungsmelder allen individuellen Bedürfnissen jederzeit, auch nachträglich, angepasst werden.
- Zusätzliche Funktionen, wie das automatische Einlesen des aktuellen Dämmerungswertes oder die nützliche 2 s-Testfunktion, sind mit der optional erhältlichen IR-PD4-TRIO SWI möglich.
- Das Licht lässt sich per einfachen Tastendruck jederzeit ein- oder ausschalten. Die zusätzliche Montage eines Lichtschalters kann so entfallen.
- Eine praktische Wandhalterung (Abmessungen (ca.): 63 x 29 x 19 mm) ist im Lieferumfang enthalten.

PROGRAMMFUNKTIONEN

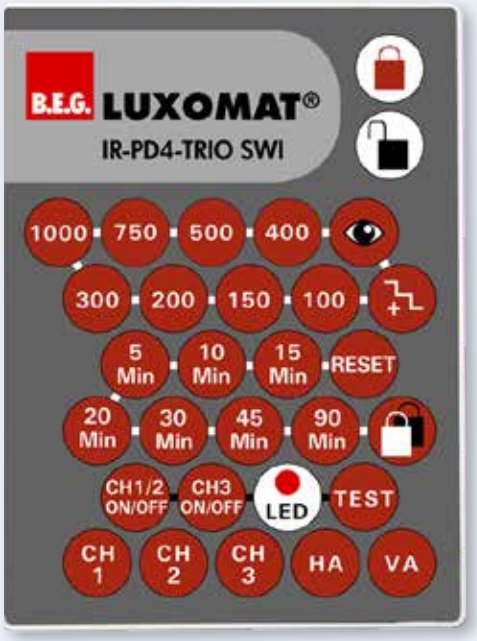

	Programmiermodus **Öffnen und Schließen** – auch Kinder- und Sabotageschutzfunktion nach erfolgten Einstellungen	5 Min bis 90 Min	**Vorgegebene Einschaltzeiten für die Beleuchtung (Kanal 1-3):** - 5 bis 90 Min.
TEST	**Testbetrieb** - Der überwachte Bereich kann unabhängig von der Umgebungshelligkeit abgeschritten und später bequem ausgerichtet werden.	HA, VA	**Umschalten der Betriebsarten Halbautomatik / Vollautomatik (Kanal 1+2)**
CH 1, CH 2, CH 3	**Kanalvorauswahl** - Für Nachlaufzeit und Helligkeitswerteinstellung	RESET	**Reset** - Zurücksetzen aller Funktionen
CH1/2 ON/OFF, CH3 ON/OFF	**Kanal 1+2 EIN/AUS Kanal 3 EIN/AUS**	LED	**LED-Taste** - Ein- und Ausschalten der Funktionsanzeige
100 – 1000	**Helligkeitssollwerte Kanal 1 und 2** - 1000, 750, 500, 400, 300, 200, 150, 100 Lux		**Ermitteln der Einschaltschwelle** zum Erreichen eines kalkulatorischen Sollwertes
	Automatische Einlesefunktion - Taste zum Speichern des aktuellen Lichtwertes als Ein- und Ausschaltwert für Kanal 1 und 2		**Permanenter Sabotageschutz** - Permanente Sperrung des Melders; nur noch die EIN/AUS-Funktion der Fernbedienung ist wirksam

Bestellbezeichnung	Farbe	Artikel-Nummer
LUXOMAT® IR-PD4-TRIO SWI	grau	92102