LUXOMAT® IR-SMARTHOME

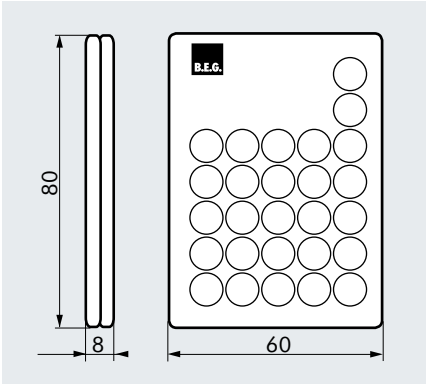

TECHNISCHE DATEN

Lithium CR2032 - 3 Volt (inklusive)

abhängig von den Lichtverhältnissen

bewölkt oder dunkel: 5 bis 6 m;
direkter Sonnenschein: 2 bis 3 m

L 80 x B 60 x H 8 mm

PRODUKTINFORMATIONEN

- Mit der Infrarot-Fernbedienung **LUXOMAT®** IR-SMARTHOME können alle Einstellungen bequem vom Boden aus, ohne lästiges Leiteraufstellen, vorgenommen werden. Sie ist geeignet für die Bewegungsmelder: **LUXOMAT®** RC-plus next 230 ZW und PD3N-ZW
- Durch vielfältige Programme können die Bewegungsmelder allen individuellen Bedürfnissen jederzeit, auch nachträglich, angepasst werden.
- Zusätzliche Funktionen, wie das automatische Einlesen des aktuellen Dämmerungswertes oder die nützliche 2 s-Testfunktion, sind mit der optional erhältlichen IR-SMARTHOME möglich.
- Das Licht lässt sich per einfachen Tastendruck jederzeit ein- oder ausschalten. Die zusätzliche Montage eines Lichtschalters kann so entfallen.
- Eine praktische Wandhalterung (Abmessungen (ca.): 63 x 29 x 19 mm) ist im Lieferumfang enthalten.

PROGRAMMFUNKTIONEN

	Programmiermodus **Öffnen und Schließen** – auch Kinder- und Sabotageschutzfunktion nach erfolgten Einstellungen	+ S -	**Empfindlichkeitseinstellung** über elektronische Erhöhung oder Verminderung der Melder-Reichweite
TEST	**Testbetrieb** - Der überwachte Bereich kann unabhängig von der Umgebungshelligkeit abgeschritten und später bequem ausgerichtet werden.		**Partyprogramm** - Licht für 12 Stunden ein- oder ausschalten
	Automatische Einlesefunktion - Taste zum Speichern des aktuellen Lichtwertes als Ein- und Ausschaltwert	RESET	**Reset** - Zurücksetzen aller Funktionen
10 Lux – 1000 Lux	**Auswahl vorgegebener Dämmerungswerte** - 10 bis 1000 Lux; Empfehlung: Räume mit Tageslicht 300 Lux, ohne Tageslicht 1000 Lux		**Ausschalten der Beleuchtung** - Wechseln zwischen den Betriebsarten Halb- und Vollautomatikbetrieb; Ein- und Ausschalten des Bewegungsmelders
	Sonnentaste – vorgegebener Dämmerungswert - Tagbetrieb		**Permanenter Sabotageschutz** - Permanente Sperrung des Melders; nur noch die EIN/AUS-Funktion der Fernbedienung ist wirksam
15 sec bis 30 min	**Vorgegebene Einschaltzeiten für die Beleuchtung (Relais und Kanal 1):** - 15 s bis 30 Min.		
LED	**LED-Taste** - Ein- und Ausschalten der Funktionsanzeige		

Bestellbezeichnung	Farbe	Artikel-Nummer
LUXOMAT® IR-SMARTHOME	grau	90162