LUXOMAT® LT130-MD6-Antik

weiß

schwarz

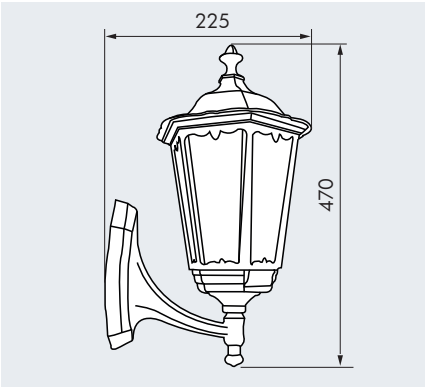

TECHNISCHE DATEN

- 230 V~ ±10 %
- 130°
- max. 7m beim Gehen quer zur Erfassung (tangential)
- IP44 / Klasse I / CE
- L 280 x B 225 x H 470 mm
- -25°C bis +50°C
- aus Aluminium-Druckguß, Glas aus Echtglas
- RC-AL20

Leuchtmittel

- E27 max. 60 W – Glühlampe oder Energiesparlampe E27

Kanal 1 (Lichtsteuerung)

- 4 s - 10 Min.
- 2 - 2000 Lux

PRODUKTINFORMATIONEN

- Dekorative nostalgische Außenleuchte **LUXOMAT®** LT130-MD6-Antik mit Bewegungsmelder und Dämmerungsschalter sowie ca. 130° Erfassungswinkel
- Erfassungsbereich mechanisch regulierbar von ca. 2 bis 7m Entfernung
- Dämmerungsschalter einstellbar auf Dauerbetrieb oder nur Einschalten bei einsetzender Dunkelheit. Bei Tageslicht ist die Leuchte dann ausser Betrieb.
- Dämmerungsschalter und Nachlaufzeit stufenlos einstellbar
- Bewegungsmelder mit Reichweitenstabilisierung, d.h. die Änderung der Reichweite in Abhängigkeit von der Temperatur ist kleiner als bei herkömmlichen Sensoren
- **Einsatzbeispiele:** Außenbeleuchtung an Häusern, Mauern, Terrassen

!
- Schaltbilder: S. 80!
- Fernbedienung: S. 71!

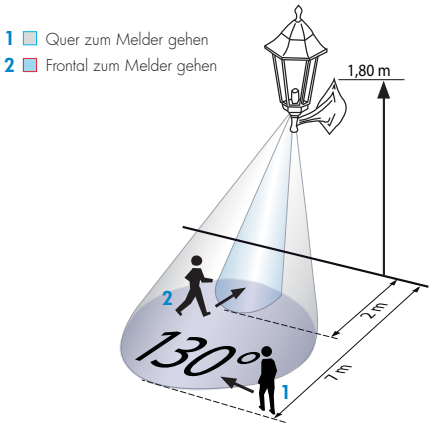

ZUBEHÖR (OPTIONAL)

RC-AL20

(separat zu bestellen)

Energie- und Umweltbilanz-Tabelle siehe Seite 15

Bestellbezeichnung	Farbe	Artikel-Nummer
LT130-MD6-Antik	schwarz	92394
LT130-MD6-Antik	weiß	92395
Zubehör (optional)		
LUXOMAT® RC-AL20	grau	92033