## UFCP I, Rahmen für einzelne Abdeckplatten

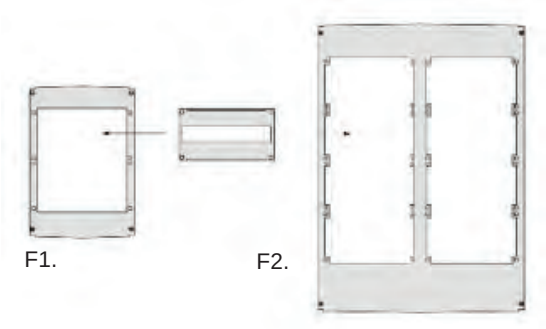


**Beschreibung:** Rahmen muss mit Einzelabdeckplatte UICP abgedeckt werden. In Gehäusen von 600mm und 800mm in 2 Reihen.
**Material:** Polyester.
**Oberfläche:** RAL 7035.
**Lieferumfang:** Rahmen, Stützwinkel, 1 Verschluss mit Vierteldrehung, Montagematerial.

| Für Schaltschrank | | Anz. | | |
|---|---|---|---|---|
| H | B | Abdeckplatten | | Artikel |
| 415 | 315 | 2 | F1 | UFCP4302 |
| 515 | 415 | 3 | F1 | UFCP5402 |
| 615 | 415 | 3 | F1 | UFCP6402 |
| 735 | 535 | 4 | F1 | UFCP7502 |
| 835 | 635 | 8 | F2 | UFCP8602 |
| 1035 | 835 | 10 | F2 | UFCP1082 |

*F.1= einreihig; F.2= doppelreihig.*

## UPVD, Belüftungsgitter IP 44

**Beschreibung:** Zur Belüftung des Gehäuses; kann versteckt werden, wenn auf die Innenseite des doppelt verblendeten Eckstücks montiert. Bohrloch mit 34,9mm Durchmesser ist erforderlich.
**Material:** Polyester.
**Schutzart:** IP 34.
**Verpackungseinheit:** 2 Stück.

| Artikel |
|---|
| UPVD01 |

## UICP P, Flache Einzelabdeckplatte

**Beschreibung:** Wird in den Rahmen UFCP I montiert, die Höhe der Abdeckung beträgt 150mm.
**Material:** PVC.
**Oberfläche:** RAL 7035.
**Lieferumfang:** 1 Stück mit Montagematerial.

| Für Schaltschrank | | | | |
|---|---|---|---|---|
| H | B | h | b | Artikel |
| 415 | 315 | 150 | 255 | UICP4300 |
| 515 | 415 | 150 | 322 | UICP5400 |
| 615 | 415 | 150 | 355 | UICP6400 |
| 735 | 535 | 150 | 455 | UICP7500 |
| 835 | 635 | 150 | 455 | UICP8600 |
| 1035 | 835 | 150 | 355 | UICP1080 |

## UICP D, Einzelabdeckplatte mit Ausschnitten

**Beschreibung:** Wird in den UFCP I Rahmen montiert, die Höhe der Abdeckung beträgt 150mm.
**Material:** PVC.
**Oberfläche:** RAL 7035.
**Lieferumfang:** 1 Stück mit Montagematerial.

| Für Schaltschrank | | | | Anz. | |
|---|---|---|---|---|---|
| H | B | h | b | Module | Artikel |
| 415 | 315 | 150 | 255 | 12 | UICP4301 |
| 515 | 415 | 150 | 322 | 17 | UICP5401 |
| 615 | 415 | 150 | 355 | 18 | UICP6401 |
| 735 | 535 | 150 | 455 | 22 | UICP7501 |
| 835 | 635 | 150 | 455 | 12 | UICP8601 |
| 1035 | 835 | 150 | 355 | 18 | UICP1081 |