Reflexlichttaster, Sn=100mm, 4L, 10-30VDC, hell, NPN, PNP, quad 40, Kunststoff, Ltg. 2m

Typ	**E65-SMPP100-HL**
Art.-Nr.	**135712**
Katalog Nr.	**E65-SMPP100-HL**

Lieferprogramm

Grundfunktion			Optische Sensoren
Sortiment			E65 SM Serie
Anschlussmöglichkeiten			2 m Anschlussleitung
Bauform (äußere Abmessungen)		mm	33 x 41 x 37
Bemessungsbetriebsspannung	U_e		10 - 30 V DC
Bemessungsschaltabstand	S_n	mm	100
Beschreibung			mit Hintergrundausblendung (Perfect Prox)
Anschluss			4-Draht
Funktion			Reflexlichttaster
Material			Kunststoff
Schaltart			NPN PNP
Schaltprinzip			hell schaltend

Information relevant for export to North America

Product Standards UL 508; CSA-C22.2 No. 14; IEC60947-5-2; CE marking

UL File No. E166051

UL Category Control No. NRKH, NRKH7

CSA File No. UL report applies to both Canada and US

CSA Class No. –

North America Certification UL listed, certified by UL for use in Canada

Max. Voltage Rating 30 V DC

Degree of Protection IEC: IP68, IP69K; UL/CSA Type: 1, 3, 4, 4x, 6, 6P, 12, 13

Technische Daten

Allgemeines

Normen und Bestimmungen			IEC/EN 60947-5-2
Umgebungstemperatur			-25 - +55
Betrieb	ϑ	°C	-25 - +55
Lagerung	ϑ	°C	-25 - +70
Schockfestigkeit		g	50 Schockdauer 10 ms
Schutzart			IP68, IP69K

Kennwerte

Bemessungsschaltabstand			
Bemessungsschaltabstand	S_n	mm	100
Reichweite		mm	≤ 0.1
Bemessungsbetriebsspannung	U_e		10 - 30 V DC
Bemessungsbetriebsstrom	I_e	mA	< 100
Betriebsstrom in geschaltetem Zustand bei 24 V DC	I_b	mA	20
Antwortzeit		ms	1
Anzeige Schaltzustand		LED	rot
Anzeige Betriebsspannung		LED	grün
Grenzverstärkung			gelb
Schutzfunktionen			Kurzschlussschutz Verpolungsschutz Schutz gegen Drahtbruch
Anschluss			4-Draht

Bauform			
Bauform (äußere Abmessungen)		mm	33 x 41 x 37
Anschlussmöglichkeiten			2 m Anschlussleitung
Material			Kunststoff

Daten für Bauartnachweis nach IEC/EN 61439

Technische Daten für Bauartnachweis			
Betriebsumgebungstemperatur min.		°C	-25
Betriebsumgebungstemperatur max.		°C	55

Technische Daten nach ETIM 6.0

Sensoren (EG000026) / Lichttaster mit Hintergrundausblendung (EC002719)

Elektro-, Automatisierungs- und Prozessleittechnik / Binäre Sensorik, sicherheitsgerichtete Sensorik / Optoelektronischer Sensor / Lichttaster mit Hintergrundausblendung (ecl@ss8.1-27-27-09-04 [AKP253010])

Einstellbereich		mm	0 - 100
Tastweite		mm	0 - 0
Triangulation			Hintergrundausblendung
Vorausfallmeldung			nein
Mit Zeitfunktion			nein
Bemessungsschaltabstand		mm	100
Max. Schaltabstand		mm	100
Max. Ausgangsstrom		mA	100
Reflektor im Lieferumfang enthalten			nein
Analogausgang 0 V ... 10 V			nein
Analogausgang 0 mA ... 20 mA			nein
Analogausgang 4 mA ... 20 mA			nein
Analogausgang -10 V ... +10 V			nein
Mit sonstigem Analogausgang			nein
Einstellverfahren			-
Mit Kommunikationsschnittstelle Analog			nein
Mit Kommunikationsschnittstelle AS-Interface			nein
Mit Kommunikationsschnittstelle CANOpen			nein
Mit Kommunikationsschnittstelle DeviceNet			nein
Mit Kommunikationsschnittstelle Ethernet			nein
Mit Kommunikationsschnittstelle INTERBUS			nein
Mit Kommunikationsschnittstelle PROFIBUS			nein
Mit Kommunikationsschnittstelle RS-232			nein
Mit Kommunikationsschnittstelle RS-422			nein
Mit Kommunikationsschnittstelle RS-485			nein
Mit Kommunikationsschnittstelle SSD			nein
Mit Kommunikationsschnittstelle SSI			nein
Anzahl der Halbleiter-Ausgänge mit Meldefunktion			1
Anzahl der kontaktbehafteten Ausgänge mit Meldefunktion			0
Anzahl der sicheren Halbleiter-Ausgänge			0
Anzahl der sicheren kontaktbehafteten Ausgänge			0
Ausführung der Schnittstelle für sicherheitsgerichtete Kommunikation			-
Ausführung des elektrischen Anschlusses			Kabel
Ausführung des Schaltausgangs			PNP/NPN
Ausführung der Schaltfunktion			-
Betriebsmittel-Schutzklasse			Schutzklasse 2
Explosionsschutz-Kategorie für Gas			ohne
Explosionsschutz-Kategorie für Staub			ohne
Gehäusebauform			Quader
Breite des Sensors		mm	33
Durchmesser des Sensors		mm	0
Höhe des Sensors		mm	43

Länge des Sensors		mm	41
Tastfunktion			hellschaltend
Werkstoff der optischen Fläche			Kunststoff
Werkstoff des Gehäuses			Kunststoff
Max. Ausgangsstrom am sicheren Ausgang		mA	0
Min. Reflektorabstand		mm	0
Umgebungstemperatur		°C	-25 - 55
Reaktionszeit		ms	2
Reichweite des Schutzfeldes		m	0
Schaltfrequenz		Hz	500
Sicherheitstyp gemäß IEC 61496-1			-
Schaltspannung des OSSD im High-Zustand		V	30
Bemessungssteuerspeisespannung Us bei AC 50 Hz		V	0 - 0
Bemessungssteuerspeisespannung Us bei AC 60 Hz		V	0 - 0
Bemessungssteuerspeisespannung Us bei DC		V	10 - 30
Spannungsart			DC
Mit Überwachungsfunktion nachgeschalteter Geräte			nein
Laserschutzklasse			ohne
Wellenlänge des Sensors		nm	660
Lichtart			-
Lichtfleck		mm^2	0
AWG-Nummer			22
Werkstoff des Kabelmantels			PVC
Mit Wiederanlaufsperre			nein
Geeignet für Sicherheitsfunktionen			nein
Schutzart (IP)			IP67

Approbationen

Product Standards			UL 508; CSA-C22.2 No. 14; IEC60947-5-2; CE marking
UL File No.			E166051
UL Category Control No.			NRKH, NRKH7
CSA File No.			UL report applies to both Canada and US
CSA Class No.			–
North America Certification			UL listed, certified by UL for use in Canada
Max. Voltage Rating			30 V DC
Degree of Protection			IEC: IP68, IP69K; UL/CSA Type: 1, 3, 4, 4x, 6, 6P, 12, 13

Abmessungen

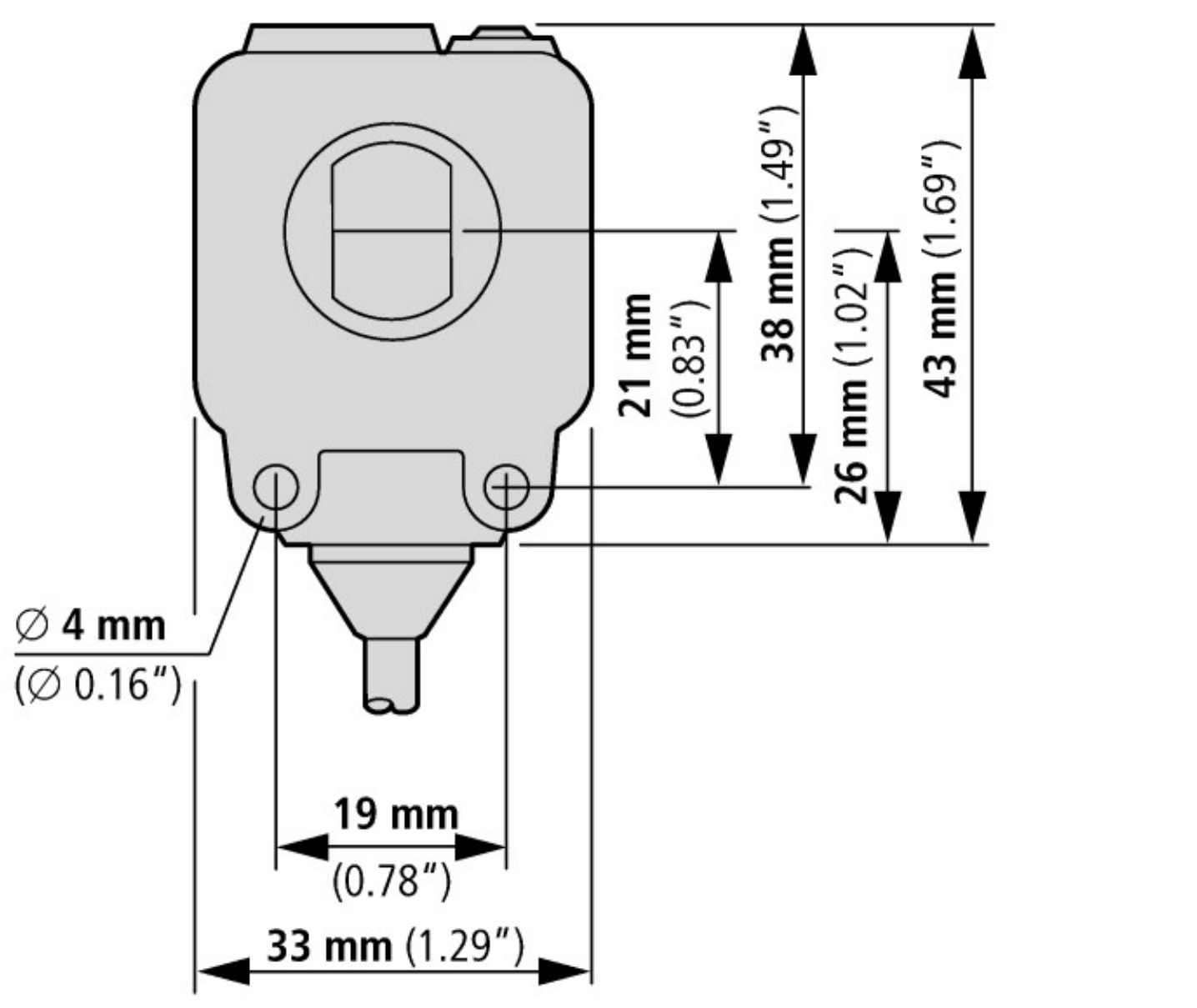

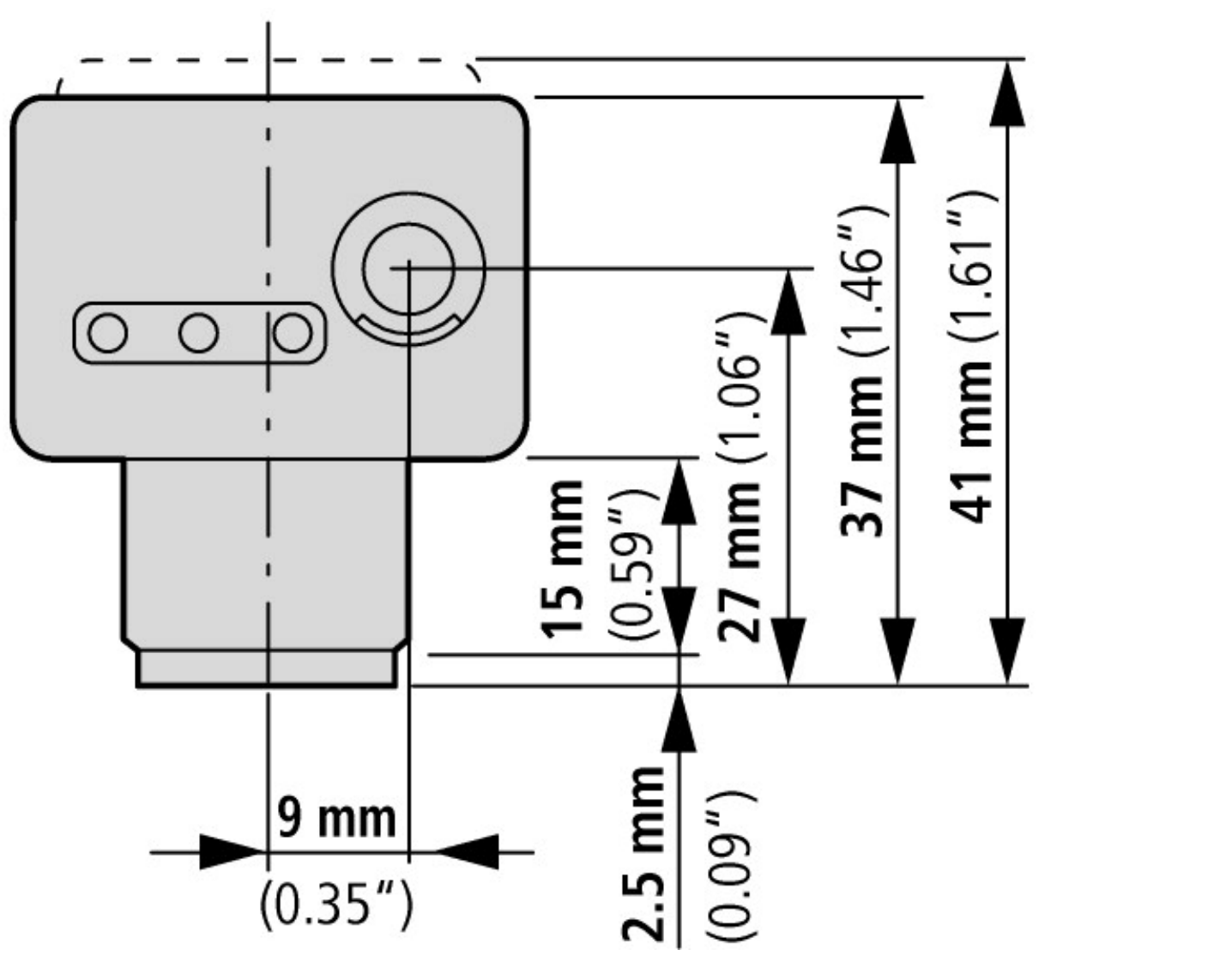

Weitere Produktinformationen (Verlinkungen)

IL05305004Z E65 SM Series Optical Sensors	
IL05305004Z E65 SM Series Optical Sensors	ftp://ftp.moeller.net/DOCUMENTATION/AWA_INSTRUCTIONS/IL05305004Z2013_03.pdf

© 11/2015 by Eaton Industries GmbH