Belüftungskiemen, vertikal, HxB=180x130mm

Typ LVP-30V15-CS
Art.-Nr. 112909

Lieferprogramm

Sortiment			Zusatzausrüstung CS
Zubehör			Belüftungsplatten
Beschreibung			Anordnung der Lüftungskiemen vertikal
Funktion			zur direkten Befestigung auf dem Gehäusekorpus
Abmessungen			
Höhe		mm	175
Breite		mm	130
Oberflächenbeschaffenheit			pulverbeschichtet RAL 7035
Werkstoff			Stahlblech
Information zum Lieferumfang			Lieferung mit Befestigungsmaterial

Technische Daten

Allgemeines

Schutzart			IP23

Material

Werkstoff			Stahlblech
Oberflächenbeschaffenheit			pulverbeschichtet RAL 7035

Beschreibung/Grundausstattung

Information zum Lieferumfang			Lieferung mit Befestigungsmaterial

Abmessungen

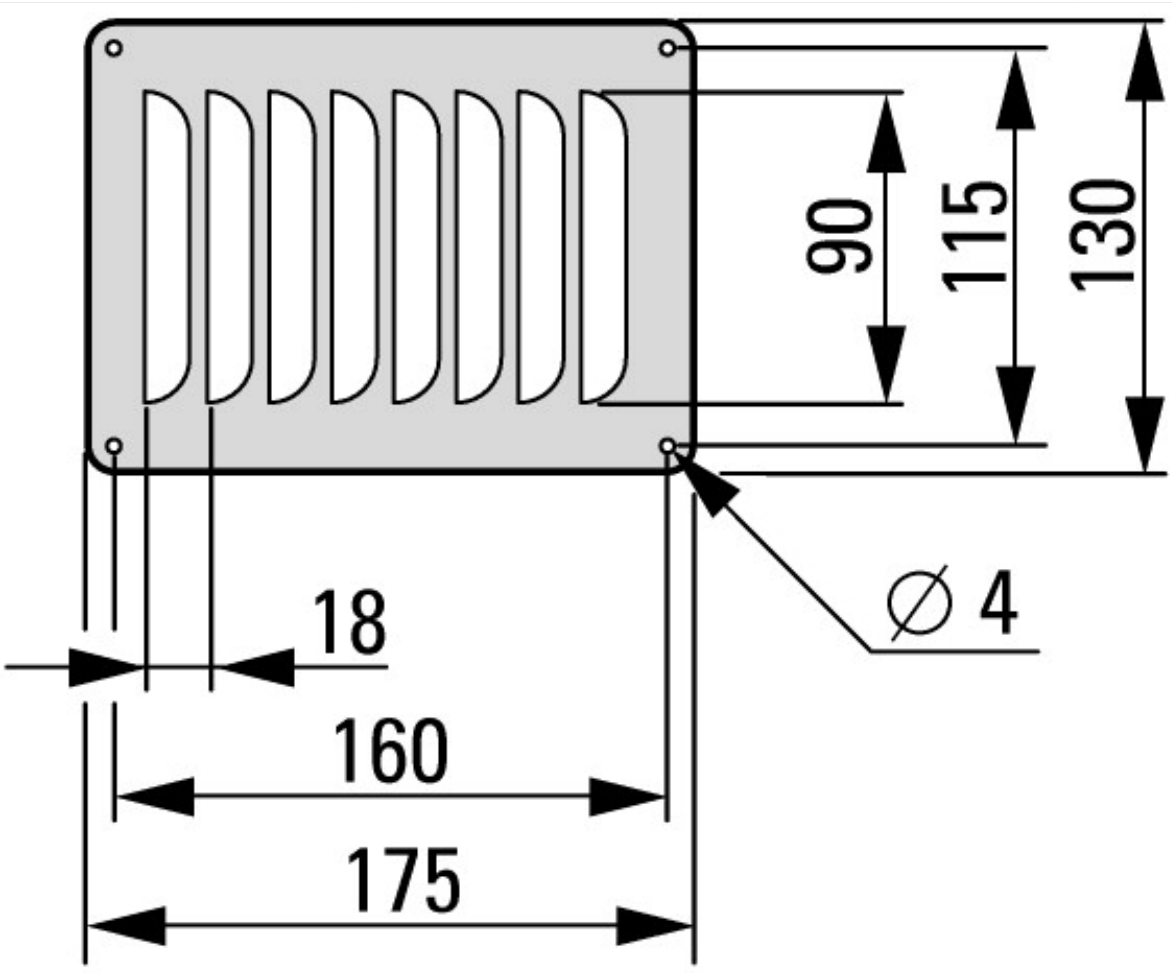

Weitere Produktinformationen (Verlinkungen)

AWA4300-2523 Belüftungsplatte	
AWA4300-2523 Belüftungsplatte	ftp://ftp.moeller.net/DOCUMENTATION/AWA_INSTRUCTIONS/25230209.pdf

© 11/2015 by Eaton Industries GmbH