GEGENMUTTERN MIT ANSATZ

Polyamid PA6 oder PA6.6

1143
1142
1141

Material: POLYAMID PA6 oder PA6.6
selbstverlöschend Klasse V2 (UL94)
Einsatztemperatur:
von –20°C bis +90°C (durchgehend)
Farbe: Hellgrau RAL 7035,
Schwarz RAL 9005
oder Grau RAL 7001

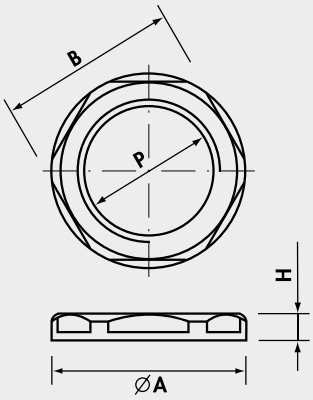

Ausführung: METRISCH M 1,5 CEI EN 60423

Artikel Hellgrau	P	Ø A (mm)	B SW (mm)	H (mm)	VPE
1143M12	M12X1,5	18,5	17	5	100
1143M16	M16X1,5	24	22	5	100
1143M20	M20X1,5	29	27	6	100
1143M25	M25X1,5	35,5	32	6	100
1143M32	M32X1,5	45	41	7	50
1143M40	M40X1,5	55	50	7	30
1143M50	M50X1,5	65	60	8	30
1143M63	M63X1,5	82	75	8	15

Lieferbar in - SCHWARZ: "N" nach der Artikelbezeichnung hinzufügen
- GRAU: "G" nach der Artikelbezeichnung hinzufügen

Ausführung: Pg DIN 40 430 - Abmessungen nach DIN 46 320

Artikel Hellgrau	P	Ø A (mm)	B SW (mm)	H (mm)	VPE
1142007	Pg 7	21	19	5	100
1142009	Pg 9	24	22	5	100
1142011	Pg11	26	24	5	100
1142013	Pg13,5	29	27	6	100
1142016	Pg16	33	30	6	100
1142021	Pg21	39	36	7	50
1142029	Pg29	50	46	7	50
1142036	Pg36	66	60	8	30
1142042	Pg42	73	65	8	25
1142048	Pg48	78	70	8	20

Lieferbar in - SCHWARZ: "N" nach der Artikelbezeichnung hinzufügen
- GRAU: "G" nach der Artikelbezeichnung hinzufügen

Ausführung: GAS ISO 228/1

Artikel Hellgrau	P	Ø A (mm)	B SW (mm)	H (mm)	VPE
1141012	G1/2"	29	27	6	100
1141112	G1"1/2	66	60	8	30
1141200	G2"	78	70	8	20

Lieferbar in SCHWARZ: "N" nach der Artikelbezeichnung hinzufügen