Halbleiterrelais Zubehör, Kühlkörper Typ RHS37A

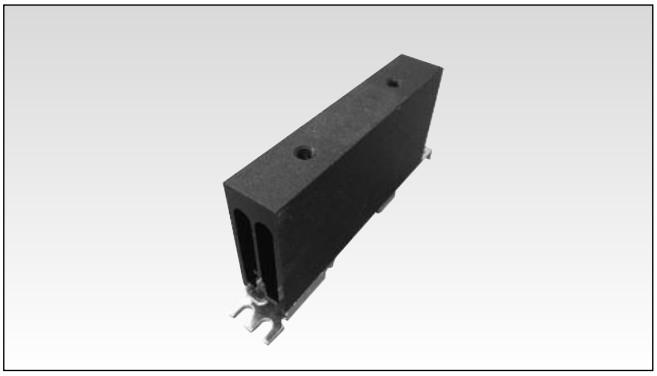

- Wärmewiderstand 4.0 °C/W
- Geeignet für die Montage von Einphasen-Halbleiterrelais
- DIN-Schienenmontage
- Geeignet für Befestigung auf Platte
- Abmessungen B x H x T: 18 x 110 x 52 mm
- RoHS-kompatibel

Thermische Widerstandskurve

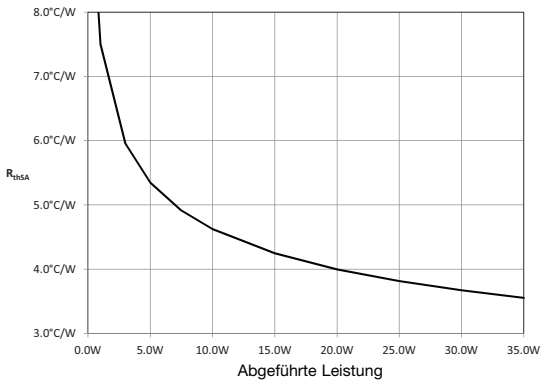

Bestellschlüssel

RHS37A

Produktbeschreibung

Kühlkörper für Befestigung eines 1-Phasen Halbleiterrelais Typ RG

Die Endung H51 der Teilenummer des Halbleiterrelais bezeichnet einen werksseitig montierten Kühlkörper. Es gelten die Bedingungen. Wenden Sie sich für weitere Informationen bitte an Ihren Händler.

Kühlkörper

Komponenten für den Zusammenbau		Qty	RHS37A
1	RHS37A Kühlkörper	1	Mitgeliefert
2	Wärmeleitpaste HTS02S	1	Mitgeliefert
3	Halbleiterrelais RGS1 18 x 90 mm	1	Nicht mitgeliefert
4	M5x30mm Torx T20 + Scheibe	2	Mitgeliefert

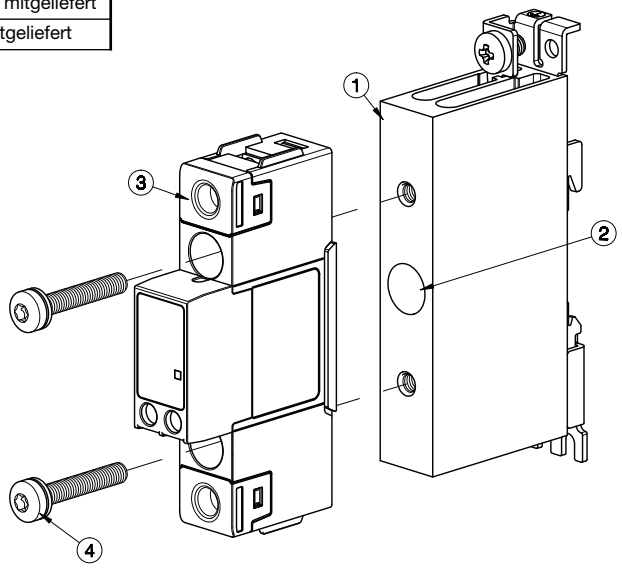

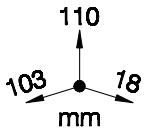

Abmessungen einschließlich Halbleiterrelais

CARLO GAVAZZI

Kühlkörper

Komponenten für den Zusammenbau		Qty	RHS37A
1	RHS37A Kühlkörper	1	Mitgeliefert
2	Wärmeleitpaste HTS02S	1	Mitgeliefert
3	Leistungsmodul RGS1 18 x 90 mm	1	Nicht mitgeliefert
4	M5x30mm Torx T20 + Scheibe	2	Mitgeliefert
5	Steuermodul RGS1S 22,5 x 65mm	1	Nicht mitgeliefert

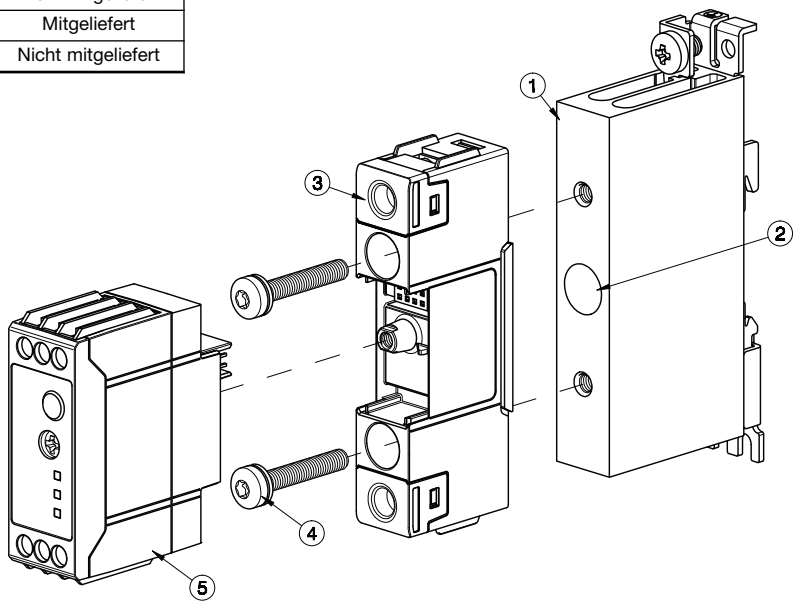

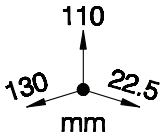

Abmessungen einschließlich Halbleiterrelais

Allgemeine technische Daten

max. Anzugsmoment Halbleiterrelais	1.5Nm (13.3 lb-in)
PE-Schraube*	M5, max. 1.5Nm (13.3 lb-in)
Gewicht (ohne Halbleiterrelais)	ca. 135g
Material	Aluminium
Oberflächenbeschichtung	schwarz eloxiert
Montage eines Lüfters	nicht möglich

*Nicht mit Baugruppe mitgeliefert

Montageposition

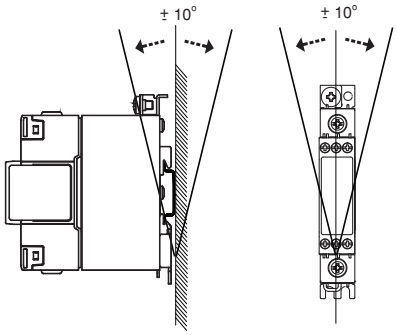

Abbildungen sind nur als Beispiel

Installation

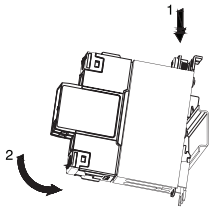

Montage auf der DIN-Schiene

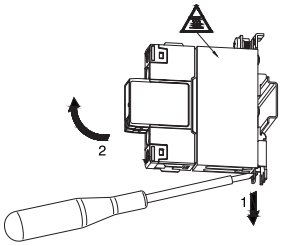

Demontage von der DIN-Schiene

CARLO GAVAZZI

Empfohlener maximaler Nennstrom (pro Halbleiterrelais)

Anmerkungen:
- Die folgenden Empfehlungen sind nur gültig, wenn die Montage (Halbleiterrelais + Kühlkörper) gemäß Montageanleitung durchgeführt wird, soweit nichts anderes angegeben ist.
- Die angegebenen Werte gelten für ein einpoliges Halbleiterrelais. Unter www.productselection.net finden Sie mit dem Online-Auswahltool die verschiedenen Lastströme, Umgebungstemperaturen und Auswahlmöglichkeiten für mehrere Geräte an einem Kühlkörper.
- Diese Empfehlungen gelten nur mit dem angegebenen thermischen Schnittstellenmaterial von Carlo Gavazzi zwischen Halbleiterrelais und Kühlkörper. Falls anderes thermisches Schnittstellenmaterial verwendet wird, können diese Empfehlungen ihre Gültigkeit verlieren.

Thermische Schnittstelle = Wärmeleitpaste, **HTS02S**

1x 1-phase SSR	Umgebungstemperatur							
	°C	20	30	40	50	60	70	80
	°F	68	86	104	122	140	158	176
RGS1..E	25	25	24	21	18.5	16	13	10.5
	50	28.5	27	24	21	17.5	14.5	11.5
	51	28.5	27	24	21	18	15	11.5
	75	32	30	26.5	23	19.5	16	12.5
	90 91 92	34	32	28	24.5	20.5	17	13
RGS1..U	20	20	20	20	18.5	16	13	10.5
	30	28.5	27	24	21	17.5	14.5	11.5
RGS1S..E	20	23	23	21	18.5	16	13	n/a
	30	28.5	27	24	21	17.5	14.5	n/a
	31	30	30	28	24.5	20.5	17	n/a
	92	34	32	28	24.5	20.5	17	n/a
RGS1D..	15	15	15	14	12	10.5	9	7
	25	16.5	15.5	14	12	10.5	9	7

Thermische Schnittstelle = Wärmeleitpaste, **RGHT**

1x 1-phase SSR	Umgebungstemperatur							
	°C	20	30	40	50	60	70	80
	°F	68	86	104	122	140	158	176
RGS1..E	25	23	21.5	19.5	17	14.5	12	9.5
	50	26	24.5	22	19	16	13	10.5
	51	26	25	22	19.5	16.5	13.5	11
	75	29	27.5	24.5	21	18	14.5	11.5
	90 91 92	31	29	26	22.5	19	15.5	12
RGS1..U	20	20	20	19.5	17	14.5	12	9.5
	30	26	24.5	22	19	16	13	10.5
RGS1S..E	20	23	21.5	19.5	17	14.5	12	n/a
	30	26	24.5	22	19	16	13	n/a
	31	30	29	26	22.5	19	15.5	n/a
	92	31	29	26	22.5	19	15.5	n/a
RGS1D..	15	14.5	13.5	12	10.5	9.5	7.5	6
	25	14.5	13.5	12	10.5	9.5	7.5	6

Zubehör

Wärmeleitpads

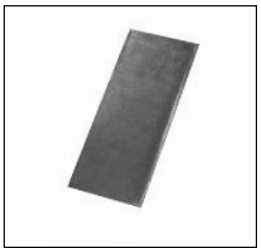

- Bestellschlüssel: **RGHT**
- Verpackungsmenge 10 Stück
- Geeignet für Halbleiterrelais RG
- Abmessungen: 14 x 35mm

Wärmeleitpaste

- Bestellschlüssel: **HTS02S**
- Wärmeleitpaste auf Silikonbasis mit 2 ml-Spritze

Schraubensätze

- Bestellschlüssel: **SRW-ITM5X30MM**
- Schrauben Torx T20 M5 x 30 mm + Scheibes
- Verpackungsmenge 20 Stück
- Geeignet für Halbleiterrelais RG