Trenntransformator

ETTK 630

Abbildung zeigt ETTK 630

Vorteile

- Sichere galvanische Trennung
- Integrierter Kurzschluss- und Überlastschutz
- Sehr guter Feuchtigkeitsschutz und geringe Geräuschentwicklung durch Gießharzvollverguss
- Hohe Schutzart
- Tragegriff, Netzanschlussleitung mit Schutzkontaktstecker, Schutzkontaktsteckdose für mobilen Einsatz

Anwendungen

Trenntransformator für den mobilen Einsatz zur sicheren elektrischen Trennung der Ein- und Ausgangsseite. Der Transformator kann für den Aufbau der Schutzmaßnahme Schutztrennung entsprechend VDE 0100 eingesetzt werden.

Prinzipschaltbild

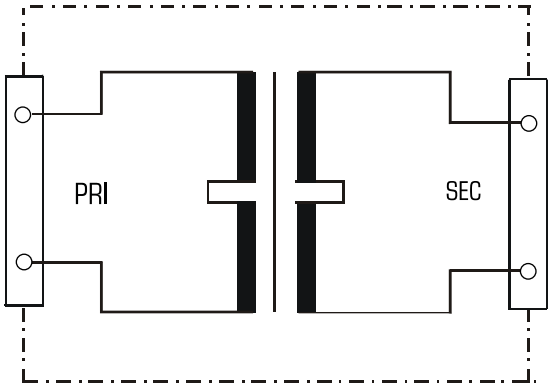

Normen

Trenntransformator
nach: VDE 0570 Teil 2-4, DIN EN 61558-2-4, EN 61558-2-4, IEC 61558-2-4

Zulassungen

Trenntransformator
ETTK 630

Elektrische Daten

Typ	ETTK 630
Eingangsdaten	
Bemessungseingangsspannung	230 Vac
Bemessungsfrequenz	50 - 60 Hz
Ausgangsdaten	
Bemessungsausgangsspannung	230 Vac
Bemessungsleistung	630 VA
Umwelt	
Umgebungstemperatur max.	40 °C
Sicherheit und Schutz	
Bauart	gekapselt, Gießharzvollverguss
Isolierstoffklasse	A
Schutzart	IP 67
Schutzklasse	II
Kurzschlussfestigkeit	bedingt kurzschlussfest
Prüfspannung	4000 Vac, 50 Hz
Bestelldaten	
Bestellnummer	**ETTK 630**

Mechanische Daten

Typ	ETTK 630
Anschluss und Montage	
Anschlüsse Eingang	Netzanschlussleitung mit Schukoformstecker
Anschlüsse Ausgang	Schutzkontaktsteckdose
Maße und Gewichte	
Gewicht	16,40 kg
Maße B x H x T	120 x 230 x 300 mm

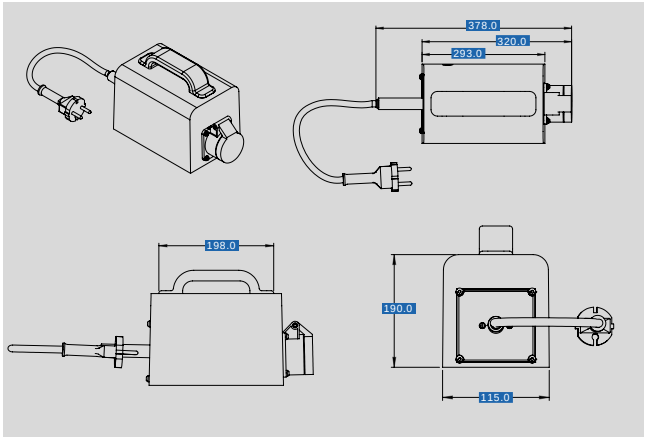

Änderungen vorbehalten.